TP-Link Technologies Co., Ltd.

South Building(floors 1,3,4,5) and 28(floors 1-4), Central Science & Technology Park, Shennan Rd, Nanshan, Shenzhen, China

TP-Link Deutschland GmbH

Robert-Bosch-Straße 9, 65719 Hofheim am Taunus, Germany

TP-Link UK Limited

Unit 2 & 3 Riverview (142-144), Cardiff Road, Reading, RG1 8EW

TP-Link Italia S.r.l.

Via Gobetti 2/A 20063 Cernusco sul Naviglio (MI)

TP-Link France SARL

Bâtiment Equateur
16-18 avenue Morane Saulnier
78140 Vélizy-Villacoublay
France

TP-Link Bilgi Teknolojileri Tic. Ltd. Şti.

Şerifali Mevkii, Barbaros Cad. Söyleşi Sokak. No:15/2 Kat:3/4 34775 Ümraniye/İstanbul

TP-Link IBERIA,S.L.

Calle Quintanavides 17, 3ºE, 28050 Madrid, Spain

TP-Link Netherlands B.V.

Archimedesbaan 18, 3439 ME Nieuwegein

TP-Link (Nordic) AB

Forumvägen 14, Plan 13, 131 53 Nacka, Sweden

TP-Link Hellas Ltd.

Marathonodromou 77, Marousi 151 24, Greece

NWS.TP-Link Portugal, Unipessoal, Lda.

Avenida da Liberdade, n°245, 7°E, 1250-143 Lisboa, Portugal

Specifications are subject to change without notice. TP-Link is a registered trademark of TP-Link Technologies Co., Ltd. Other brands and product names are trademarks or registered trademarks of their respective holders.

No part of the specifications may be reproduced in any form or by any means or used to make any derivative such as translation, transformation, or adaptation without permission from TP-Link Technologies Co., Ltd. Copyright © 2017 TP-Link Technologies Co., Ltd. All rights reserved.

www.tp-link.com

MADE IN CHINA

7106507520 REV2.0.1

Quick Installation Guide

Wi-Fi Camera

Images may differ from actual products.

CONTENTS

1 / Deutsch
6 / English
11 / Español
16 / Ελληνικά
21 / Français
26 / Italiano
31 / Português
36 / Suomi
41 / Nederlands
46 / Svenska
51 / Norsk
56 / Dansk
61 / Türkçe

Kameraeinrichtung

1 Verbinden Sie die Kamera mit dem Netz, in dem Ihr Smartphone sich befindet.

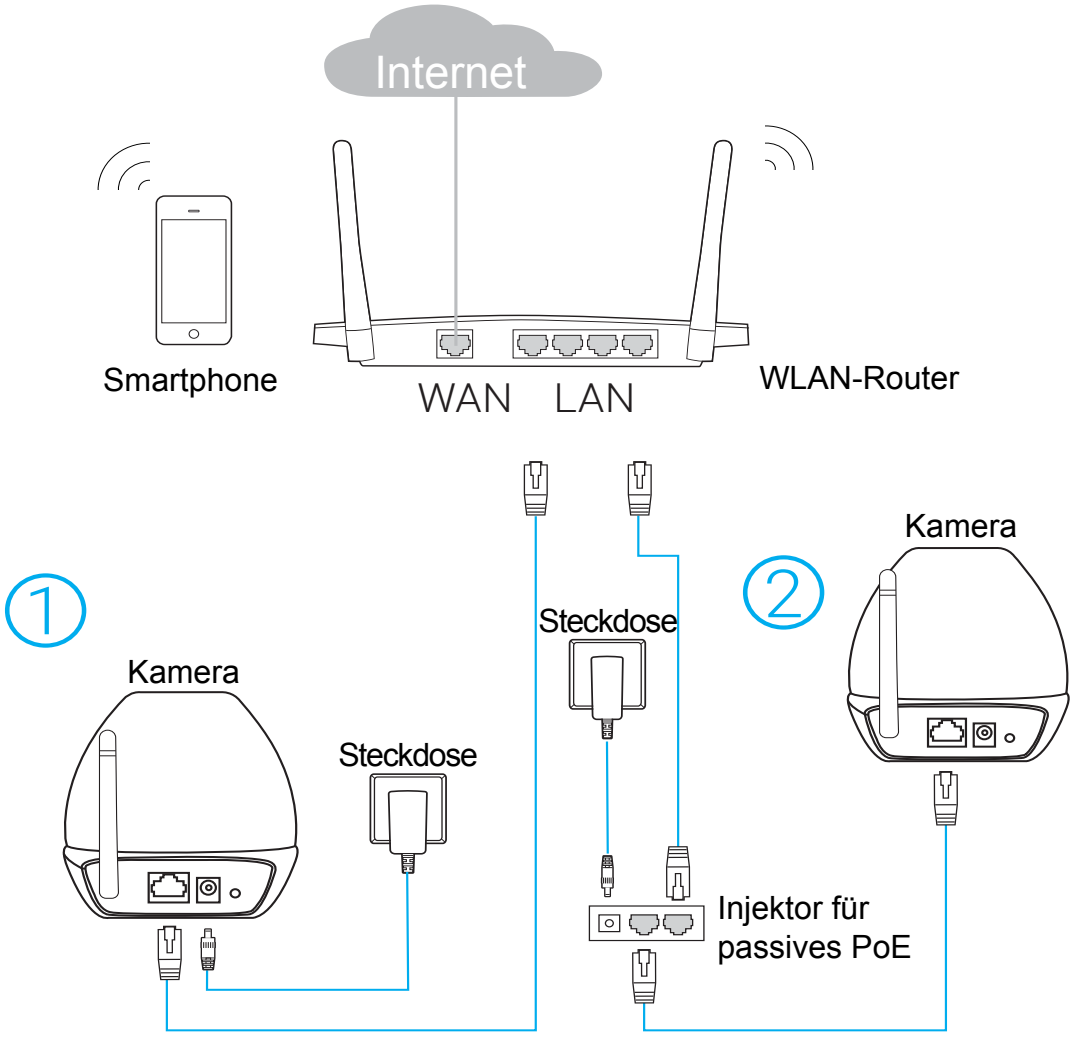

System-LED

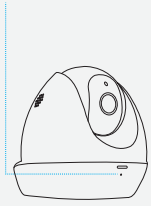

Blinkt rot: System startet

Leuchtet rot: keine Netzverbindung

Leuchtet grün: Verbunden

2 Laden Sie sich die App **tpCamera** herunter und installieren Sie sie.

ODER

3 Starten Sie tpCamera, loggen Sie sich in Ihr TP-Link ID ein, erstellen Sie gegebenfalls ein neues. Folgen Sie den Anweisungen der App, um Ihre Kamera einzurichten.

4 Platzieren Sie die Kamera an der gewünschten Stelle.Sie können sie auf einer ebenen Oberfläche abstellen oder mit den Schrauben befestigen.

Wandmontage

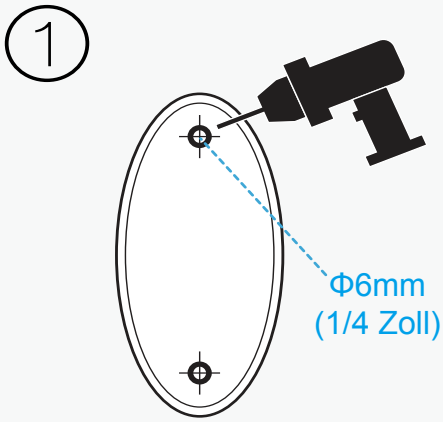

Löcher bohren

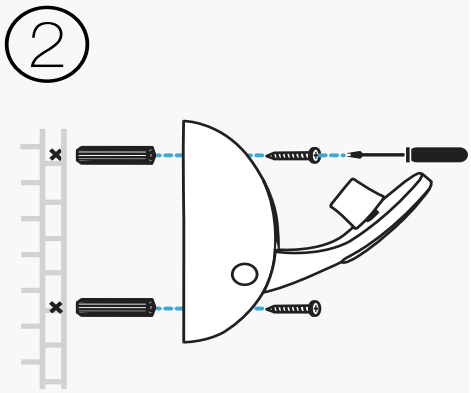

Basis montieren

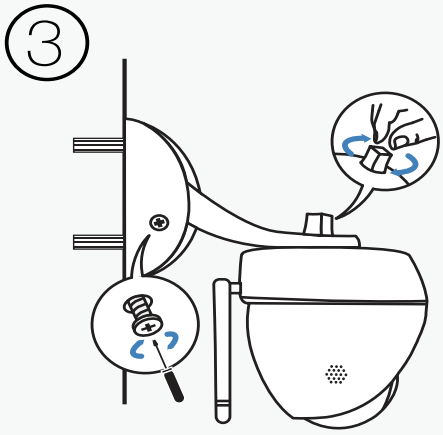

Kamera anbringen

Deckenmontage

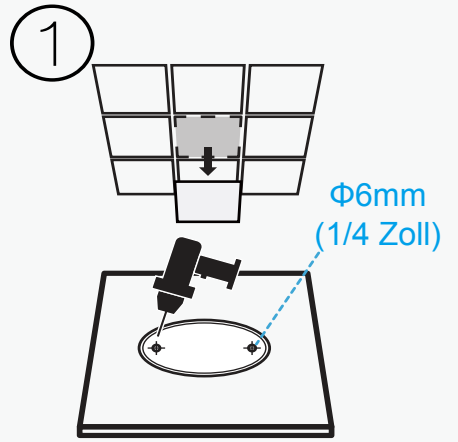

Löcher bohren

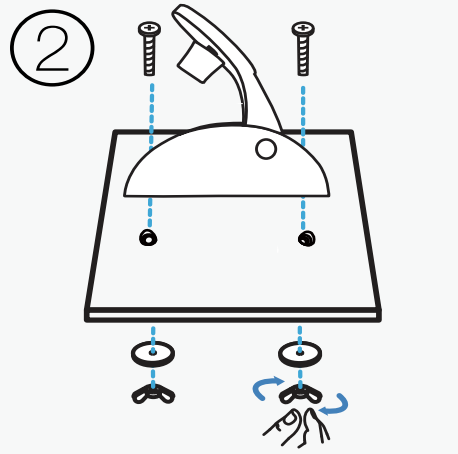

Basis montieren

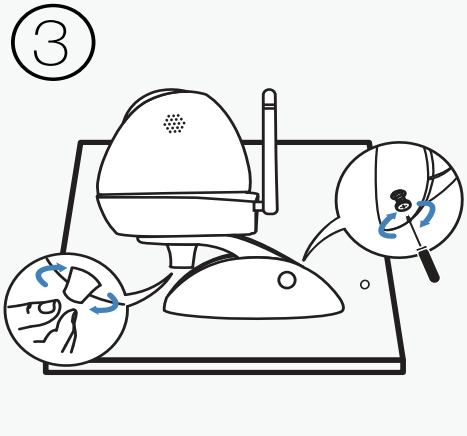

Kamera anbringen

Betrachten des Kamerabildes

Über Smartphone:

Tippen Sie in der Ansicht **My Cam** (**Meine Kamera**) Ihre Kamera an.

Auf dem Computer:

Loggen Sie sich auf der TP-Link-Cloud-Webseite (https://www.tplinkcloud.com) ein und klicken Sie Ihre Kamera an.

Verwendung der WPS/RESET-Taste

WPS (Wi-Fi Protected Setup):

Unterstützt Ihr WLAN WPS, können Sie dies verwenden, um Ihre Kamera zu verbinden. Details finden Sie im Handbuch der Kamera.

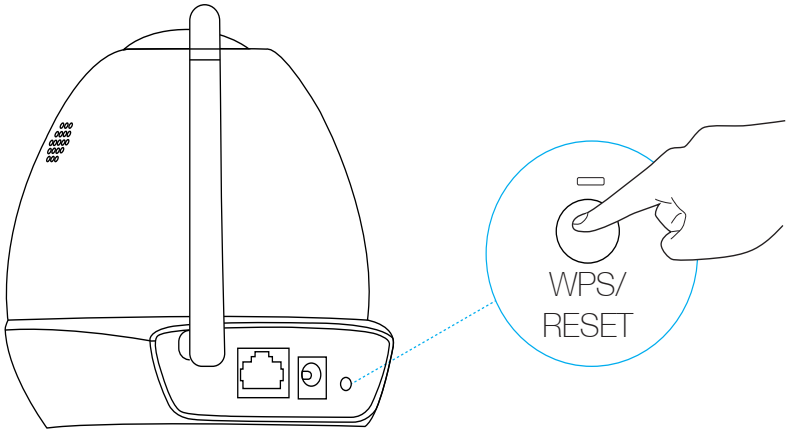

Drücken Sie sie kurz, um WPS zu verwenden und länger als **5** Sekunden, um Ihr Gerät zurückzusetzen.

Weitere Funktionen Ihrer Kamera

Weitere Funktionen von tpCamera

Benachrichtigt werden, wenn eine Bewegung erkannt wird, Einsicht in die Alarm-Historie.

Kommunikation über 2-Wege-Audio.

Anzeigen aller Ihrer Kameras auf einen Blick

Laden Sie sich TP-Links Camera Control Utility herunter und installieren Sie es. Für Details hierzu schauen Sie bitte in das Camera-Control-Handbuch.

Downloads

Um Dokumentation, das Camera Control Utility, Firmware usw. für Ihre Kamera herunterzuladen, gehen Sie bitte auf http://www.tp-link.com und öffnen Sie die Produktseite.

How to set up the camera

1 Connect the camera to the network your smartphone is on.

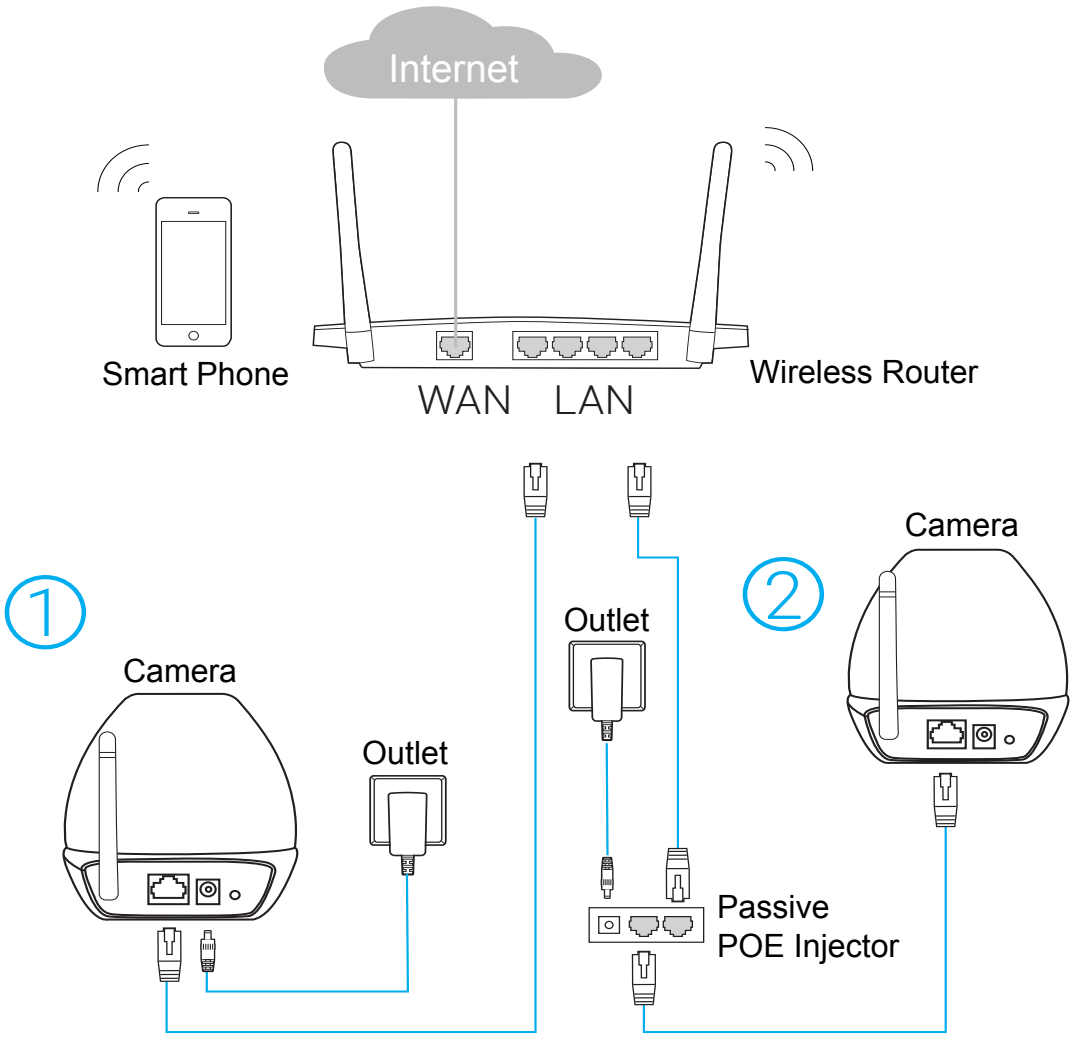

System LED

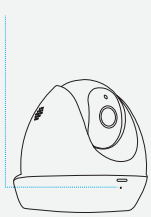

Flashing red: System starting

Solid red: Network not connected

Solid green: Network connected

2 Download and install the **tpCamera** app.

OR

3 Launch tpCamera, log in to your TP-Link ID or create one, then follow the app instructions to set up your new camera.

4 Relocate the camera to your desired location. You can simply place it on a flat surface or mount it with the screws.

Wall Mounting

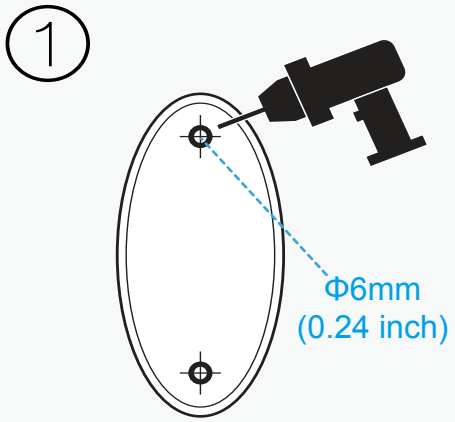

Drill Holes

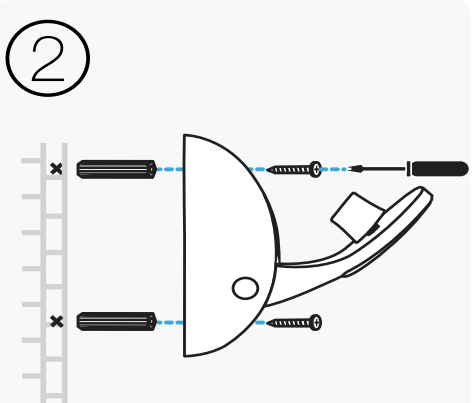

Mount Base

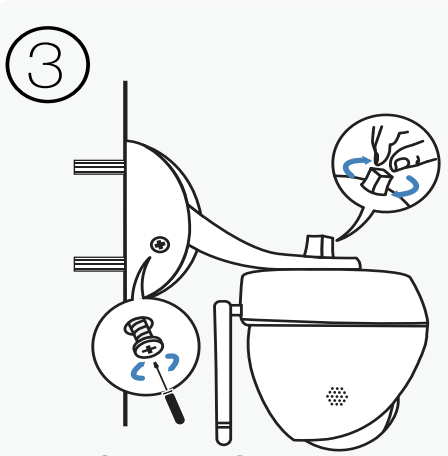

Secure Camera

Ceil Mounting

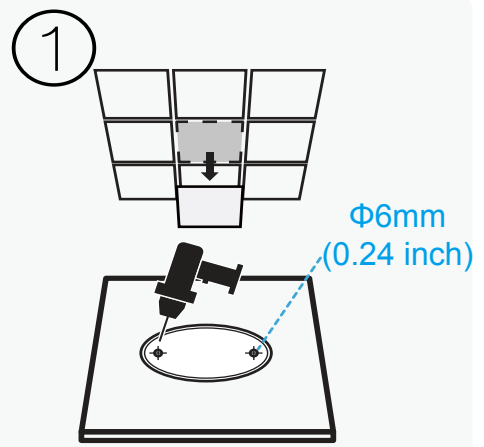

Drill Holes

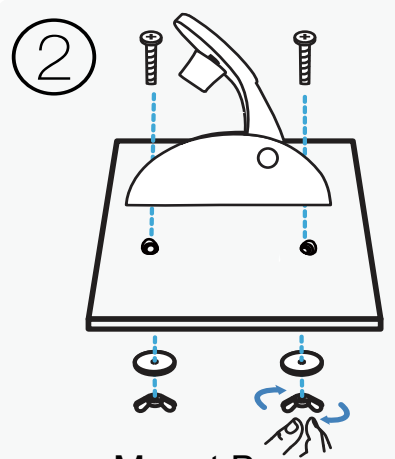

Mount Base

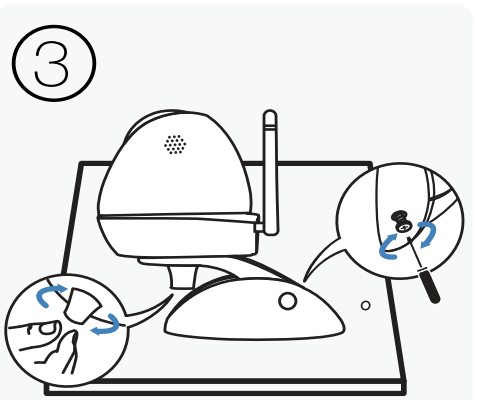

Secure Camera

How to view the camera

Via Smartphone:

On the **My Cam** screen, tap your camera to view the live video.

Via Computer:

Log in to the TP-Link Cloud Website (https://www.tplinkcloud.com), and click your camera to view the live video.

How to use the WPS/RESET Button

WPS (Wi-Fi Protected Setup):

If your Wi-Fi router or access point supports WPS, you can connect the camera to your Wi-Fi network using WPS. For details, see the camera's User Guide.

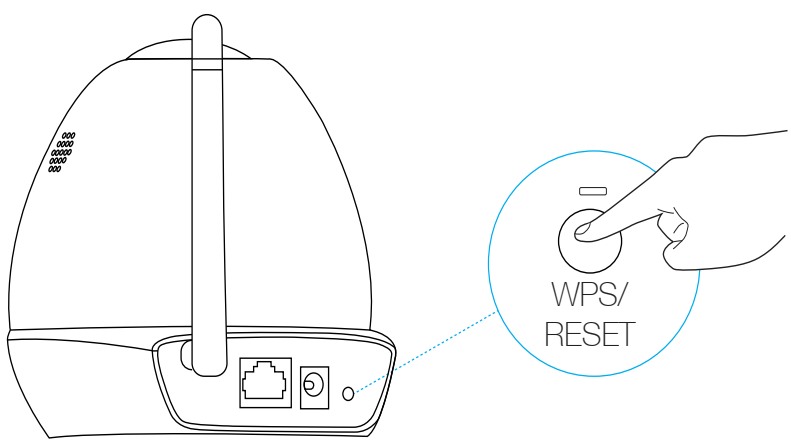

Short Press to trigger WPS and Press and hold for **5** seconds to trigger Reset.

Get more with the camera

More functions with tpCamera

Get notifications when motion is detected, and view alerts history.

Stay in touch with 2-way audio.

View all of your cameras on one screen

Download and install the TP-Link Camera Control utility to view and manage multiple cameras on one screen. For details, see the Camera Control User Guide.

Downloads

For related user guides, Camera Control utility, camera firmware, and other support, please visit the product page at http://www.tp-link.com.

Como configurar la cámara

1 Conecte la cámara a la red en la que está conectado su smartphone.

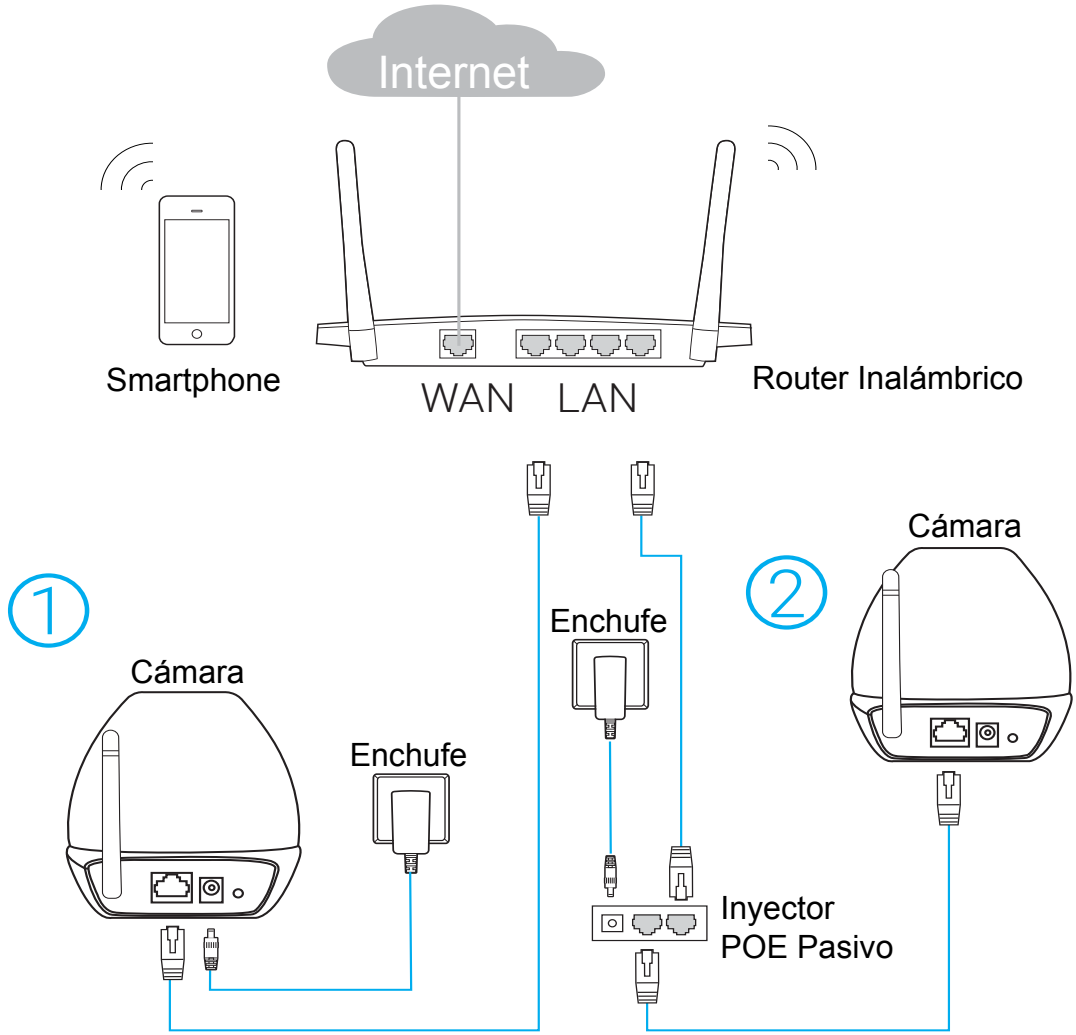

LED de Sistema

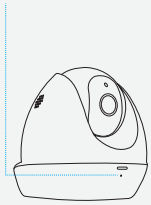

Parpadeando en rojo: Iniciando sistema

Rojo Fijo: La red no está conectada

Verde Fijo: Red conectada

2 Descargue e instale la app **tpCamera**.

O

3 Arranque tpCamera, acceda a su TP-Link ID o cree una, después siga las instrucciones de la app para establecer su nueva cámara.

4 Recoloque la cámara en la ubicación deseada. Puede simplemente colocarla en una superficie plana o montarla con los tornillos.

Montaje de pared

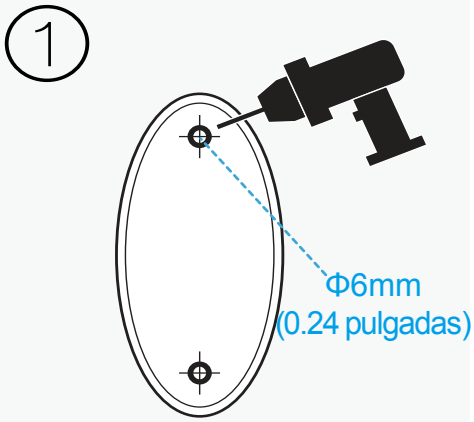

Taladrar Agujeros

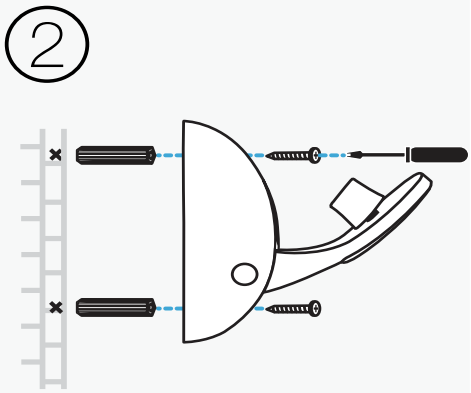

Montar la base

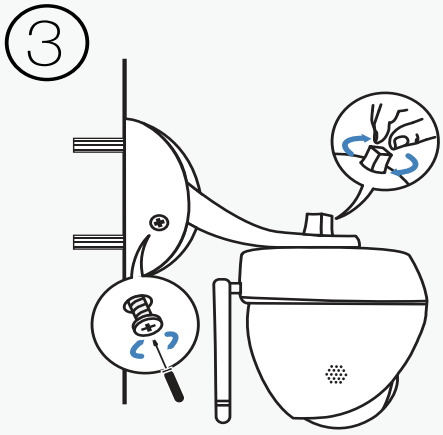

Asegurar la Cámara

Montaje de techo

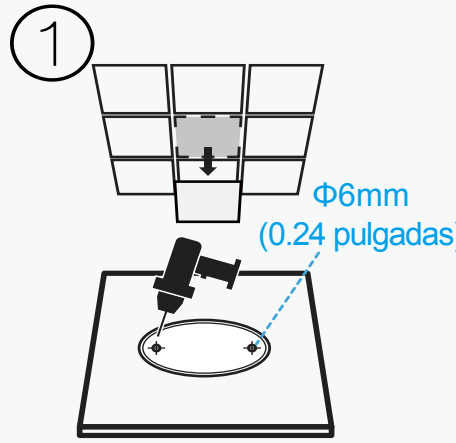

Taladrar Agujeros

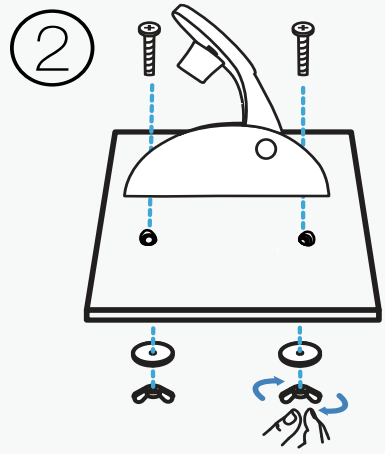

Montar la base

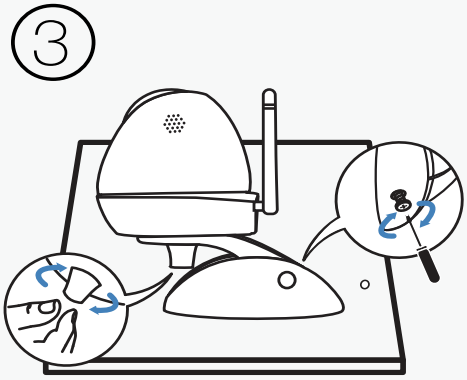

Asegurar la Cámara

Como ver la cámara

Mediante Smartphone:

En la pantalla **Mi Cámara(My Cam)**, seleccione su cámara para ver el vídeo en directo.

Mediante Ordenador:

Acceda a la página web de TP-Link Cloud (https://www.tplinkcloud.com) y haga click en su cámara para ver el vídeo en directo.

Como utilizar el botón WPS/RESET

WPS (Wi-Fi Protected Setup):

Si su router Wi-Fi o punto de acceso soporta WPS, puede conectar la cámara a su red Wi-Fi utilizando WPS. Para más detalles, siga la Guía de Usuario de la cámara.

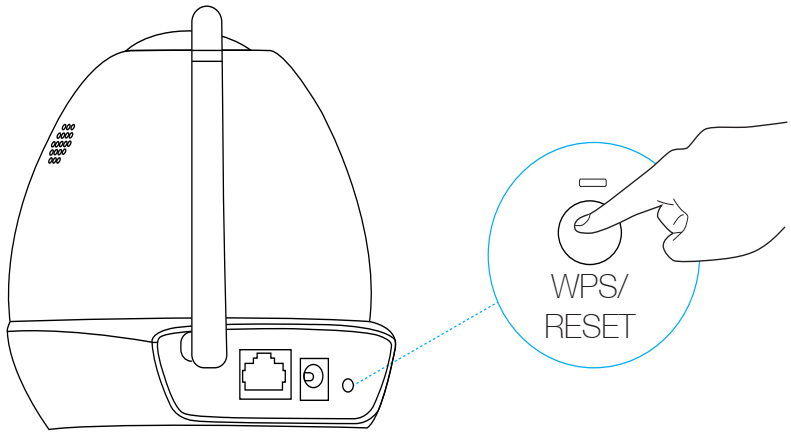

Haga una pulsación corta para activar WPS y pulse y mantenga presionado durante **5** segundos para activar el Reset.

Consiga más con la cámara

Más funciones con tpCamera

Obtener notificaciones cuando se detecte movimiento y ver historial de alertas.

Mantente en contacto con audio de 2 vías.

Ver todas las cámaras en una pantalla

Descargue e instale la utilidad de Control de Cámara(Camara Control) de TP-Link para ver y gestionar múltiples cámaras en una pantalla. Para más detalles, siga la Guía de Usuario de la utilidad de Control de Cámara.

Descargas

Para las mencionadas guías de usuario, utilidyad de Control de Cámara(Camara Control Utility), firmware de la cámara y otros recursos, por favor visite la página del producto en http://www.tp-link.com.

Εγκατάσταση της κάμερας

1 Συνδέστε την κάμερα στο ίδιο δίκτυο, στο οποίο είναι συνδεδεμένο το smartphone σας.

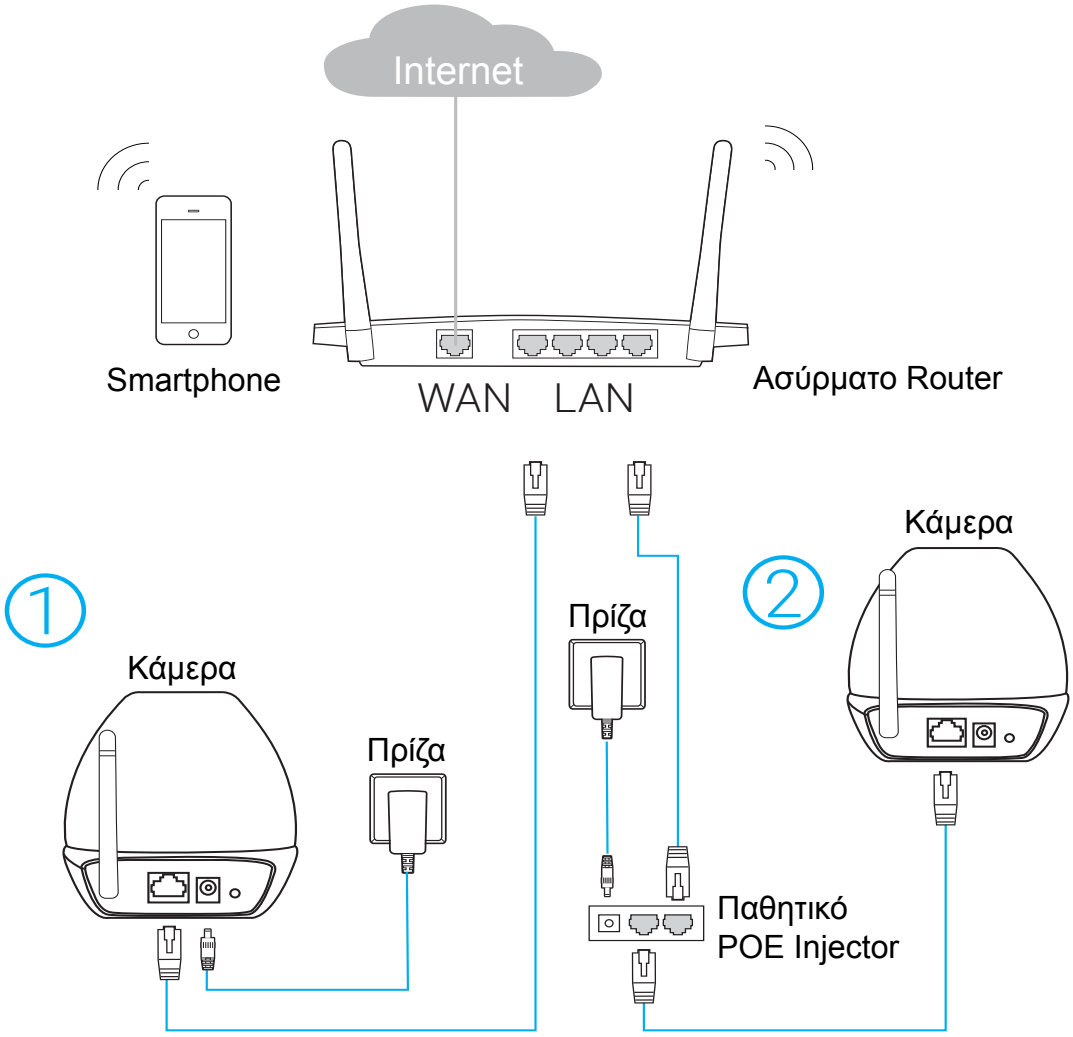

LED Συστήματος

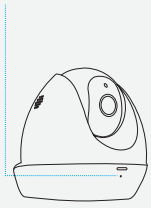

Αναβοσβήνει κόκκινο: Εκκίνηση του συστήματος

Σταθερά αναμμένο κόκκινο: Αποσυνδεδεμένο από δίκτυο

Σταθερά αναμμένο πράσινο: Συνδεδεμένο σε δίκτυο

2 Κάντε λήψη και εγκαταστήστε την εφαρμογή **tpCamera**.

Available on the App Store

ANDROID APP ON Google play

Ή

3 Ανοίξτε την εφαρμογή tpCamera, μπείτε στο TP-Link ID ή δημιουργήστε νέο και στη συνέχεια ακολουθήστε τις οδηγίες που υπάρχουν στην εφαρμογή για να ρυθμίσετε την νέα σας κάμερα.

4 Τοποθετήστε την κάμερα στην επιθυμητή θέση. Μπορείτε απλά να την τοποθετήσετε σε επίπεδη επιφάνεια ή να την στηρίξετε χρησιμοποιώντας τις βίδες.

Στήριξη σε τοίχο

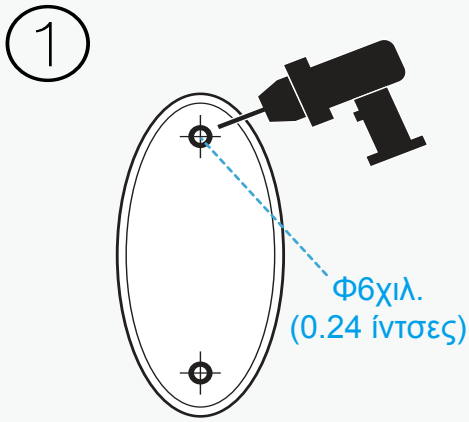

Κάντε τρύπες

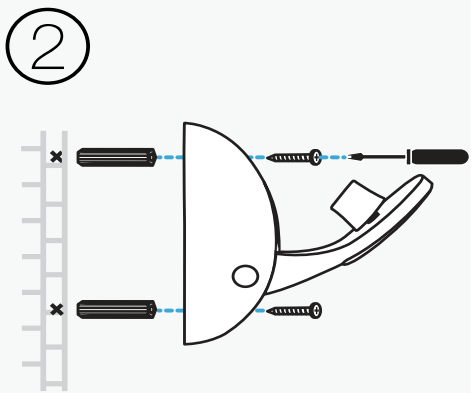

Στηρίξτε τη βάση

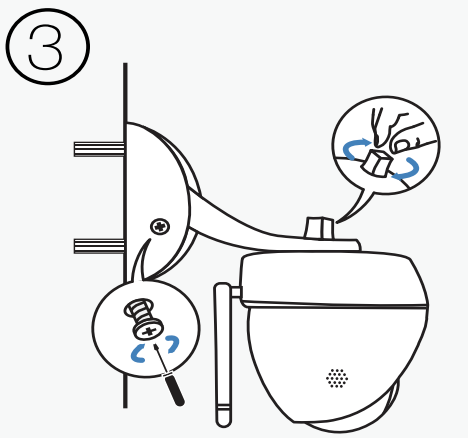

Ασφαλίστε την κάμερα

Στήριξη σε οροφή

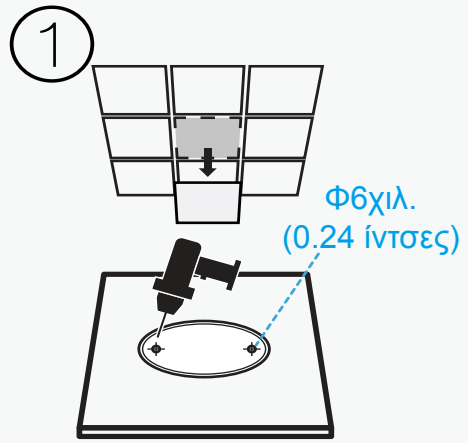

Κάντε τρύπες

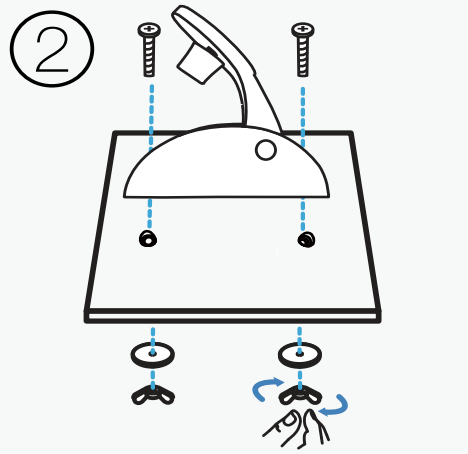

Στηρίξτε τη βάση

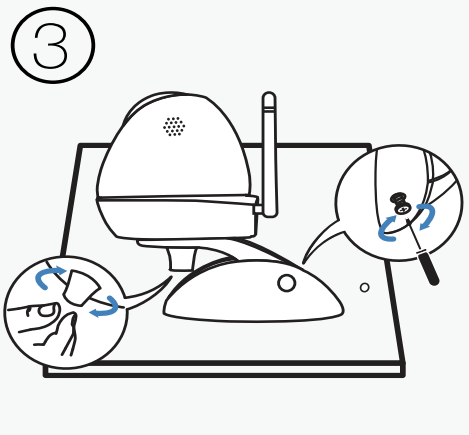

Ασφαλίστε την κάμερα

Πώς μπορώ να δω εικόνα από την κάμερα

Μέσω Smartphone:

Στην οθόνη **My Cam**, πιέστε στην κάμερά σας για να δείτε ζωντανό βίντεο.

Μέσω Υπολογιστή:

Μπείτε στην ιστοσελίδα TP-Link Cloud (https://www.tplinkcloud.com), και πιέστε στην κάμερά σας για να δείτε ζωντανή εικόνα.

Πώς μπορώ να χρησιμοποιήσω το πλήκτρο WPS/RESET

WPS (Wi-Fi Protected Setup):

Αν το Wi-Fi router ή access point σας υποστηρίζει WPS, μπορείτε να συνδέσετε την κάμερα στο δίκτυο Wi-Fi σας χρησιμοποιώντας WPS. Για λεπτομέρειες ανατρέξτε στις οδηγίες χρήσης της Κάμερας.

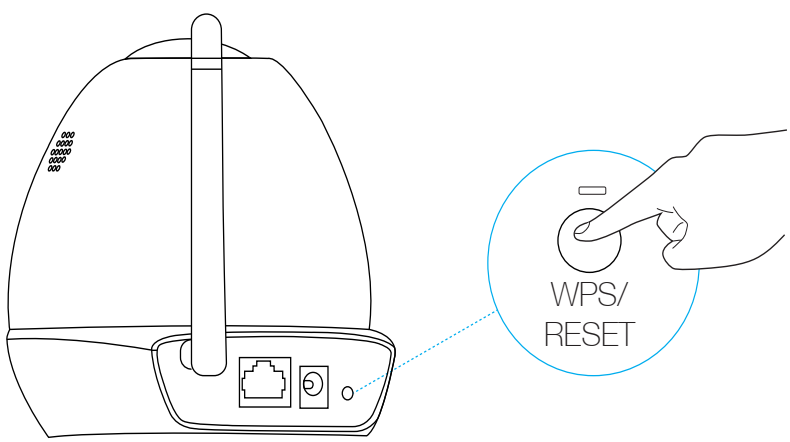

Πιέστε σύντομα για να ενεργοποιήσετε τη λειτουργία WPS και πιέστε και κρατήστε πατημένο για **5** δευτερόλεπτα για να κάνετε Reset (Επαναφορά).

Λήψη περισσότερων στοιχείων μέσω της κάμερας

Περισσότερες λειτουργίες με την tpCamera

Λήψη ειδοποιήσεων όταν εντοπιστεί κίνηση και προβολή ιστορικού ειδοποιήσεων.

Αμφίδρομος ήχος για να είστε σε επαφή.

Προβολή όλων των καμερών σε μία οθόνη

Λήψη και εγκατάσταση της εφαρμογής Ελέγχου της Κάμερας TP-Link για να δείτε και να διαχειριστείτε πολλές κάμερες σε μία οθόνη. Για λεπτομέρειες ανατρέξτε στις αναλυτικές Οδηγίες Χρήσης της κάμερας.

Λήψεις

Για τις σχετικές Οδηγίες Χρήσης, την εφαρμογή Ελέγχου της Κάμερας, το Firmware της Κάμερας και άλλα, παρακαλούμε επισκεφθείτε την ιστοσελίδα του προϊόντος μέσω της ιστοσελίδας http://www.tp-link.com.

Comment paramétrer la caméra

1 Connecter la caméra au même réseau que votre smartphone.

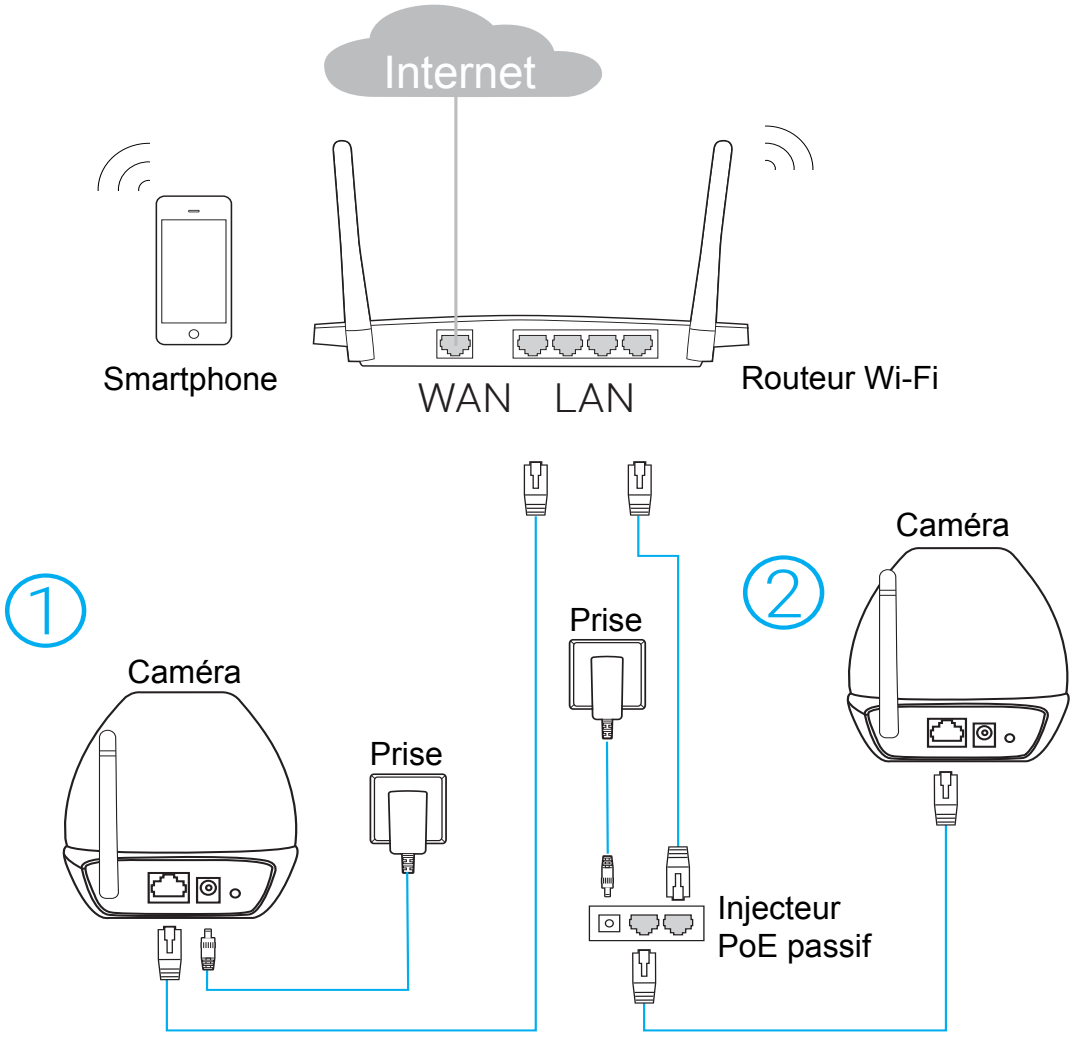

DEL système

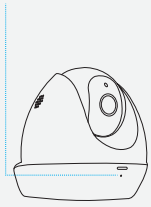

Rouge clignotante: Démarrage système

Rouge fixe: Non connecté au réseau

Verte fixe: Connecté au réseau

2 Télécharger et installer l'application **tpCamera**.

Ou

3 Lancer tpCamera, connectez vous à votre TP-Link ID ou créez le, suivez ensuite les instructions de l'application pour paramétrer votre caméra.

4 Vous pouvez la placer sur une surface plane ou la fixer avec des vis.

Montage mural

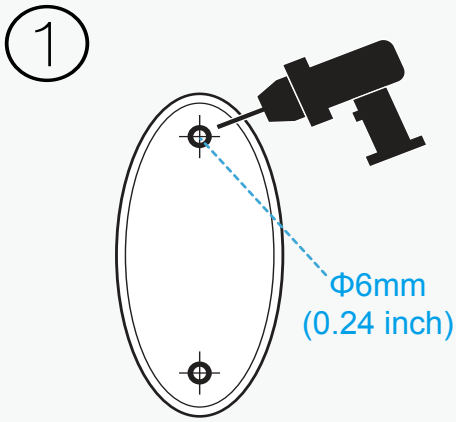

Percer

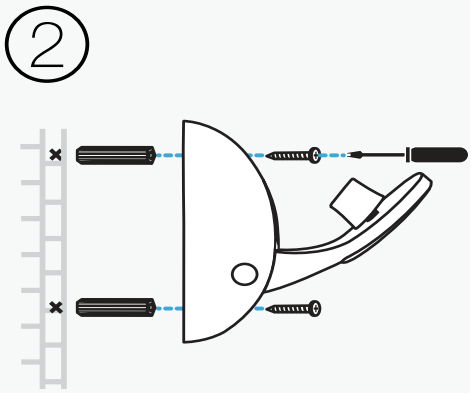

Fixer la base

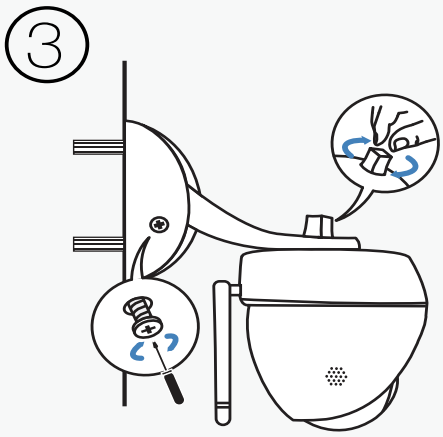

Fixer la caméra

Montage au plafond

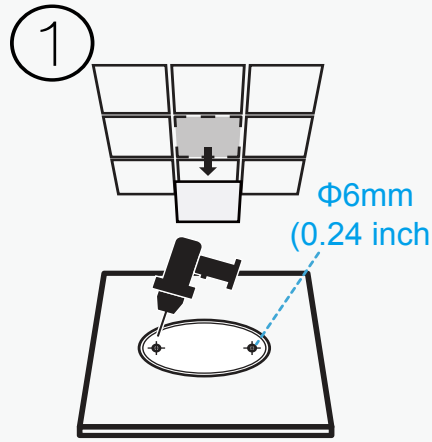

Percer

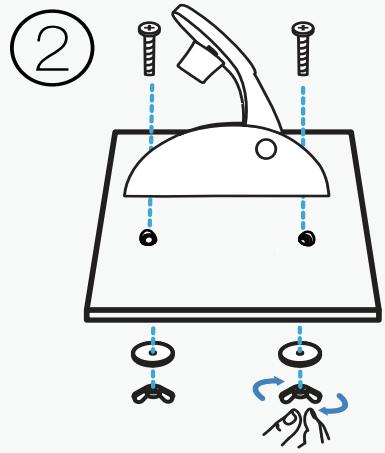

Fixer la base

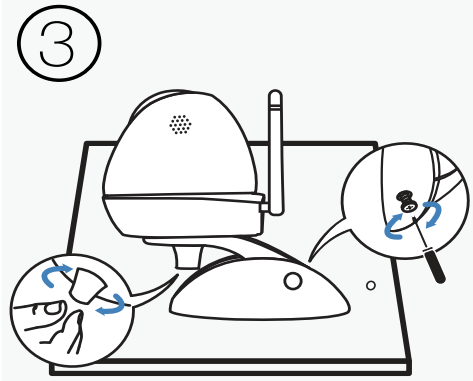

Fixer la caméra

Comment accéder à la caméra

Via un Smartphone:

Sur l'écran **My Cam** (**Ma Caméra**), sélectionner la caméra pour visualiser la vidéo en temps réel.

Via un Ordinateur:

Connectez vous au Cloud TP-Link (https://www.tplinkcloud.com), cliquez sur la caméra pour accéder à la vidéo en temps réel.

Comment utiliser le bouton WPS/Reset

WPS (Wi-Fi Protected Setup):

Si votre routeur ou votre point d'accès supporte WPS, vous pouvez connecter la caméra à votre réseau Wi-Fi en utilisant WPS. Pour plus de détails, consultez le mode d'emploi de la caméra.

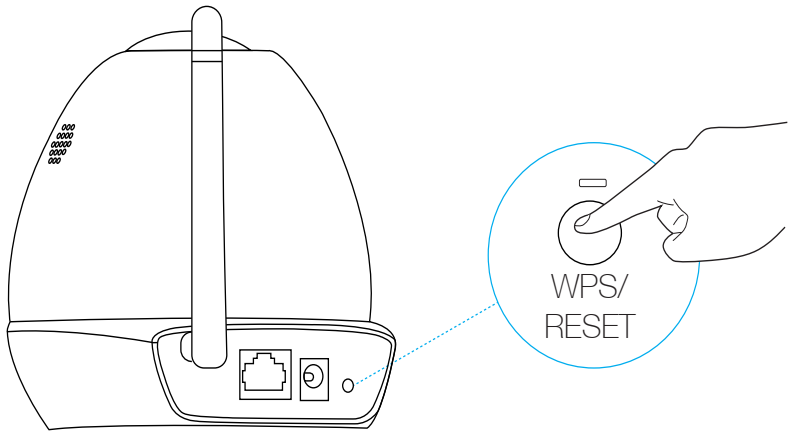

Appuyer brièvement pour déclencher la fonction WPS ou maintenir appuyé **5s** pour réinitialiser la caméra.

Obtenir plus de la caméra

Plus de fonctionnalités avec tp-Camera

Soyez avertis quand un mouvement est détecté et consultez l'historique des alertes.

Restez en contact avec l'audio bidirectionnel.

Visualiser toutes vos caméras sur un écran unique

Télécharger et installer l'utilitaire "TP-Link Camera Control" pour visualiser et administrer plusieurs caméra sur un écran unique. Pour plus de détails, consultez le mode d'emploi de l'utilitaire "TP-Link Camera Control".

Téléchargements

Pour les modes d'emploi de la caméra de l'utilitaire, les firmwares et tout autre support, merci de consulter la page produit sur http://www.tp-link.com.

Come impostare la telecamera

1 Connettete la telecamera alla rete del vostro smartphone.

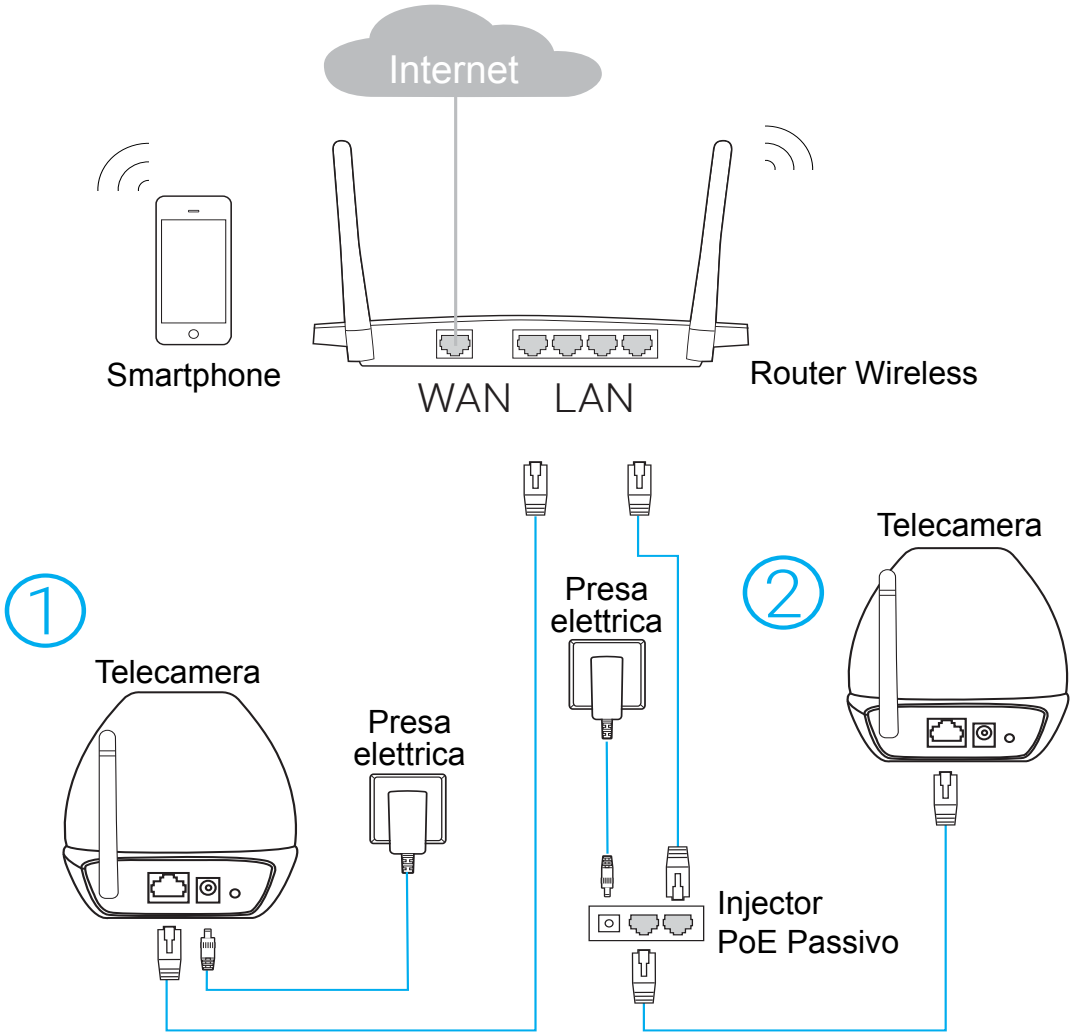

LED System

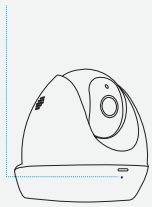

Rosso Lampeggiante: Il Sistema sta partendo

Rosso Fisso: Rete non connessa

Verde Fisso: Rete connessa

2 Scaricate e installate l'app **tpCamera**.

OPPURE

3 Lanciate tpCamera, fate login al vostro TP-Link ID o createne uno, quindi seguite le istruzioni della app per impostare la vostra nuova telecamera.

4 Riposizionate la telecamera dove desiderate. Potete posizionarla semplicemente su di una superficie piana o montarla con delle viti.

Installazione a muro

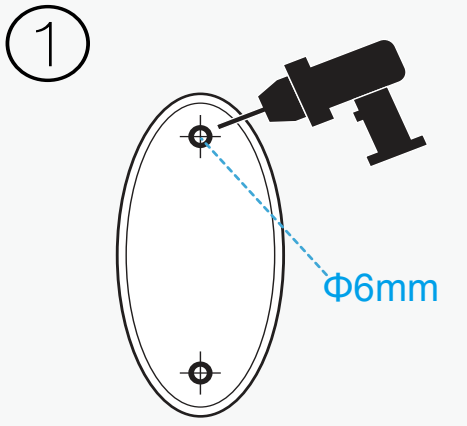

Buchi per il trapano

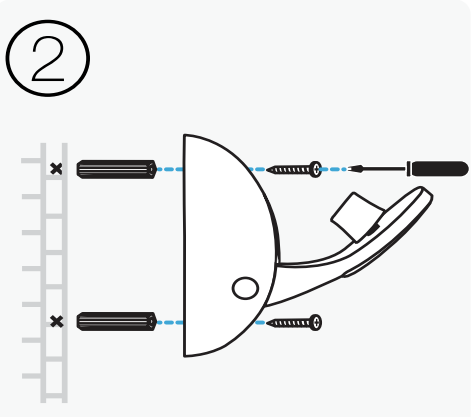

Base di montaggio

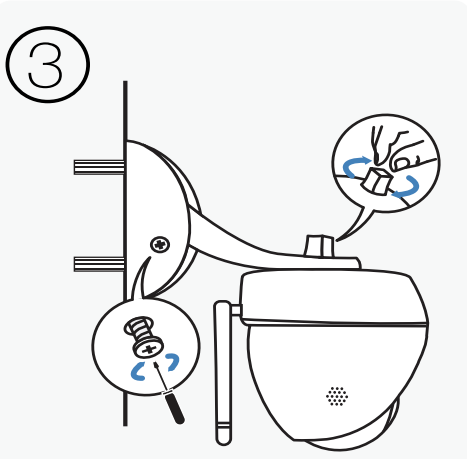

Fissate la telecamera

Installazione a soffitto

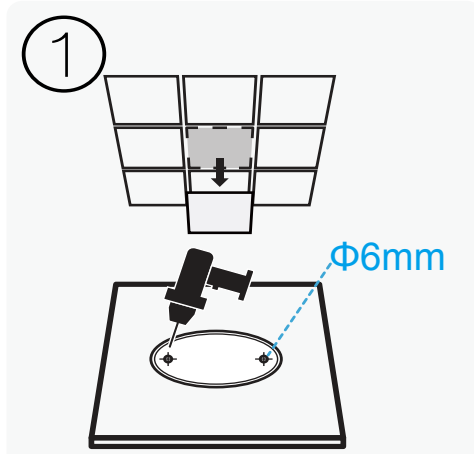

Buchi per il trapano

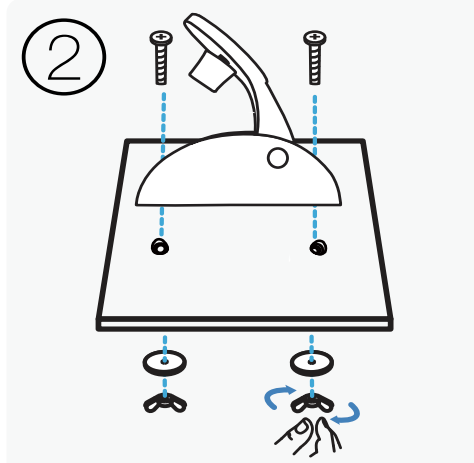

Base di montaggio

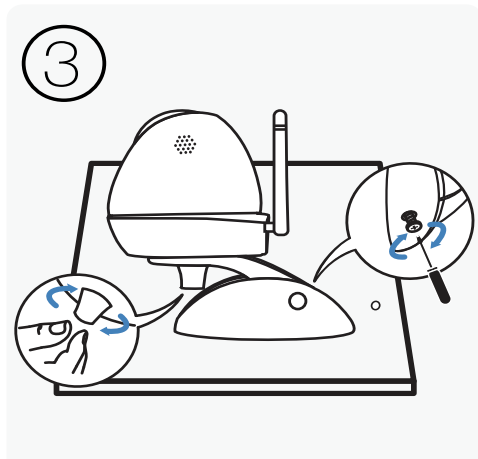

Fissate la telecamera

Come vedere la telecamera

Mediante Smartphone:

Nella schermata **My Cam**, tappate la vostra telecamera per vedere il video live.

Mediante Computer:

Fate login al sito web TP-Link Cloud (https://www.tplinkcloud.com) e fate clic sulla vostra telecamera per vedere il video live.

Come usare il tasto WPS/RESET

WPS (Wi-Fi Protected Setup):

Se i vostri router Wi-Fi o access point supportano WPS, potete connettere la telecamera alla vostra rete Wi-Fi utilizzando il WPS. Per i dettagli, consultate la Guida Utente della telecamera.

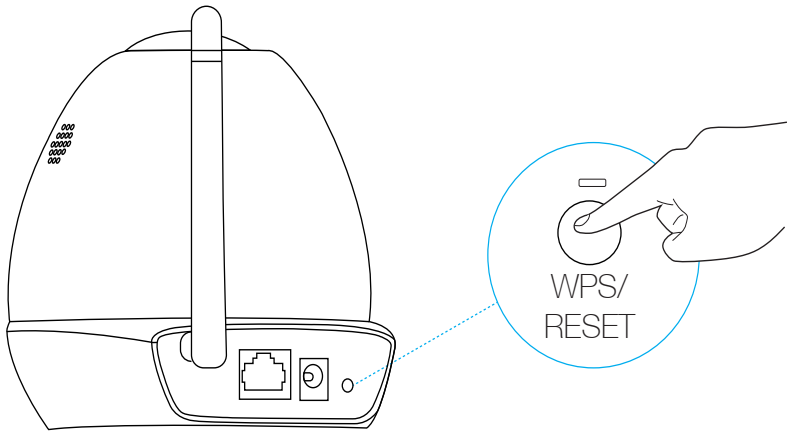

Premete brevemente per innescare WPS e premete per **5** secondi per fare reset.

Ottenete di più dalla vostra telecamera

Ulteriori funzioni della tpCamera

Ricevete notifiche quando viene rilevato movimento, e vedete lo storico degli allarmi.

Rimani in contatto con audio a 2 vie.

Vedete tutte le vostre telecamere in una schermata

Scaricate e installate la utility Camera Control di TP-Link per vedere e gestire più telecamere in una schermata. Per i dettagli, consultate la Guida Utente del Camera Control.

Download

Per guide utente, utility Camera Control, firmware e altro supporto, visitate la pagina prodotto in http://www.tp-link.com.

Como configurar a câmara

1 Ligue a câmara na mesma rede que o seu Smartphone.

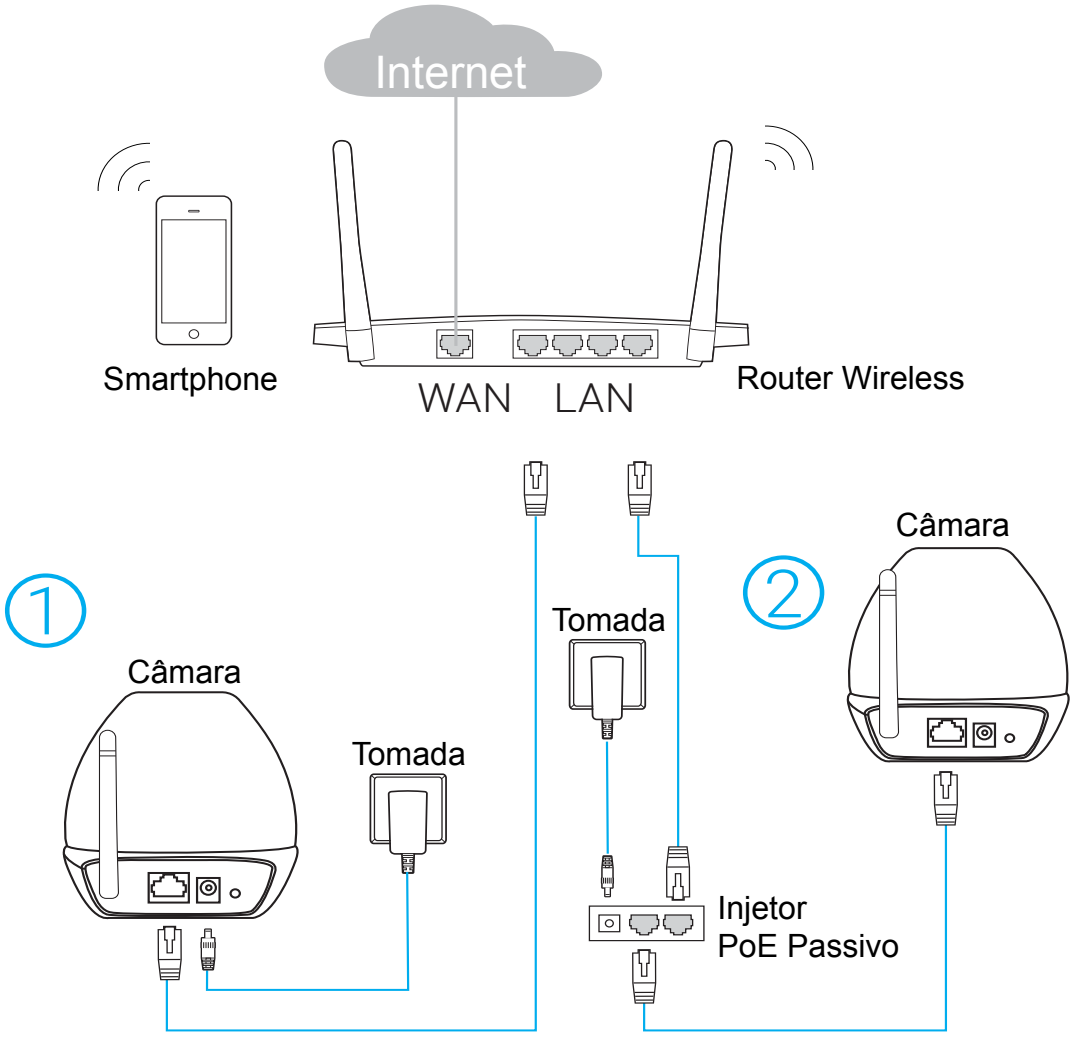

LED do sistema

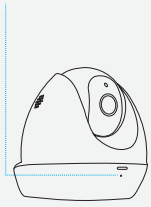

Piscar Vermelho: A iniciar o sistema

Vermelho: Sem ligação de rede

Verde: Ligado à rede

2 Download e instalação da App **tpCamera**.

OU

3 Inicie a App tpCamera, introduza os dados de acesso à sua TP-Link ID ou crie uma conta nova. Siga as instruções na App para configurar a sua nova câmara.

4 Instale a câmara no local desejado. Pode simplesmente colocar numa superfície plana ou instalar noutro tipo de superfície através de parafusos.

Montagem em Parede

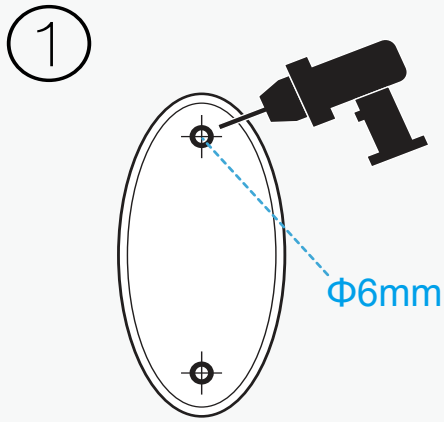

Orifícios para perfuração

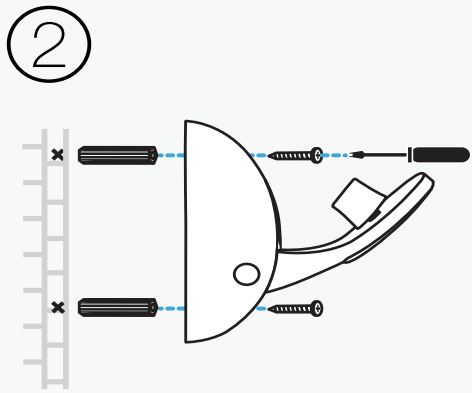

Suporte de Instalação

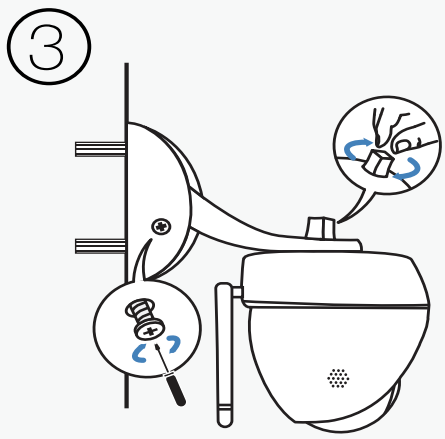

Fixar a câmara

Montagem em Teto

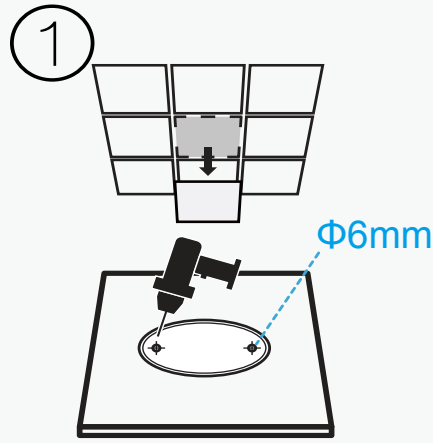

Orifícios para perfuração

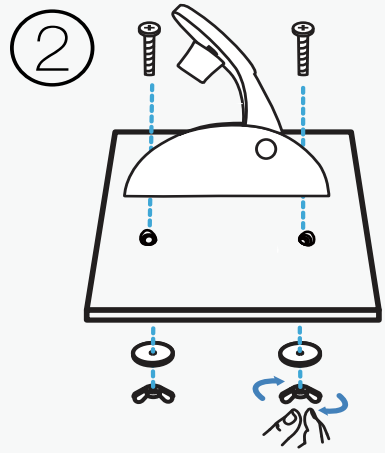

Suporte de Instalação

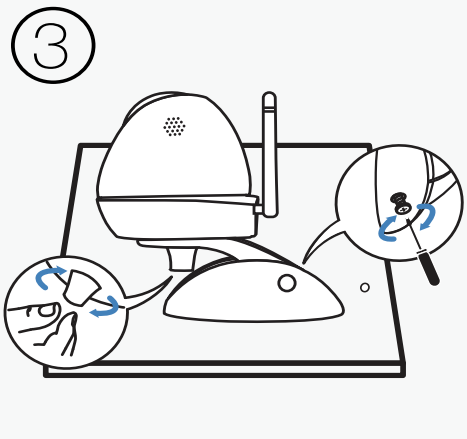

Fixar a câmara

Como visualizar a câmara

Via Smartphone:

No ecrã **My Cam**, toque na câmara para visualizar o vídeo em direto.

Via Computador:

Inicie a sessão no portal Web TP-Link Cloud (https://www.tplinkcloud.com) e clique na câmara para visualizar o vídeo em direto.

Como utilizar o botão WPS/RESET

WPS (Wi-Fi Protected Setup):

Se o seu Router Wi-Fi ou ponto de acesso suporta WPS, poderá conectar a sua câmara à sua rede Wi-Fi utilizando WPS. Para mais detalhes, consulte o Guia de Utilizador da câmara.

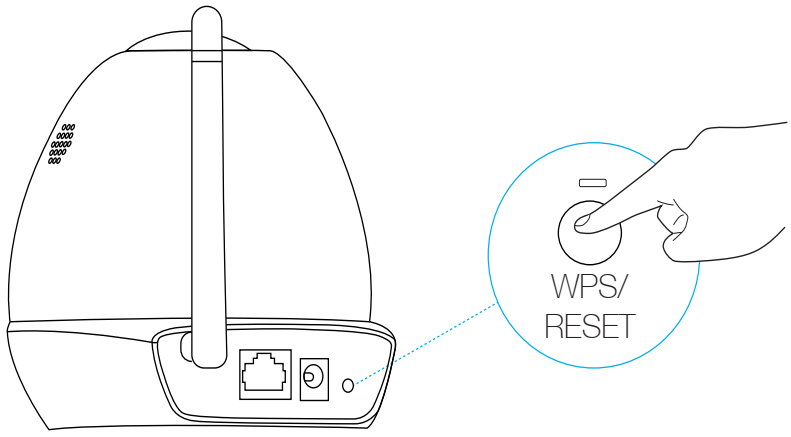

Pressionar durante 1 segundo para ativar o WPS ou pressionar durante **5** segundos para Repor as definições de fábrica.

Faça mais com a sua câmara

Mais funções com a App tpCamera

Receba notificações quando for detetado movimento e veja o histórico de alertas.

Esteja em contacto através de Áudio de duas vias.

Visualizar todas as câmaras num único ecrã

Efetue o Download e instale o software utilitário TP-Link Camera Control para visualizar e gerir múltiplas câmaras num só ecrã. Para mais informações, por favor consulte o Guia de Utilizador.

Downloads

Para consulta do Guia de Utilizador, Software Camera Control Utility, atualizações de Firmware ou para outro tipo de suporte, por favor visite a página do produto em http://www.tp-link.com.

Kameran valmisteleminen

1 Kytke kamera samaan verkkoon kuin missä älypuhelin on.

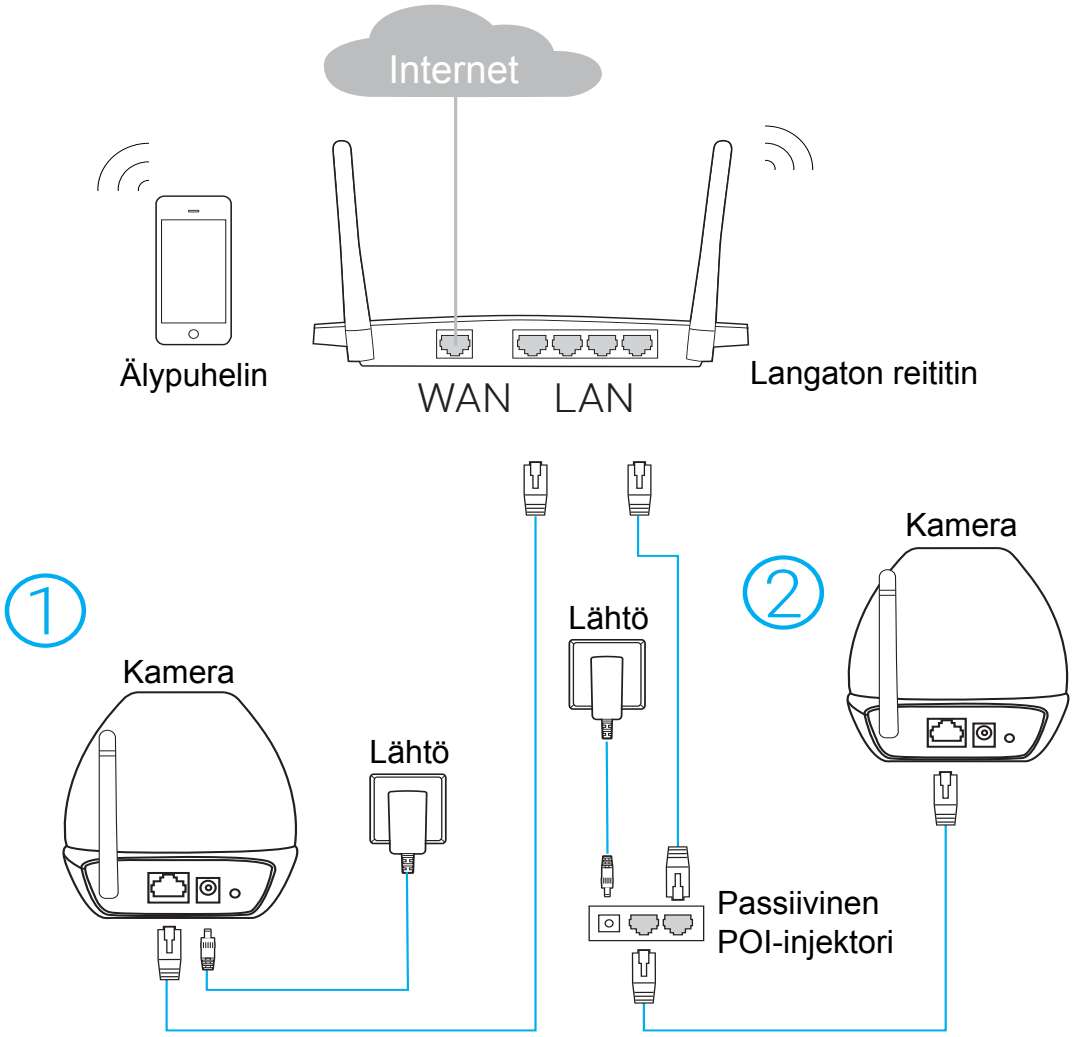

Järjestelmän merkkivalo

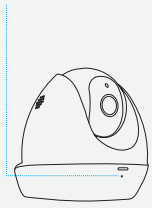

Vilkkuva punainen: Järjestelmä käynnistyy

Tasaisen punainen: Ei verkkoyhteyttä

Tasaisen vihreä: Verkkoyhteys muodostettu

2 Lataa ja asenna **tpCamera**-sovellus.

TAI

3 Käynnistä tpCamera, kirjaudu TP-Link ID tai luo tili ja määritä uusi kamera sovelluksen ohjeiden mukaisesti.

4 Siirrä kamera haluamaasi paikkaan. Sen voi yksinkertaisesti asettaa tasaiselle pinnalle tai asentaa ruuveilla.

Seinäkiinnitys

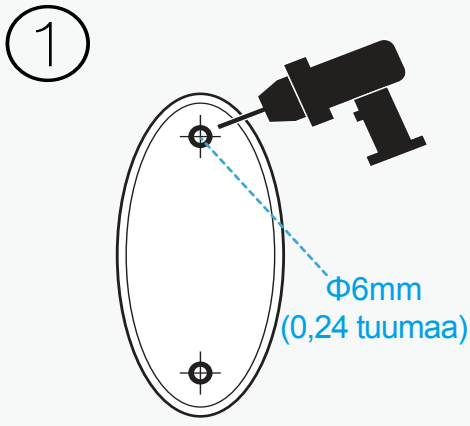

Poraa reiät

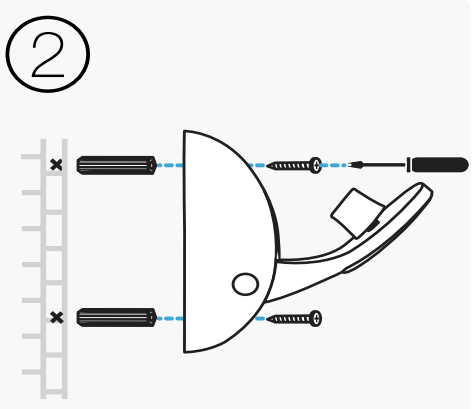

Asenna alusta

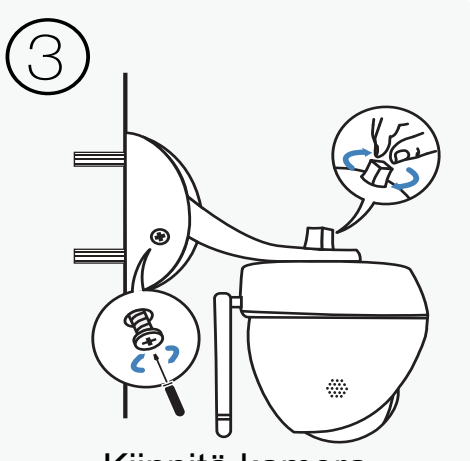

Kiinnitä kamera

Kattokiinnitys

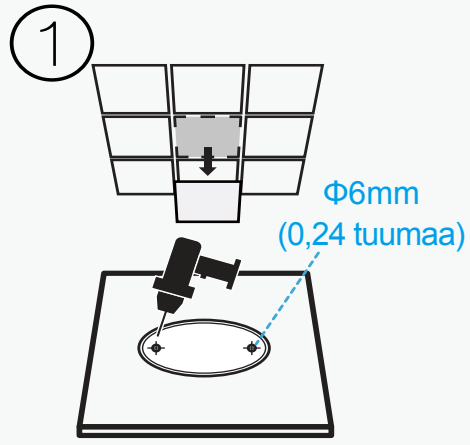

Poraa reiät

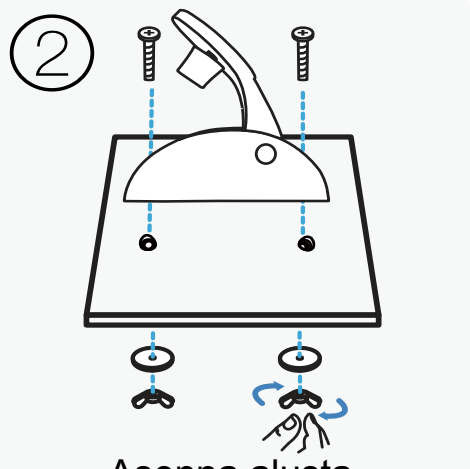

Asenna alusta

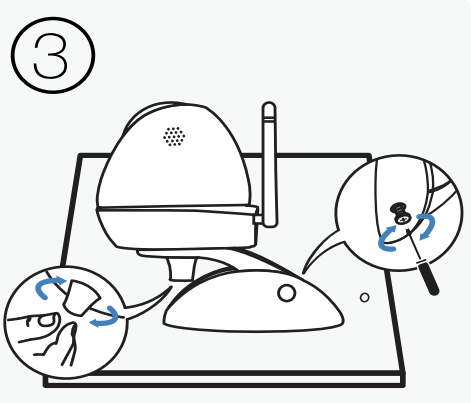

Kiinnitä kamera

Kameran katseleminen

Älypuhelimella:

Napauta **My Cam** -näytössä kameraa nähdäksesi live-videokuvan.

Tietokoneen kautta:

Kirjaudu TP-Link Cloud -sivustolle (https://www.tplinkcloud.com) ja napauta kameraasi nähdäksesi live-videokuvan.

WPS/RESET-painikkeen käyttäminen

WPS (Wi-Fi Protected Setup):

Jos Wi-Fi-reititin tai tukiasema tukee WPS:ää, voit yhdistää kameran Wi-Fi-verkkoon WPS:llä. Lisätietoja on kameran käyttöoppaassa.

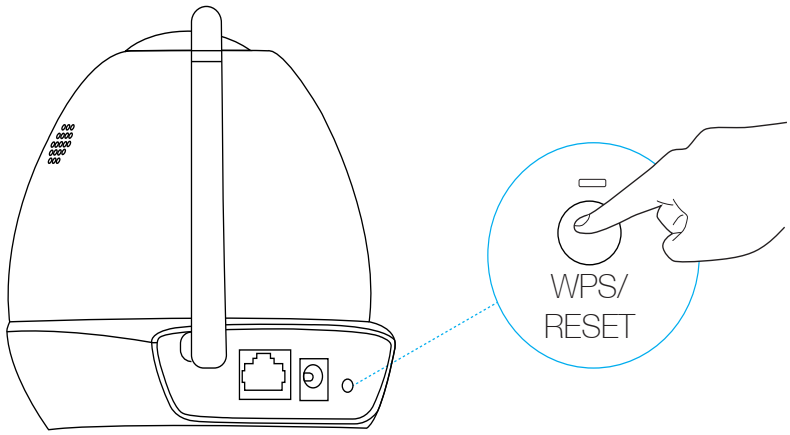

Paina lyhyestä käynnistääksesi WPS:n ja paina **5** sekuntia aloittaaksesi nollauksen.

Saa enemmän irti kamerasta

Lisää toimintoja tpCameralla

Saa ilmoituksia liikkeentunnistuksesta ja näe hälytyshistoria.

Pidä yhteyttä 2-suuntaisella audiolla.

Näytä kaikki kamerasi yhdellä näytöllä

Lataa ja asenna TP-Linkin Camera Control -apuohjelma nähdäksesi ja hallinnoidaksesi useita kameroita yhdellä näytöllä. Lisätietoja on Camera Controlin käyttöoppaassa.

Lataukset

Käyttöoppaat, Camera Control -apuohjelma, kameran laiteohjelmisto ja muu tuki löytyvät tuotesivulta osoitteessa http://www.tp-link.com.

Hoe de camera in te stellen

1 Verbind de camera met het netwerk waar uw smartphone mee verbonden is.

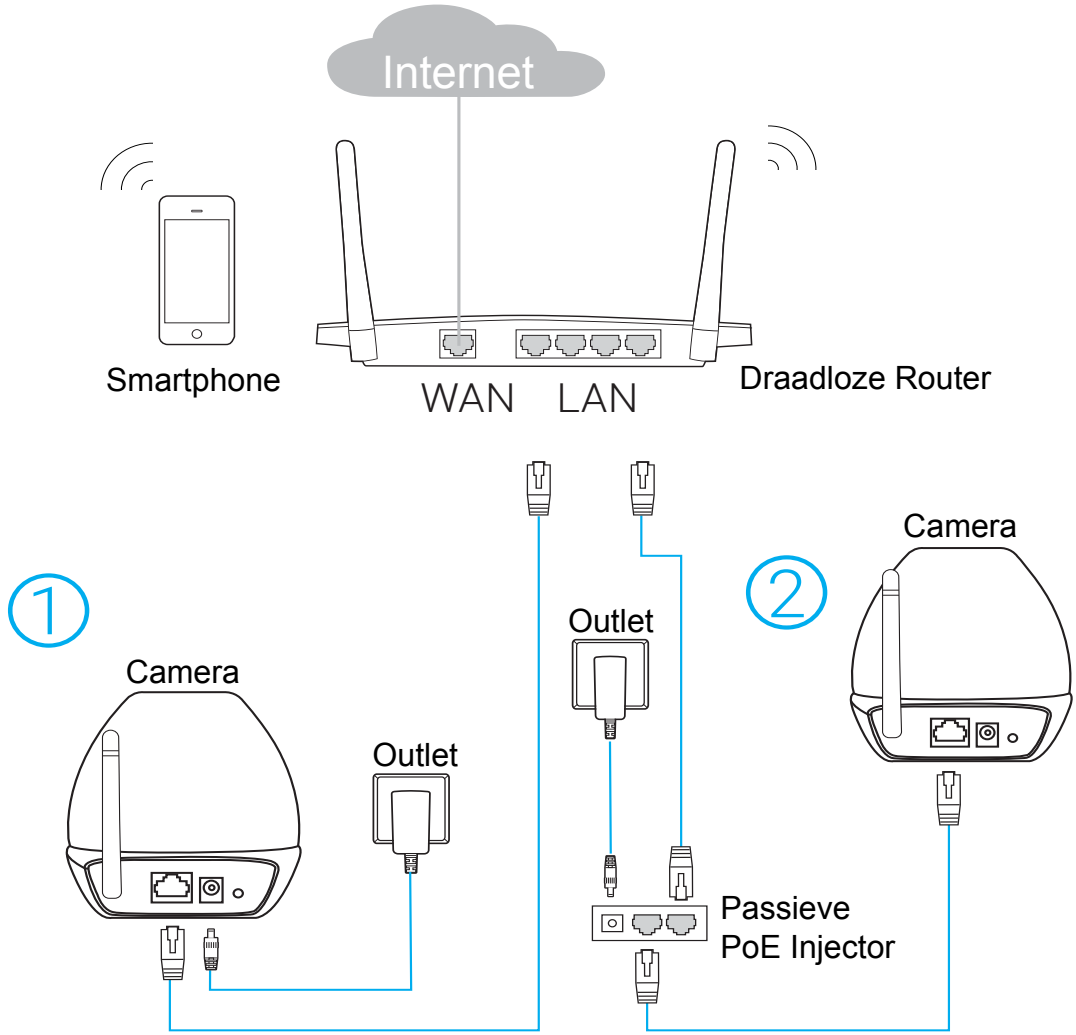

Systeem LED

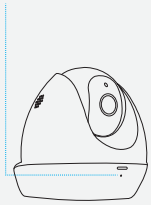

Knipperd rood: Systeem start op

Solide rood: Netwerk niet verbonden

Solide groen: Netwerk is verbonden

2 Download en installeer de **tpCamera** app.

OF

3 Start tpCamera, log in op uw TP-Link ID of creëer er één, volg daarna de instructies in de app om uw nieuwe camera in te stellen.

4 Verplaats de camera naar gewenste locatie. Gewoon op een platte ondergrond plaatsen of bevestigen met de meegeleverde schroeven.

Muur bevestiging

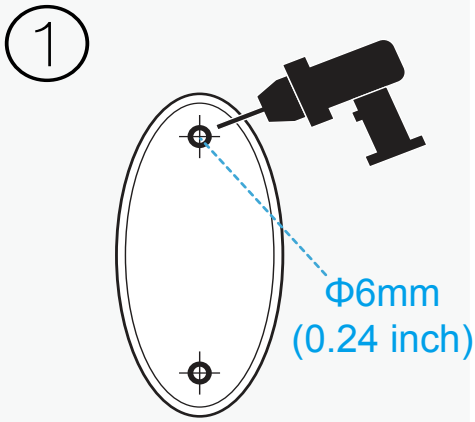

Boor gaten

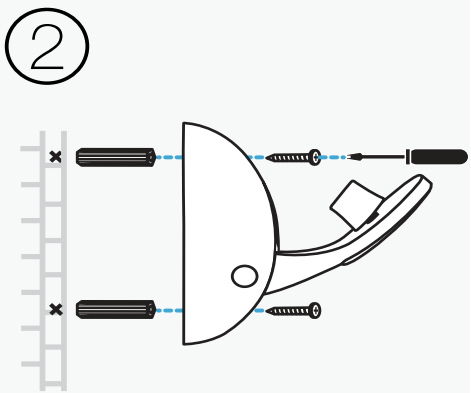

Monteer basis

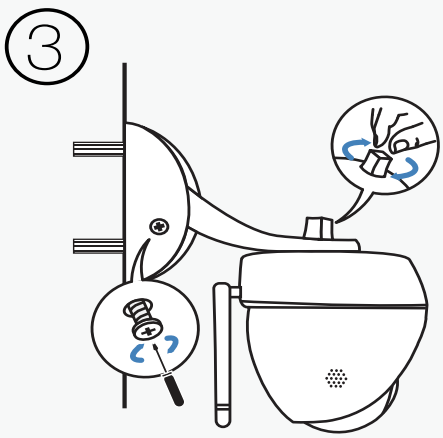

Bevestig Camera

Plafond bevestiging

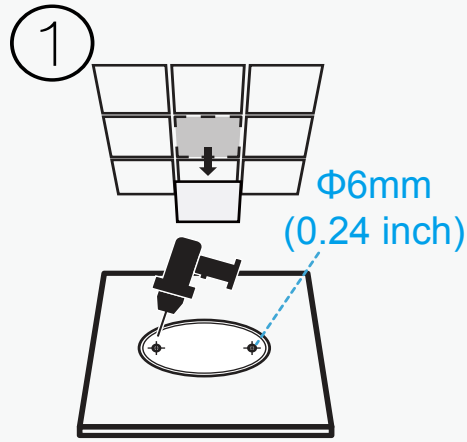

Boor gaten

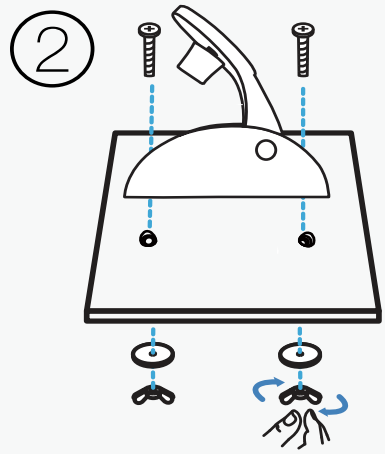

Monteer basis

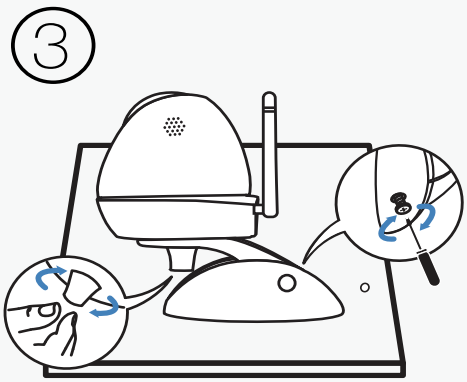

Bevestig Camera

Hoe de camera te bekijken

Via Smartphone:

Op het **My Cam** scherm, tik op uw camera om de live video te bekijken.

Via Computer:

Log in op de TP-Link Cloud website (https://www.tplinkcloud.com) en klik op uw camera om de live video te bekijken.

Hoe de WPS/RESET knop te gebruiken

WPS (Wi-Fi Protected Setup):

Als uw Wi-Fi router of access point WPS ondersteund, kunt u uw camera verbinden met uw Wi-Fi netwerk door gebruik te maken van WPS. Voor details, raadpleeg de camera's gebruikershandleiding.

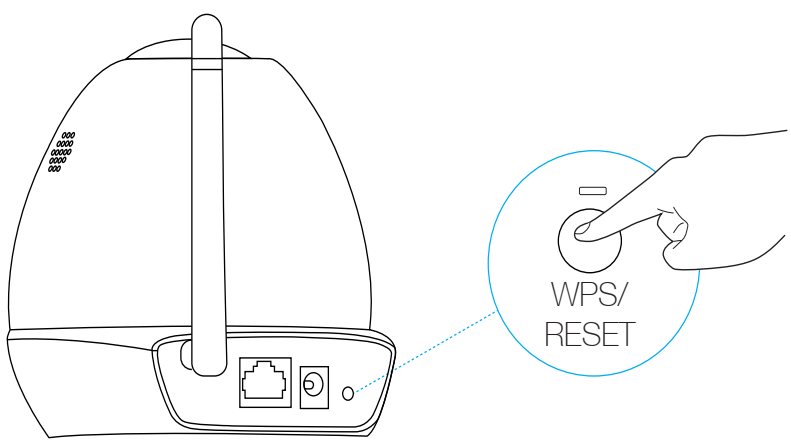

Kort indrukken om de WPS te activeren en houdt voor **5** seconden ingedrukt om de RESET te activeren.

Verkrijg meer met de camera

Meer functies met tpCamera

Krijg notificaties wanneer beweging is gedetecteerd en bekijk alert geschiedenis.

Blijf in zicht met de 2-wegen audio.

Bekijk al uw camera's op één scherm

Download en installeer de TP-Link Camera Control utility om meerdere camera's op één scherm te bekijken en te beheren. Voor details, raadpleeg de Camera Control gebruikershandleiding.

Downloads

Voor gerelateerde gebruikershandleidingen, Camera Control utility, camera firmware en andere ondersteuningen, bezoek alstublieft de product pagina op http://www.tp-link.com.

Installera kameran

1 Anslut kameran till nätverket som din smartphone är på.

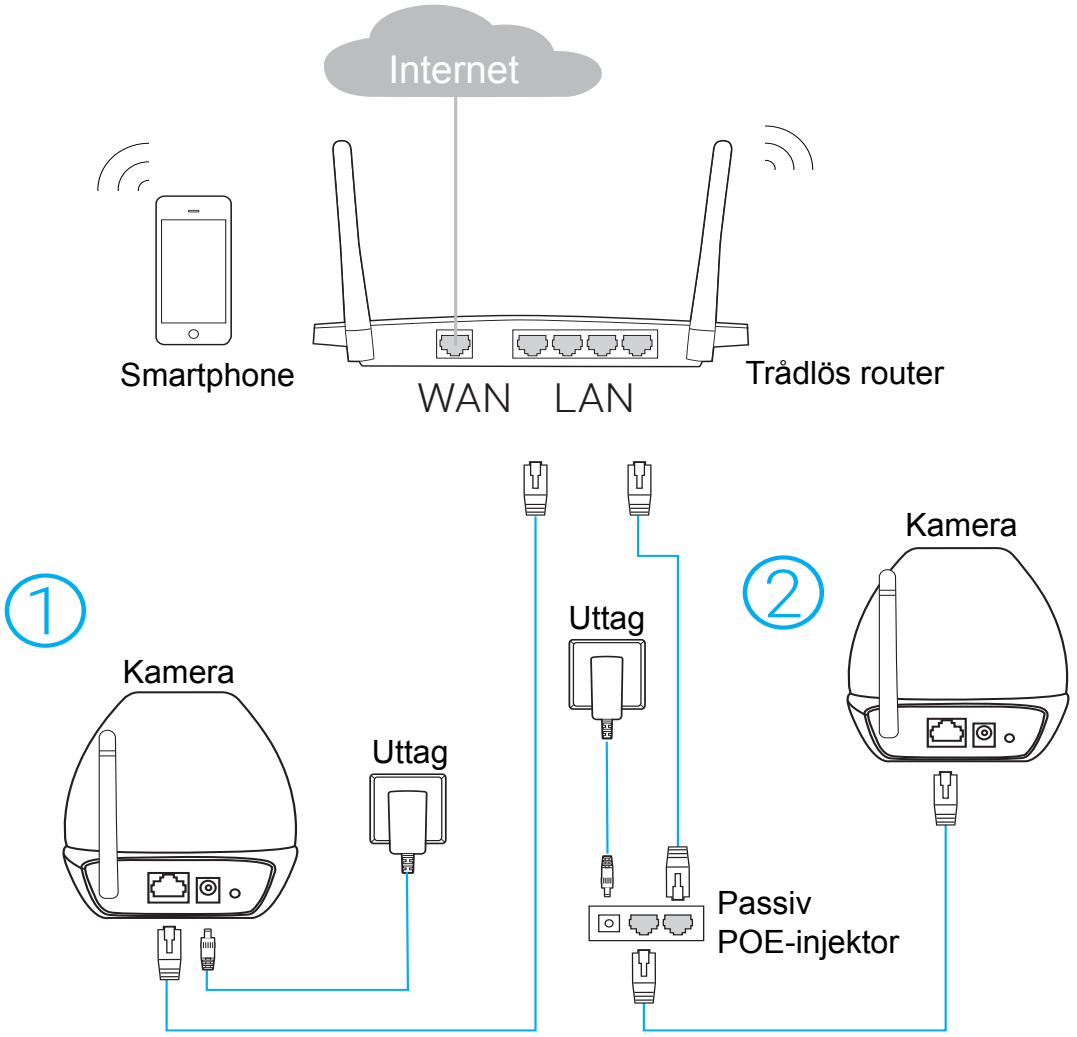

System LED

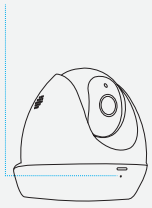

Blinkande rött: Systemstart

Fast rött: Nätverk är inte anslutet

Fast grönt sken: Nätverksansluten

2 Ladda ner och installera **tpCamera** app.

ELLER

3 Starta tpCamera, logga in på ditt TP-Link ID eller skapa ett, följ sedan app-instruktionerna för att konfigurera din nya kamera.

4 Flytta kameran till önskad plats. Kan placeras på jämnt underlag eller fästas med skruvar.

Väggmontering

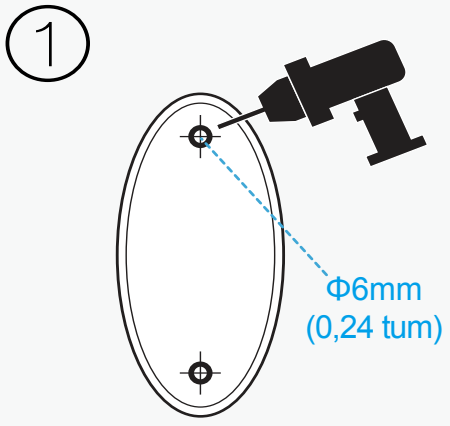

Borra hål

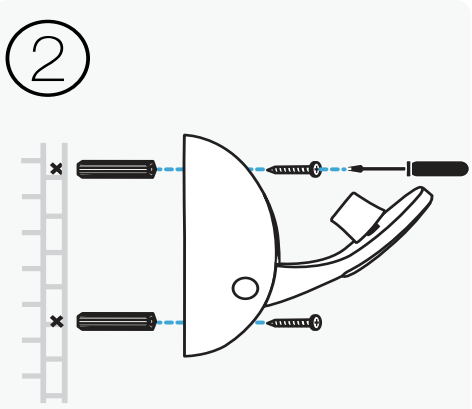

Montera bas

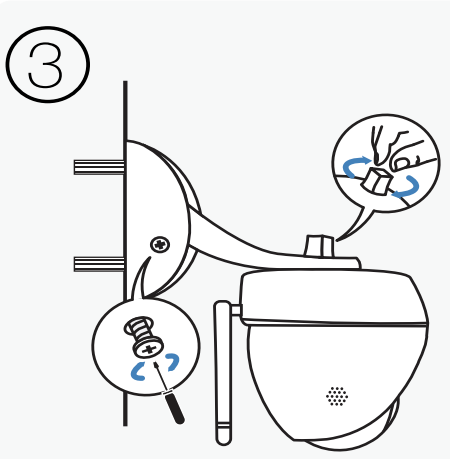

Säkra kamera

Takmontering

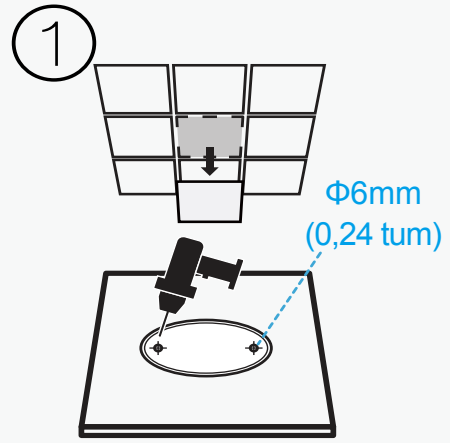

Borra hål

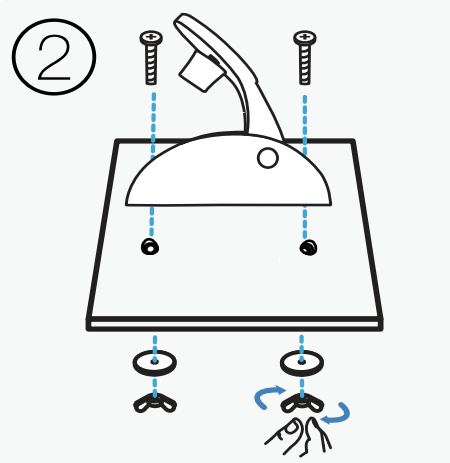

Montera bas

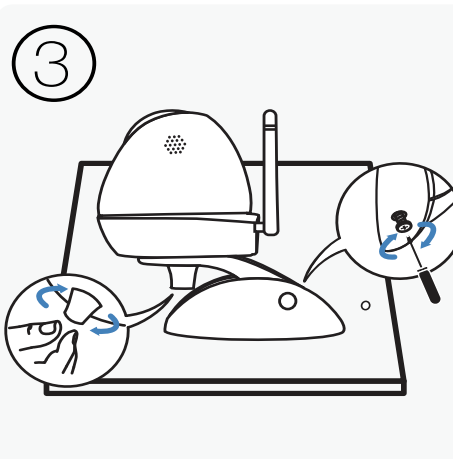

Säkra kamera

Hur du visar kameran

Via Smartphone:

På **My Cam** trycker du på kameran för att visa live-video.

Via datorn:

Logga in på TP-Link moln-webbplats (https://www.tplinkcloud.com), och klicka på kameran för att visa live-video.

Hur man använder WPS / RESET knappen

WPS (Wi-Fi skyddad inställning):

Om Wi-Fi-routern eller åtkomstpunkten stöder WPS, kan du ansluta kameran till din Wi-Fi-nätverk med WPS. För mer information, se kamerans användarhandbok.

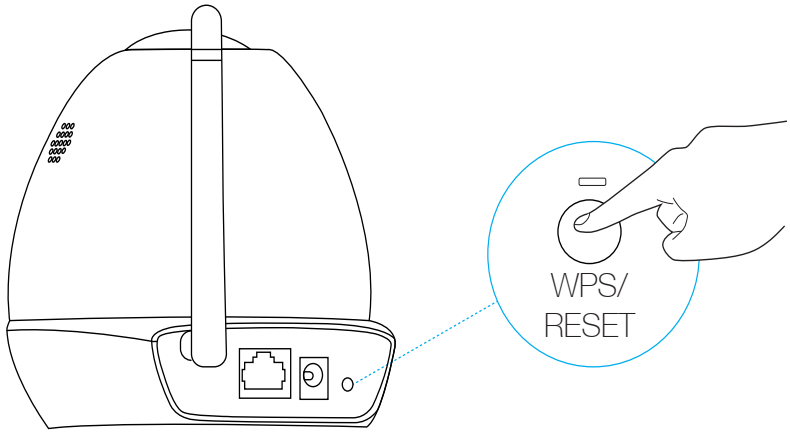

Tryck kort på WPS och tryck och håll ner i **fem** sekunder för att återställa.

Få ut mer med kameran

Fler funktioner med tpCamera

Få meddelanden när rörelse upptäcks och visa larmhistorik.

Håll kontakt med tvåvägsradio.

Visa alla dina kameror på en skärm

Ladda ner och installera TP-Link Camera-verktyget för att visa och hantera flera kameror på en skärm. För mer information, se Camera Control användarhandboken.

Nedladdning

För relaterade användarguider, Camera Control-verktyg, kamerans firmware, och andra hjälpmedel besök produktsidan http://www.tp-link.com.

Slik konfigurer du kameraet

1 Koble kameraet til samme nettverk som smarttelefonen din.

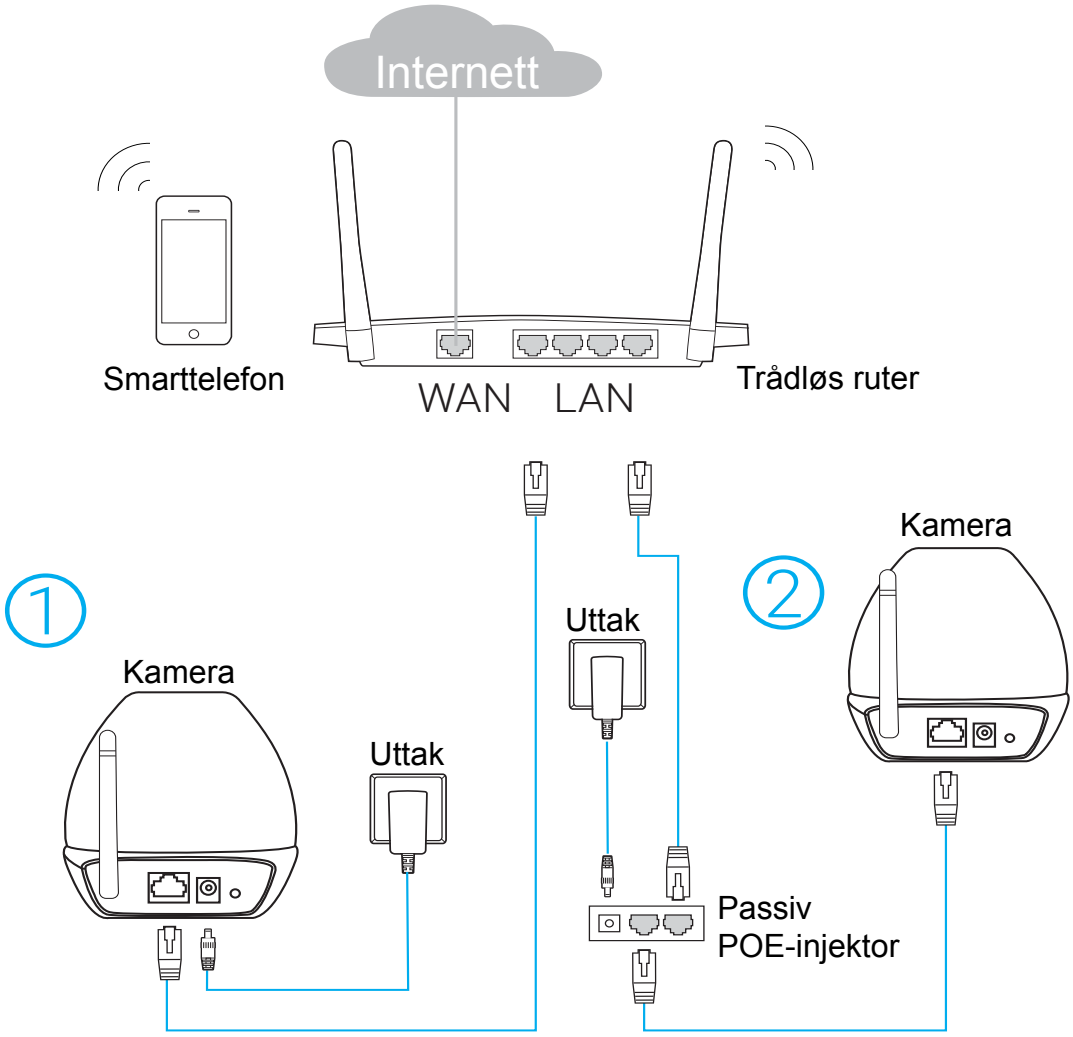

System-LED

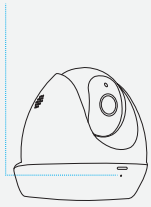

Blinker rødt: Systemet starter opp

Stabilt rødt: Nettverket er ikke tilkoblet

Stabilt grønt: Nettverket er tilkoblet

2 Last ned og installer **tpCamera**-appen.

ELLER

3 Start tpCamera, logg på TP-Link ID eller opprett en ny en, følg så appinstruksjonene for å konfigurere ditt nye kamera.

4 Flytt kameraet til din ønskede posisjon. Du plasserer den enkelt på et flatt underlag eller monterer den med skruene.

Veggmontering

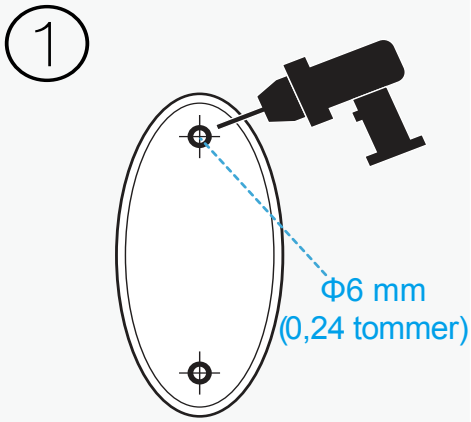

Drill hull

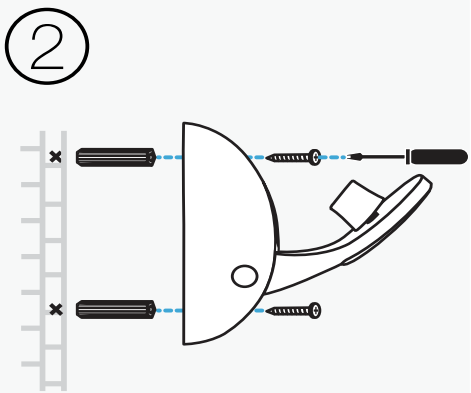

Monter base

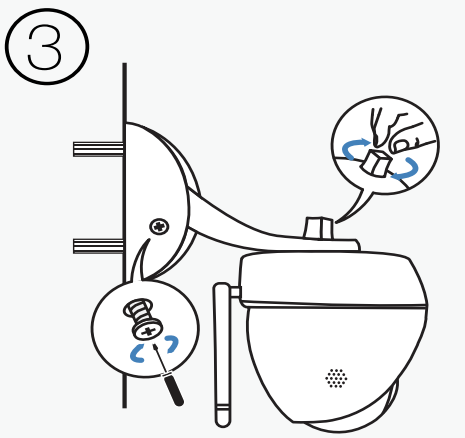

Skru fast kamera

Takmontering

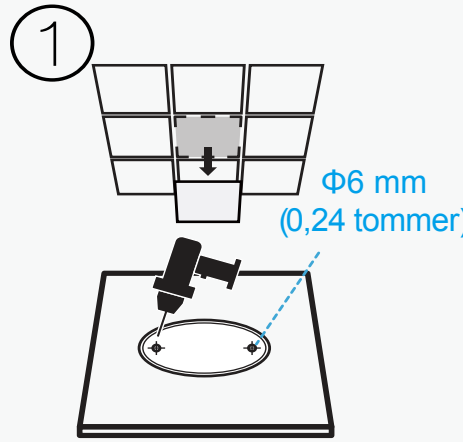

Drill hull

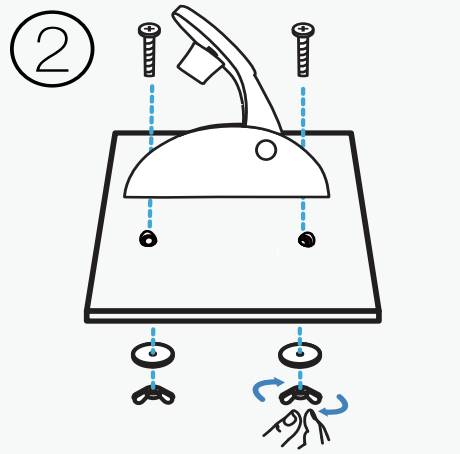

Monter base

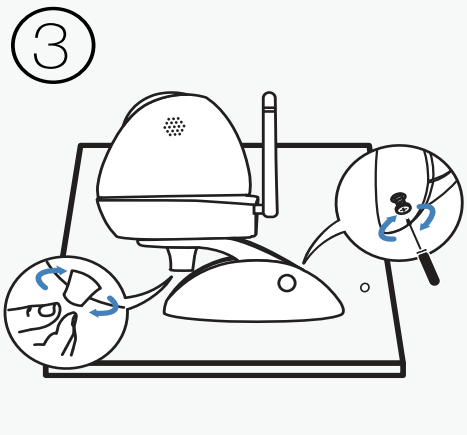

Skru fast kamera

Slik ser man kameraet

Via smarttelefon:

På «**My Cam**» (**Mitt Kamera**)-skjermen, trykk på kameraet ditt for å se live-videoen.

Via datamaskin:

Logg på Skynettstedet til TP-Link (https://www.tplinkcloud.com), og klikk på kameraet ditt for å se live-videoen.

Slik bruker man WPS-/TILBAKESTILL-knappen

WPS (Wi-Fi Protected Setup):

Hvis Wi-Fi-ruteren eller tilgangspunktet ditt støtter WPS, kan du koble kameraet ditt til Wi-Fi-nettverket gjennom WPS. For detaljer, se kameraets brukerveiledning.

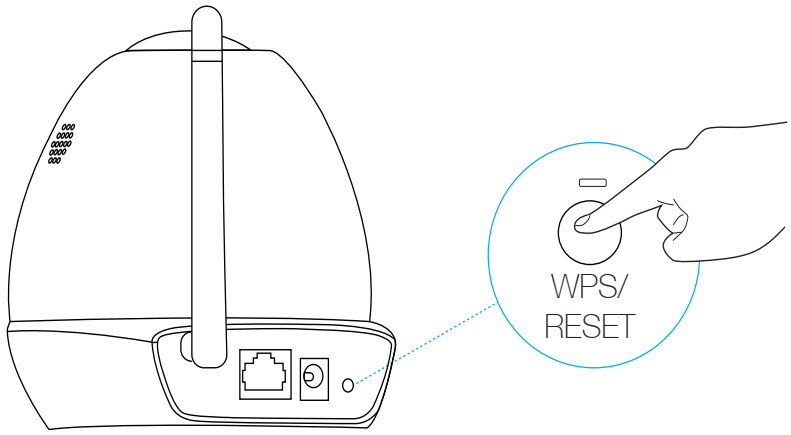

Trykk kort for å starte WPS og trykk og hold i **5** sekunder for å starte Tilbakestill.

Få mer ut av kameraet

Flere funksjoner med tpCamera

Bli varslet når bevegelse registreres, og se varslingshistorikk.

Hold kontakten med toveis lyd.

Se alle kameraene dine på én skjerm

Ved å laste ned og installere TP-Link sitt verktøy for kamerakontroll, kan du se og behandle flere kameraer på én skjerm. For detaljer, se brukerveiledningen for kamerakontroll.

Nedlastinger

For relaterte brukerveiledninger, verktøy for kamerakontroll, kamerafastvare og annen støtte, besøk produktsiden på http://www.tp-link.com.

Sådan sættes kameraet op

1 Tilslut kameraet til nettet som din smartphone er på.

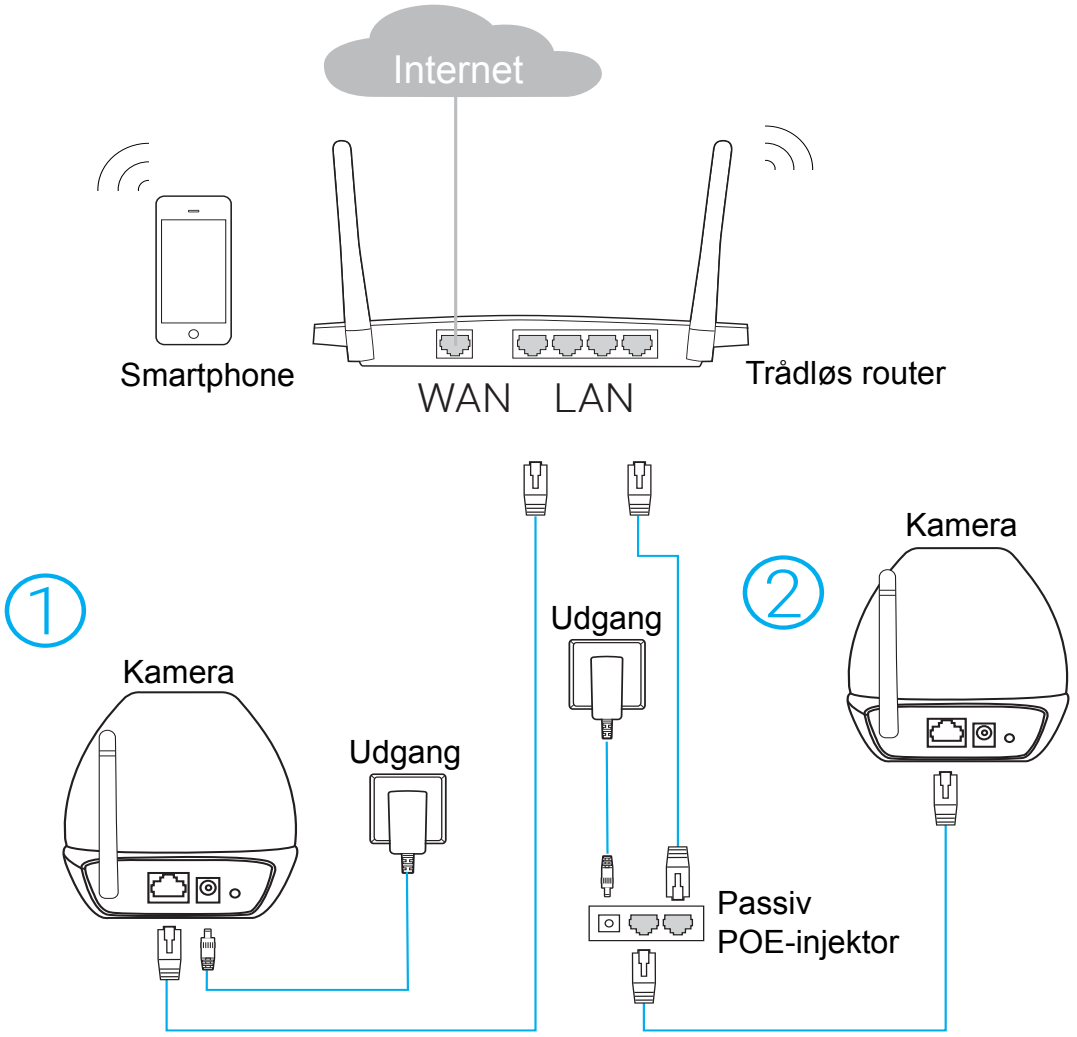

Systemlysdiode

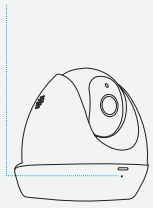

Blinker rødt: Systemet starter

Konstant rød: Netværket er ikke tilsluttet

Konstant grøn: Netværket er tilsluttet

2 Download og installer programmet **tpCamera**.

ELLER

3 Start tpCamera, log på din TP-Link ID eller opret en ny konto, og følg derefter programinstruktionerne for at opsætte dit nye kamera.

4 Flyt kameraet til den ønskede position. Du kan blot placere den på en flad overflade eller montere den med skruerne.

Vægmontering

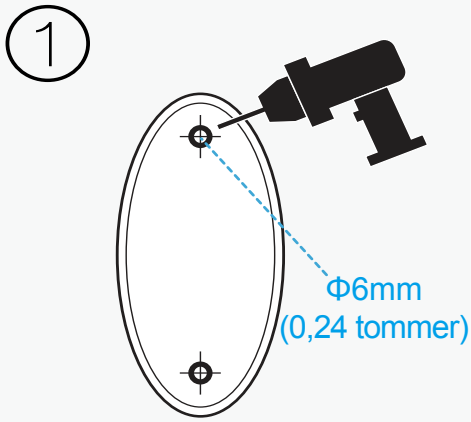

Bor huller

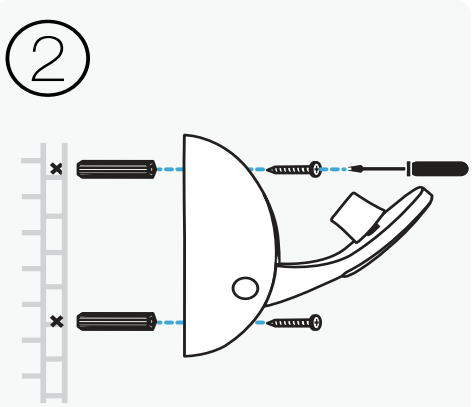

Monter bundpladen

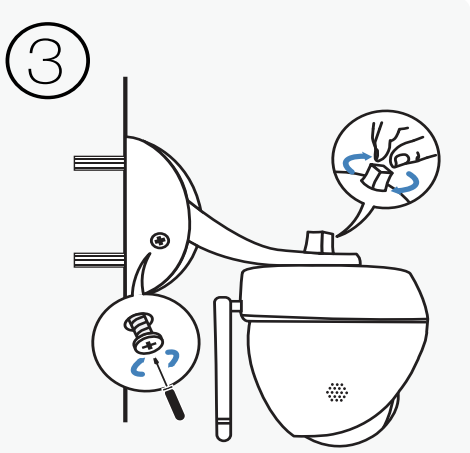

Skru kameraet fast

Loftsmontering

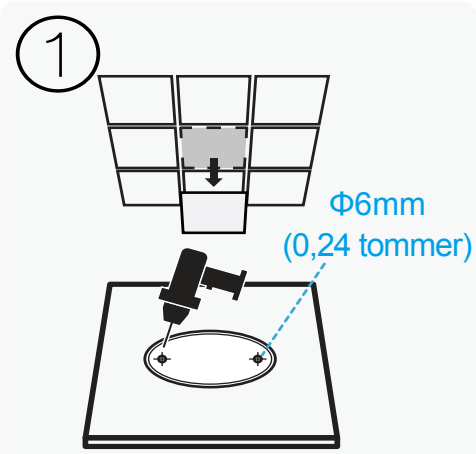

Bor huller

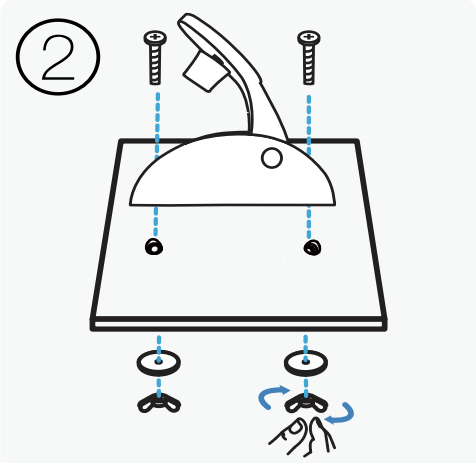

Monter bundpladen

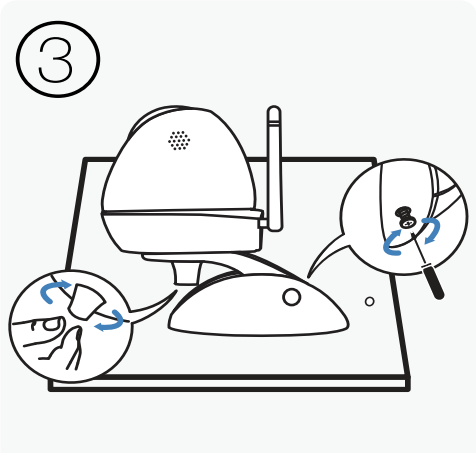

Skru kameraet fast

Hvordan ser du kameraet

Via Smartphone:

På skærmen **My Cam** skal du trykke på dit kamera for at se live video.

Via Computer:

Log ind på hjemmesiden TP-Link Cloud (https://www.tplinkcloud.com), og klik på kameraet for at se live video.

Sådan bruges knappen WPS/RESET (WPS/Nulstil)

WPS (WiFi Protected Setup):

Hvis din trådløse router eller adgangspunkt understøtter WPS, kan du oprette forbindelse fra kameraet til dit WiFi-netværk ved hjælp af WPS. For detaljer, se kameraets brugervejledning.

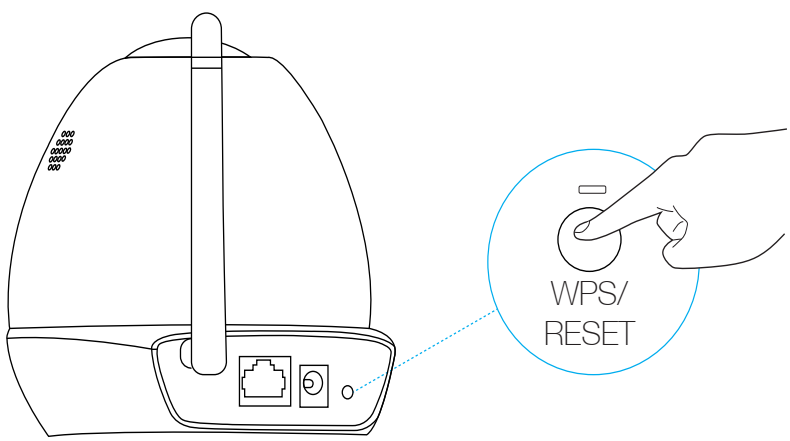

Tryk kort for at aktivere WPS og tryk og hold i **5** sekunder for at nulstille.

Få mere med kameraet

Flere funktioner med tpCamera

Få besked, når der registreres bevægelse, og se log over advarsler.

Hold kontakt med 2-vejs lyd.

Se alle dine kameraer på én skærm

Download og installer TP-Links kamerakontrol hjælpeprogram for at få vist og administrere flere kameraer på én skærm. For detaljer, se kamerakontrollens brugervejledning.

Download

For relateret brugervejledninger, hjælpeprogrammet for kamerakontrol, kameraets firmware, og anden understøttelse, besøg produktsiden på http://www.tp-link.com.

Kamerayı nasıl kurabilirim?

1 Kamerayı, akıllı telefonunuzun bağlı olduğu ağa bağlayınız.

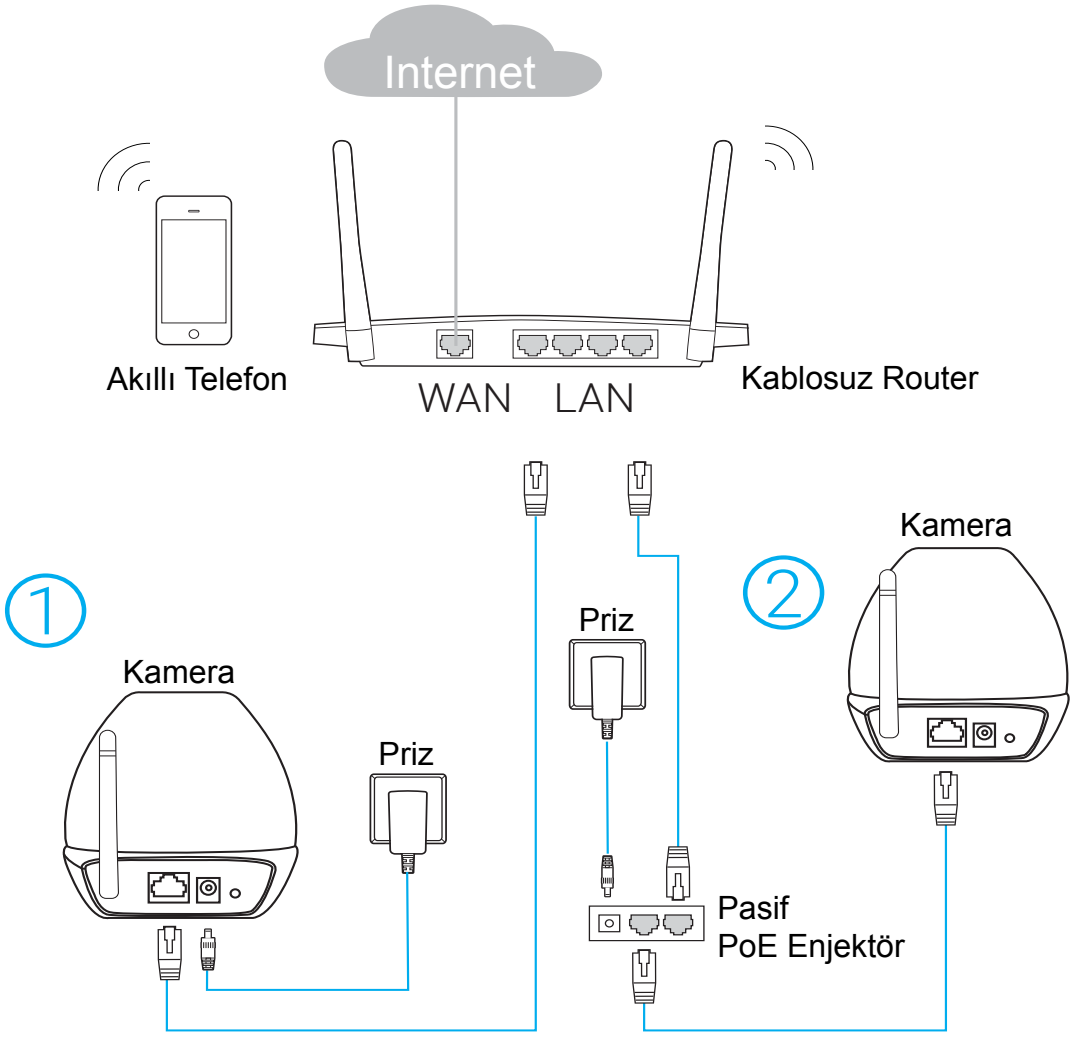

Sistem LED'i

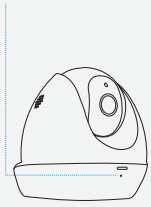

Kırmızı yanıp sönüyor: Sistem açılıyor

Sürekli kırmızı: Ağa bağlı değil

Sürekli yeşil: Ağa bağlı

2 **tpCamera** uygulamasını indirin ve yükleyin.

VEYA

3 tpCamera uygulamasını açın, TP-Link ID oturum veya yeni bir tane oluşturun, ardından uygulamadaki yönergeleri takip ederek yeni kameranızı kurun.

4 Kamerayı uygun bir yere konumlandırın. Düz bir zemin üzerinde veya vidalarla duvara kolaylıkla monte edebilirsiniz.

Duvara montaj

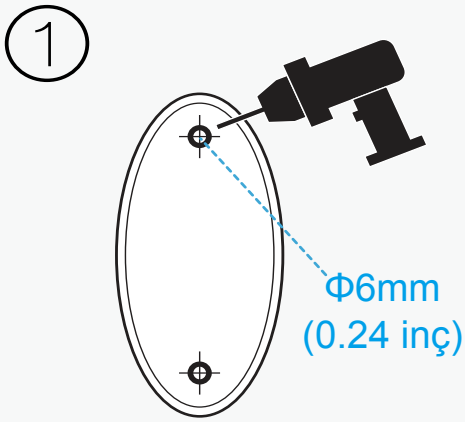

Vida Delikleri

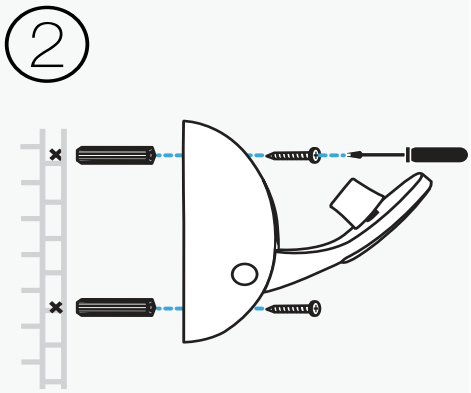

Montaj Tabanı

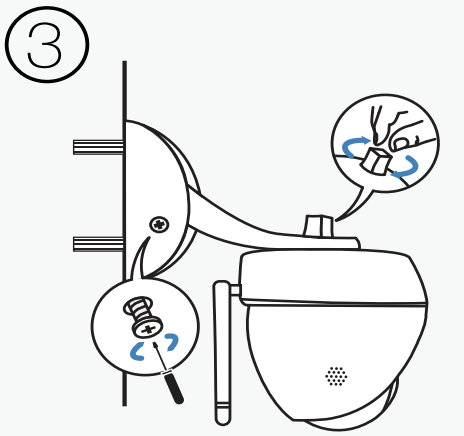

Güvenlik Kamerası

Tavana montaj

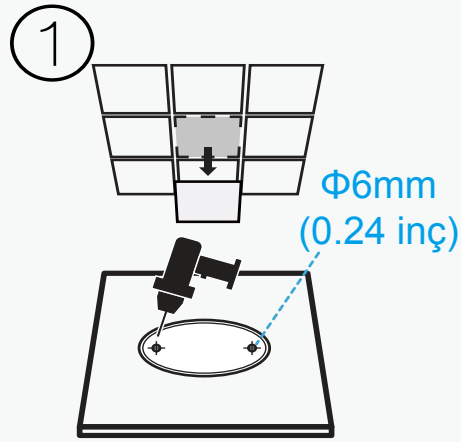

Vida Delikleri

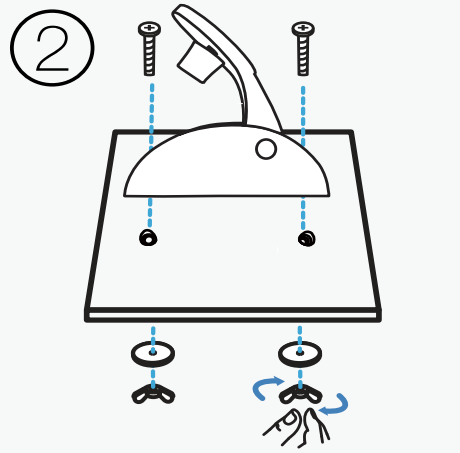

Montaj Tabanı

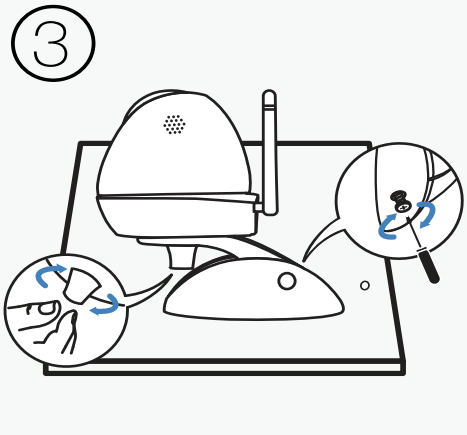

Güvenlik Kamerası

Kamerayı nasıl görüntüleyebilirim?

Akıllı Telefon Aracılığıyla:

My Cam (**Kameram**) ekranında, canlı video görüntüsünü izlemek istediğiniz kamerayı seçin.

Bilgisayar Aracılığıyla:

TP-Link Cloud web sitesinde oturum açın (https://www.tplinkcloud.com), ve canlı video görüntüsünü izlemek istediğiniz kamerayı seçin.

WPS/RESET butonunu nasıl kullanabilirim?

WPS (Wi-Fi Korumalı Kurulum):

Wi-Fi router'ınız veya access point'iniz WPS destekliyorsa, kamerayı kolay bir şekilde Wi-Fi ağınıza bağlayabilirsiniz. Detaylar için, kameranın Kullanım Kılavuzuna bakınız.

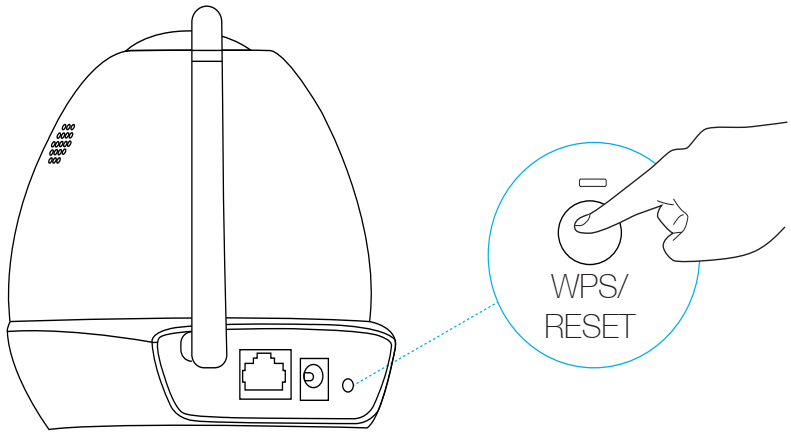

WPS'i tetiklemek için kısa basınız ve Reset tetikleme için **5** saniye boyunca basılı tutunuz.

Kamera hakkında daha fazlasını öğrenin

tpCamera ile daha fazla fonksiyon

Hareket algılandığında uyarıları al ve uyarı geçmişini görüntüle.

2-yollu ses ile iletişimde kal.

Tek bir ekranda tüm kameralarınızı görüntüleyin

Tek bir ekranda birden fazla kamerayı görüntülemek ve yönetmek için TP-Link Camera Control (Kamera Kontrol) yardımcı uygulamasını indirin ve yükleyin. Detaylar için, Camera Control User Guide (Kamera Kontrol Kullanım Kılavuzu) na bakınız.

İndirmeler

İlgili kullanım kılavuzları, Kamera Kontrol yardımcı uygulaması (Camera Control utility), kamera yazılımı ve diğer destekler için http://www.tp-link.com sitesinde ürün sayfasını ziyaret ediniz.

Deutsch

Sicherheitsinformationen

- Halten Sie das Gerät fern von Wasser, Feuchtigkeit, Feuer oder sehr warmen Umgebungen.
- Versuchen Sie nicht, das Gerät auseinanderzunehmen oder zu manipulieren.
- Verwenden Sie kein beschädigtes Ladegerät oder USB-Kabel, um Ihren Akku zu laden.
- Verwenden Sie ausschließlich das empfohlene Ladegerät.
- Betreiben Sie das Gerät nur an Orten, wo dies erlaubt ist.
- Der Adapter muss in eine Steckdose nah am Gerät gesteckt werden und leicht zugänglich sein.

Bitte folgen Sie diesen Anweisungen, wenn sie das Gerät betreiben. Bei unsachgemäßer Verwendung können wir nicht garantieren, dass keine Unfälle oder Schäden auftreten. Behandeln Sie das Gerät pfleglich und auf eigene Gefahr.

3 Jahre eingeschränkte Produktgarantie von TP-Link

Nur für Original-TP-Link-Produkte.

DIESE GARANTIE VERLEIHT IHNEN BESTIMMTE RECHTE, DIE VON DEM VERKAUFSLAND ABHÄNGIG SEIN KÖNNEN.

BIS ZU DEN GESETZLICHEN GRENZEN ERSETZEN DIESE GARANTIE UND DIESE HILFESTELLUNGEN ANDERSARTIGE GARANTIEN, HIFLESTELLUNGEN UND KONDITIONEN.

TP-Link garantiert für einen einwandfreien Zustand von originalverpackten TP-Link-Geräten hinsichtlich Funktion und Materialverarbeitung, normale Benutzung vorausgesetzt, über einen Zeitraum von 3 Jahren ab Kauf durch den Endverbraucher.

English

Safety Information

- Keep the device away from water, fire, humidity or hot environments.
- Do not attempt to disassemble, repair, or modify the device.
- Do not use damaged charger or USB cable to charge the device.
- Do not use any other chargers than those recommended.
- Do not use the device where wireless devices are not allowed.
- Adapter shall be installed near the equipment and shall be easily accessible.

Please read and follow the above safety information when operating the device. We cannot guarantee that no accidents or damage will occur due to improper use of the device. Please use this product with care and operate at your own risk.

TP-Link Three Years Limited Product Warranty

For TP-Link Branded Products Only.

THIS WARRANTY GIVES YOU SPECIFIC LEGAL RIGHTS, AND YOU MAY HAVE OTHER RIGHTS THAT VARY FORM STATE TO STATE (OR BY COUNTRY OR PROVINCE).

TO THE EXTENT ALLOWED BY LOCAL LAW, THIS WARRANTY AND THE REMEDIES SET FORTH ARE EXCLUSIVE AND IN LIEU OF ALL OTHER WARRANTIES, REMEDIES AND CONDITIONS.

TP-Link warrants the TP-Link branded hardware product contained in the original

packaging against defects in materials and workmanship when used normally in according with TP-Link's guidelines for a period of THREE YEARS form the date of original retail purchase by the end-user purchaser.

Español

Información de Seguridad

- Mantenga el dispositivo fuera del agua, fuego, humedad o entornos calurosos.
- No intente desmontarlo, repararlo o modificar el dispositivo.
- No utilice para cargar el dispositivo cargadores o cables USB dañados.
- No utilice cualquier otro cargador diferente al recomendado.
- No utilice el dispositivo donde los dispositivos inalámbricos no están permitidos.
- El adaptador debe ser instalado cerca del equipo y en un lugar de fácil acceso.

Por favor lea y siga las indicaciones anteriores de seguridad cuando el dispositivo esté funcionando. No nos haremos responsables de posibles daños o accidentes que puedan ocurrir debido a un uso incorrecto del dispositivo. Por favor utilice este producto de manera correcta y bajo su propia responsabilidad.

Garantía limitada de 3 años para productos de TP-Link

Sólo para productos que porten la marca TP-Link.

ESTA GARANTÍA LE CONFIERE DERECHOS LEGALES ESPECÍFICOS, Y ES POSIBLE QUE USTED DISPONGA DE OTROS DERECHOS, LOS CUALES PUEDEN VARIAR SEGÚN EL ESTADO (O SEGÚN EL PAÍS O PROVINCIA).

EN LA MEDIDA QUE LO PERMITA LA JURISDICCIÓN LOCAL, ESTA GARANTÍA Y LOS RECURSOS ESTABLECIDOS EN ELLA SON EXCLUSIVOS Y EN LUGAR DE CUALQUIER OTRA GARANTÍA, RECURSO Y CONDICIÓN.

TP-Link garantiza el producto de hardware que porta la marca TP-Link contenido en la caja original contra defectos en los materiales y mano de obra bajo condiciones normales de uso de acuerdo con las directrices de TP-Link por un periodo de TRES AÑOS desde la fecha original de compra en la tienda por parte del usuario final adquiriente.

Ελληνικά

Πληροφορίες Ασφάλειας

- Κρατήστε τη συσκευή μακριά από νερό, φωτιά, υγρασία ή ζεστά περιβάλλοντα.
- Μην επιχειρήσετε να αποσυναρμολογήσετε, επισκευάσετε ή τροποποιήσετε τη συσκευή.
- Αν ο φορτιστής ή το καλώδιο USB έχουν υποστεί βλάβη, μην τα χρησιμοποιήσετε για φόρτιση της συσκευής.
- Να μη χρησιμοποιήσετε άλλους φορτιστές εκτός από τους συνιστώμενους.
- Να μη χρησιμοποιήσετε τη συσκευή σε μέρη όπου απαγορεύεται η χρήση ασύρματων συσκευών.
- Το τροφοδοτικό θα πρέπει να συνδεθεί κοντά στη συσκευή και να είναι εύκολα προσβάσιμο.

Παρακαλούμε διαβάστε και ακολουθήστε τις παραπάνω πληροφορίες ασφάλειας κατά τη χρήση της συσκευής. Δεν μπορούμε να σας εγγυηθούμε ότι δεν θα υπάρξουν

ατυχήματα ή βλάβες αν πραγματοποιήσετε λανθασμένη χρήση της συσκευής. Παρακαλούμε να είστε προσεκτικοί κατά τη χρήση του προϊόντος.

Περιορισμένη Εγγύηση TP-Link Τριών Ετών

Μόνο για προϊόντα TP-Link.

ΑΥΤΗ Η ΕΓΓΥΗΣΗ ΣΑΣ ΔΙΝΕΙ ΣΥΓΚΕΚΡΙΜΕΝΑ ΝΟΜΙΚΑ ΔΙΚΑΙΩΜΑΤΑ, ΑΛΛΑ ΜΠΟΡΕΙ ΝΑ ΕΧΕΤΕ ΚΑΙ ΑΛΛΑ ΔΙΚΑΙΩΜΑΤΑ, ΑΝΑΛΟΓΑ ΜΕ ΤΗ ΝΟΜΟΘΕΣΙΑ ΤΟΥ ΤΟΠΟΥ ΚΑΤΟΙΚΙΑΣ ΣΑΣ (ΚΡΑΤΟΥΣ Ή ΠΕΡΙΟΧΗΣ).

ΑΥΤΗ Η ΕΓΓΥΗΣΗ ΚΑΙ ΟΙ ΔΙΑΤΑΞΕΙΣ ΤΗΣ ΕΙΝΑΙ ΑΠΟΚΛΕΙΣΤΙΚΕΣ - ΣΤΟ ΜΕΓΙΣΤΟ ΕΠΙΤΡΕΠΤΟ ΒΑΘΜΟ ΑΠΟ ΤΗΝ ΚΕΙΜΕΝΗ ΝΟΜΟΘ

ΕΣΙΑ - ΚΑΙ Η ΠΑΡΟΥΣΑ ΕΓΓΥΗΣΗ ΥΠΕΡΚΕΙΤΑΙ ΟΛΩΝ ΤΩΝ ΑΛΛΩΝ ΕΓΓΥΗΣΕΩΝ, ΟΡΩΝ ΚΑΙ ΔΙΑΤΑΞΕΩΝ.

Η TP-Link σας εγγυάται ότι τα προϊόντα TP-Link που περιέχονται στην αρχική συσκευασία δεν θα παρουσιάσουν ελαττώματα ως προς τα υλικά και την κατασκευή – εφόσον χρησιμοποιηθούν σύμφωνα με τις οδηγίες της TP-Link – για ΤΡΙΑ ΧΡΟΝΙΑ από την ημερομηνία αγοράς από το κατάστημα λιανικής.

Français

Consignes de sécurité

- Maintenir l'appareil à l'écart de l'eau, du feu, de l'humidité ou de tout environnement chaud.
- Ne pas tenter de démonter, réparer ou modifier l'appareil.
- Ne pas utiliser un chargeur ou un cordon USB endommagé pour recharger l'appareil.
- Ne pas utiliser un chargeur différent de ceux recommandés.
- Ne pas utiliser l'appareil dans les zones ou les communications sans-fil sont interdites.
- L'adaptateur doit être facilement accessible et se trouver à proximité de l'équipement.

Merci de lire et de suivre les instructions de sécurité ci-dessus avant d'utiliser l'appareil. Nous ne pouvons garantir qu'aucun accident ou dommage ne se produira en raison d'un usage incorrect de l'appareil. Merci d'utiliser cet appareil avec précaution, le non respect des consignes de sécurité est à vos risques et périls.

Garantie limitée de 3 ans TP-Link

Concerne les produits de marque TP-Link uniquement.

CETTE GARANTIE VOUS DONNE DES DROITS SPECIFIQUES, ET VOUS POUVEZ AVOIR D'AUTRES DROITS QUI PEUVENT VARIER D'UN ETAT, D'UN PAYS OU D'UNE PROVINCE A UNE AUTRE.

DANS LES LIMITES DU DROIT LOCAL, CETTE GARANTIE ET LES VOIES DE RECOURS SONT EXCLUSIVES ET REMPLACENT TOUT AUTRES GARANTIES RECOURS ET CONDITIONS.

TP-Link garanti les matériels marqués TP-Link, conditionnés dans un emballage original : contre les défauts matériels et les malfaçons, s'ils sont utilisés normalement et selon les prescriptions de TP-Link, pour une durée de TROIS ANS à compter de la date d'achat par l'utilisateur final.

Italiano

Informazioni di Sicurezza

- Tenete il dispositivo lontano da acqua, fuoco, umidità e ambienti troppo caldi.
- Non provate a disassemblare, riparare o modificare il dispositivo.
- Non usate caricatori o cavi USB danneggiati per caricare il dispositivo.
- Non usate altri caricatori al di fuori di quelli consigliati.
- Non usate il dispositivo dove non è consentito l'uso di dispositivi wireless.
- L'adattatore dovrà essere installato vicino al dispositivo e facilmente accessibile.

Leggete e seguite le informazioni di sicurezza sopra indicate quando utilizzate il dispositivo. Non possiamo garantire che non accadano incidenti o danni se is usa in modo improprio il dispositivo. Utilizzate questo prodotto con cura e lo fate funzionare a vostro rischio.

Garanzia limitata 3 anni

Esclusivamente per prodotti marchiati TP-Link.

LA PRESENTE GARANZIA CONFERISCE SPECIFICI DIRITTI LEGALI, IN AGGIUNTA AI DIRITTI PREVISTI DALLA LOCALE LEGISLAZIONE.

NEI LIMITI CONSENTITI DALLA LEGGE, LA PRESENTE GARANZIA ED I RIMEDI INDICATI SONO ESCLUSIVI ED IN LUOGO A TUTTE LE ALTRE GARANZIE, RIMEDI E CONDIZIONI.

TP-Link garantisce i soli prodotti hardware marchiati TP-Link venduti nella rispettiva confezione originale non compromessa ed utilizzati secondo le linee guida illustrate, per un periodo di 3 anni dalla data riportata sulla prova d'acquisto da parte dell'utente finale.

Português

Informação de Segurança

- Mantenha o dispositivo afastado da água, fogo, humidade e ambientes quentes.
- Não tente abrir, reparar ou modificar o dispositivo.
- Não utilize um carregador ou cabo USB danificado para carregar o dispositivo.
- Não utilize carregadores que não sejam os recomendados.
- Não utilize este dispositivo em locais onde dispositivos Wi-Fi não são autorizados.
- O adaptador deve ser instalado perto do equipamento e estar acessível.

Por favor leia e siga as instruções de segurança acima quando operar o dispositivo. Não é garantido que acidentes ou estragos possam ocorrer devido à utilização incorreta do produto. Por favor utilize este produto corretamente.

Garantia Limitada de Produto TP-Link de 3 Anos

Apenas para Produtos da Marca TP-Link.

ESTA GARANTIA DÁ-LHE DIREITOS LEGAIS ESPECÍFICOS E PODERÁ TER OUTROS DIREITOS QUE VARIAM ENTRE ESTADOS (OU ENTRE PAÍSES OU PROVÍNCIAS).

ATÉ AO LIMITE PERMITIDO PELA LEI LOCAL, ESTA GARANTIA E OS RECURSOS ESTABELECIDOS NELA SÃO EXCLUSIVOS E SUBSTITUEM TODAS AS OUTRAS GARANTIAS, RECURSOS E CONDIÇÕES.

A TP-Link garante o produto de hardware da marca TP-Link contido na embalagem original contra defeitos nos materiais e na construção, quando utilizado em condições normais e de acordo com as orientações da TP-Link, por um período de

TRÊS ANOS a contar a partir da data de compra pelo utilizador final.

Suomi

Turvallisuutta koskevat tiedot

- Pidä laite poissa vedestä, tulesta, kosteudesta ja kuumasta ympäristöstä.
- Älä yritä purkaa, korjata tai muuntaa laitetta.
- Älä käytä vioittunutta laturia tai USB-kaapelia laitteen lataamiseen.
- Älä käytä muita kuin suositeltuja latureita.
- Älä käytä laitetta paikassa, missä ei sallita langattomia laitteita.
- Sovitin asennetaan laitteiden lähelle ja helposti saataville.

Lue yllä olevat turvallisuustiedot ja noudata niitä käyttäessäsi laitetta. Emme voi taata, että laitteen virheellinen käyttö ei aiheuta onnettomuuksia tai vaurioita. Käytä tätä tuotetta varoen ja omalla vastuullasi.

TP-Link kolmen vuoden rajoitettu tuotetakuu

Vain TP-Link-merkkiset tuotteet.

TÄMÄ TAKUU MYÖNTÄÄ KÄYTTÄJÄLLE TIETTYJÄ LAILLISIA OIKEUKSIA, JA HÄNELLÄ VOI OLLA MUITA OIKEUKSIA, JOTKA VAIHTELEVAT OSAVALTIOITTAIN (TAI MAA- TAI ALUE-KOHTAISESTI).

SIINÄ MÄÄRIN KUIN LAKI SEN SALLII, TÄMÄ TAKUU JA SEN MUKAISET KORJAUSKEINOT OVAT YKSINOMAISIA JA KORVAAVAT KAIKKI MUUT TAKUUT, KORJAUSKEINOT JA EHDOT.

TP-Link takaa, että TP-Link-merkkinen laitteistotuote, joka saapui alkuperäisessä pakkauksessa, ei sisällä materiaali- eikä valmistusvirheitä normaalissa, TP-Link:in ohjeiden mukaisessa käytössä, KOLMENA VUOTENA siitä päivämäärästä, jona loppukäyttäjä sen alun perin hankki.

Nederlands

Veiligheidsinformatie

- Houd het apparaat uit de buurt van water, vuur, vochtigheid of warme omgevingen.
- Probeer het apparaat niet te demonteren, repareren of aan te passen.
- Gebruik geen beschadigde lader of USB-kabel om het apparaat op te laden.
- Gebruik geen andere laders dan de aanbevolen laders.
- Gebruik het apparaat niet waar draadloze apparaten niet toegestaan zijn.
- De adapter moet dicht bij de apparatuur worden geïnstalleerd en moet gemakkelijk toegankelijk zijn.

Lees en volg bovenstaande veiligheidsinformatie tijdens het gebruik van het apparaat. Wij kunnen niet garanderen dat er geen ongelukken of schade kan optreden als gevolg van onjuist gebruik van het apparaat. Gebruik dit product met zorg en gebruik op eigen risico.

TP-Link 3-jarige beperkte productgarantie

Geldt alleen voor producten van het merk TP-Link.

DEZE GARANTIE GEEFT U SPECIFIEKE WETTELIJKE RECHTEN EN U KUNT NOG ANDERE RECHTEN HEBBEN, DIE PER LAND (OF PER PROVINCIE) KUNNEN VERSCHILLEN.

VOOR ZOVER TOEGESTAAN DOOR DE PLAATSELIJKE WETGEVING ZIJN DEZE GARANTIE EN HET VERMELDE VERHAAL EXCLUSIEF EN KOMEN DIE IN DE PLAATS VAN ALLE ANDERE GARANTIES, VERHALEN EN VOORWAARDEN.
TP-Link geeft garantie op het hardware product van het merk TP-Link in de originele verpakking voor gebreken in materialen en fabricage indien normaal gebruikt in overeenstemming met de richtlijnen van TP-Link gedurende een periode van DRIE JAAR na de oorspronkelijke datum van aanschaf via de detailhandel door de eindgebruiker-koper.

Svenska

Säkerhetsinformation

- Håll enheten borta från vatten, eld, fukt eller varma miljöer.
- Försök inte att montera isär, reparera eller modifiera enheten.
- Använd inte skadad laddare eller USB-kabel för laddning av enheten.
- Använd inte någon annan laddare än de rekommenderade.
- Använd inte enheten där trådlösa enheter inte är tillåtna.
- Adaptern måste installeras nära utrustningen och vara lättillgänglig.

Läs och följ ovanstående säkerhetsinformation när du använder enheten. Vi kan inte garantera att inga olyckor eller skador kan inträffa till följd av felaktig användning av produkten. Använd den här produkten med omsorg och på eget ansvar.

TP-Link tre års begränsad produktgaranti

Enbart för produkter av märket TP-Link.
DEN HÄR GARANTIN GER DIG SPECIFIKA FORMELLA RÄTTIGHETER OCH DU KAN HA ANDRA RÄTTIGHETER SOM VARIERAR FRÅN LAND TILL LAND (ELLER STAT ELLER PROVINS).
I DEN OMFATTNING SOM LOKALA LAGAR TILLÅTER ÄR DENNA GARANTI OCH GOTTGÖRANDEN EXKLUSIVA OCH I STÄLLET FÖR ALLA ANDRA GARANTIER, GOTTGÖRANDEN OCH VILLKOR.
TP-Link garanterar maskinvara av märket TP-Link i sin originalförpackning mot defekter i material eller sammansättning vid normal användning enligt TP-Links riktlinjer under en period på TRE ÅR från det ursprungliga inköpsdatumet för slutanvändaren.

Norsk

Sikkerhetsinformasjon

- Hold enheten på trygg avstand fra vann, brann og fuktige eller varme omgivelser.
- Ikke forsøk å demontere, reparere eller modifisere enheten.
- Ikke bruk en ødelagt lader eller USB-kabel for å lade enheten.
- Ikke bruk andre ladere enn dem som er anbefalt.
- Ikke bruk enheten i områder hvor trådløse enheter ikke er tillatt.
- Adapteren må installeres i nærheten av utstyret. Den må være lett tilgjengelig.

Les og følg den ovenstående sikkerhetsinformasjonen før du bruker enheten. Vi kan ikke garantere at ulykker eller skader ikke vil oppstå som følge av feil bruk av enheten. Bruk dette produktet med forsiktighet og på egen risiko.

TP-Links begrensede produktgaranti for tre år

Gjelder kun for produkter merket TP-Link.
DENNE GARANTIEN GIR DEG SPESIFISERTE, RETTSLIGE RETTIGHETER, OG I TILLEGG KAN DU HA ANDRE RETTIGHETER SOM VARIERER MED JURISDIKSJON (ETTER LAND).
I DEN UTSTREKNING DET ER TILLATT I HENHOLD TIL LOKAL LOV ER DENNE GARANTIEN OG LØSNINGENE SOM HER ER FREMSATT EKSKLUSIVE OG ERSTATTER ALLE ANDRE GARANTIER, LØSNINGER OG BETINGELSER.
TP-Link garanterer at det TP-Link-merkede maskinvareproduktet som ligger i den originale emballasjen er fri for feil i materialer og utførelse når det brukes på normal måte i samsvar med TP-Links retningslinjer i en periode på TRE ÅR fra den datoen sluttbrukeren opprinnelig kjøpte produktet fra en forhandler.

Dansk

Sikkerhedsoplysninger

- Hold apparatet væk fra vand, brand, fugt eller varme miljøer.
- Forsøg ikke at skille enheden ad, reparere eller ændre enheden.
- Brug ikke en beskadiget strømadapter eller USB-kabel til at oplade enheden.
- Brug ikke andre opladere end de anbefalede.
- Brug ikke enheden hvor trådløse enheder ikke er tilladt.
- Adapteren skal installeres tæt på udstyret og være let at komme til.

Følg ovenstående vejledning når du betjener enheden. Vi kan ikke garantere, at ingen ulykker eller skader sker på grund af forkert brug af enheden. Brug dette produkt med forsigtighed og på egen risiko.

TP-Link tre års begrænset produktgaranti

Gælder kun TP-Link mærkevarer.
DENNE GARANTI GIVER DIG SPECIFIKKE JURIDISKE RETTIGHEDER OG DU KAN HAVE ANDRE RETTIGHEDER SOM VARIERER FRA STAT TIL STAT (ELLER FRA LAND ELLER PROVINS).
INDENFOR LOVENS RAMMER ER GARANTIEN OG RETSMIDLERNE DER FREMGÅR EKSKLUSIVE OG I STEDET FOR ALLE ANDRE RETTIGHEDER, RETSMIDLER OG BETINGELSER.
TP-Link garanterer at alle TP-Link hardware produkter indeholdt i den originale emballage ikke er behæftede med fejl på materialer og håndværk såfremt de bruges efter hensigten og i overensstemmelse med TP-Link's retningslinjer indenfor en treårs periode fra købsdatoen af den oprindelige slutbruger/køber.

Türkçe

Güvenlik Bilgileri

- Cihazın açma/kapama düğmesi varsa, bu cihazı açma/kapama işlemi için kullanılabilecek yollardan biridir. Açma/Kapama düğmesi olmayan ürünler için, cihazı kapatmak için güç adaptörü ile bağlantısının kesilmesi gerekmektedir. Bağlantısı kesilen cihaz yeniden takıldığında çalışır durumda olmalıdır.
- Cihazın içini açmaya veya tamir etmeye çalışmayınız, zira yüksek voltaj ve diğer risklere maruz kalabilirsiniz. Kapalı bir ürünün veya ürün aksesuarının yetkili olmayan kişilerce açılması önerilmez ve bu işlem cihazı garanti dışı bırakacaktır.

Ürününüz hakkında servis hizmeti için, lütfen bizlerle irtibata geçiniz.

- Ürünü sıvı ortamların yakınında çalıştırmayınız.

TP-Link 3 Yıllık Limitli Ürün Garantisi

Yanlız TP-Link Marka Ürünler için

BU GARANTİ SİZE ÇEŞİTLİ KANUNİ HAKLAR SAĞLAR, AYRICA YEREL UYGULAMALARDA (ÜLKE/EYALET) BÖLGE BAZINDA FARKLI HAKLARA DA SAHİP OLUNABİLİR

İŞBU GARANTİ BELGESİ VE YAPTIRIMLAR TAMAMEN ÖZELDİR VE YEREL KANUNLARIN BELİRTTİĞİ ÖLÇÜLER ÇERÇEVESİNDE DİĞER GARANTİ BELGELERİ VEYA YAPTIRIMLARIN YERİNE GEÇMEKTEDİR.

TP-Link, orijinal kutu içerisinde yer alan TP-Link markasına ait donanım ürününün, TP-Link kılavuzlarında belirtildiği şekilde normal kullanımı durumunda son kullanıcının satın aldığı tarihten itibaren 3 yıl boyunca işçilik veya kullanılan parçalar sebebiyle arızalanmayacağını taahhüt eder.

EU Declaration of Conformity

Deutsch

TP-Link erklärt hiermit, dass dieses Gerät die Grundanforderungen und andere relevante Vorgaben der Richtlinien 2014/53/EU, 2009/125/EC und 2011/65/EU erfüllt.

Die Original-EU-Konformitätserklärung kann in englischer Sprache hier heruntergeladen werden: http://www.tp-link.com/en/ce.

English

TP-Link hereby declares that this device is in compliance with the essential requirements and other relevant provisions of directives 2014/53/EU, 2009/125/EC and 2011/65/EU.

The original EU declaration of conformity may be found at
http://www.tp-link.com/en/ce.

Español

Por la presente TP-Link declara que este dispositivo cumple con los requisitos esenciales y otras disposiciones relevantes de las directivas 2014/53/EU, 2009/125/EC y 2011/65/EU.

La declaración original CE de la conformidad puede encontrarse en:
http://www.tp-link.com/en/ce.

Ελληνικά

Δια του παρόντος η TP-Link διακηρύσσει ότι αυτή η συσκευή συμμορφώνεται με τις απαιτήσεις και άλλους σχετικούς κανονισμούς των οδηγιών 2014/53/EU, 2009/125/EC και 2011/65/EU.

Μπορείτε να δείτε την αρχική δήλωση συμμώρφωσης με τους κανονισμούς της Ε.Ε. στην ιστοσελίδα http://www.tp-link.com/en/ce.

Français

TP-Link par la présente déclare que cet appareil est conforme aux exigences essentielles et autres dispositions pertinentes des directives 2014/53/EU, 2009/125/EC et 2011/65/EU.
La déclaration CE de conformité originelle peut être trouvée à l'adresse
http://www.tp-link.com/en/ce.

Italiano

TP-Link dichiara che questo dispositivo è conforme ai requisti fondamentali e alle altre disposizioni delle direttive 2014/53/EU, 2009/125/EC e 2011/65/EU.
La dichiarazione di conformità EU originale si trova in http://www.tp-link.com/en/ce.

Português

A TP-Link declara que este dispositivo está em conformidade com os requisitos essenciais e outras disposições das diretivas 2014/53/EU, 2009/125 /EC e 2011/65 /EU.
A declaração original de conformidade UE pode ser encontrada em
http://www.tp-link.com/en/ce.

Suomi

TP-Link ilmoittaa täten, että tämä laite noudattaa direktiivien 2014/53/EU, 2009/125/EC ja 2011/65/EU olennaisia vaatimuksia ja muita asianmukaisia ehtoja.
Alkuperäinen EU-säädöstenmukaisuusilmoitus on osoitteessa
http://www.tp-link.com/en/ce.

Nederlands

TP-Link verklaart hierbij dat dit apparaat in overeenstemming is met de essentiële eissen en andere relevante bepalingen van de richtlijnen 2014/53/EU, 2009/125/EC en 2011/65/EU.
De oorspronkelijke EU verklaring van overeenstemming is te vinden op
http://www.tp-link.com/en/ce.

Svenska

TP-Link deklarerar att denna enhet är i överensstämmelse med de grundläggande kraven och andra relevanta bestämmelser i direktiv 2014/53/EU, 2009/125/EC och 2011/65/EU.
Den ursprungliga EU-försäkran om överensstämmelse kan hittas på
http://www.tp-link.com/en/ce.

Norsk

TP-Link erklærer herved at denne enheten er i samsvar med de nødvendige kravene og andre relevante bestemmelser fra direktivene 2014/53/EU, 2009/125/EC og 2011/65/EU.
Den opprinnelige EU-samsvarserklæringen er tilgjengelig på
http://www.tp-link.com/en/ce.

Dansk

TP-Link erklærer hermed, at denne enhed er i overensstemmelse med de væsentlige krav og andre relevante bestemmelser i direktiverne 2014/53/EU, 2009/125/EC og 2011/65/EU.

Den oprindelige EU-overensstemmelseserklæringen kan findes på http://www.tp-link.com/en/ce.

Türkçe

TP-Link, işbu belgede bu cihazın temel gereksinimlerle ve ilgili 1999/5/EC, 2014/30/EU, 2014/35/EU, 2009/125/EC ve 2011/65/EU hükümlerinin direktifleri ile uyumlu olduğunu beyan eder.

Orijinal AB uygun beyanını http://www.tp-link.com/en/ce adresinde bulabilirsiniz.