Omada by tp-link

Installation Guide

The image may differ from the actual product.

For technical support, the user guide and other information, please visit https://support.omadanetworks.com/, or simply scan the QR code.

CONTENTS

01 / English
03 / Български
05 / Čeština
07 / Қазақша
09 / Latviešu
11 / Lietuvių
13 / Magyar
15 / Polski
17 / Română
19 / Slovenčina
21 / Slovenščina
23 / Srpski jezik/Српски језик
25 / Hrvatski
27 / Русский язык
29 / Українська мова
31 / Eesti

Desktop PoE Switch/Outdoor PoE Switch

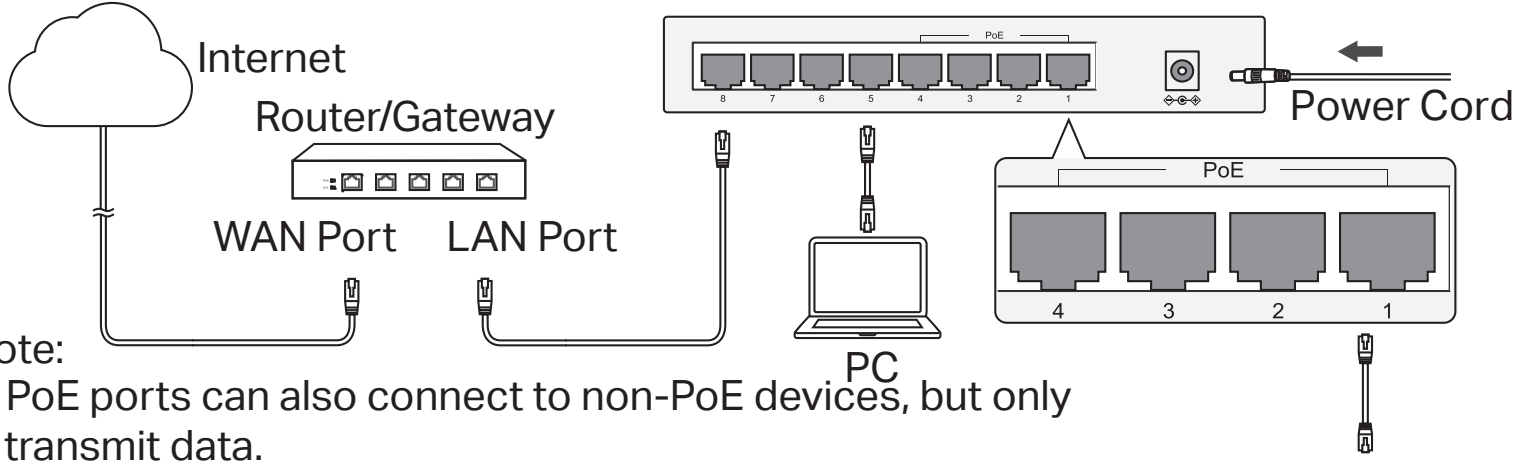

Note:

1. PoE ports can also connect to non-PoE devices, but only transmit data.
2. Reverse PoE switch is a passive PoE switch that gets power from PoE-in ports and supplies power to connected powered device(s) via PoE-out port(s) or DC port. DC port is a power output port, do not connect it to any power source.
3. The switch with a PoE IN port does not support DC or AC power input. A PSE device needs to be connected to the PoE IN port to provide power for the switch.

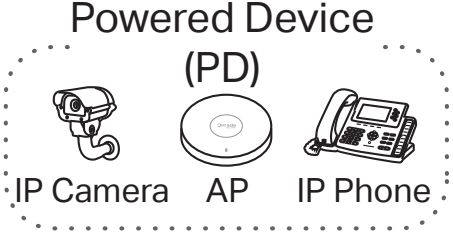

Desktop Non-PoE Switch

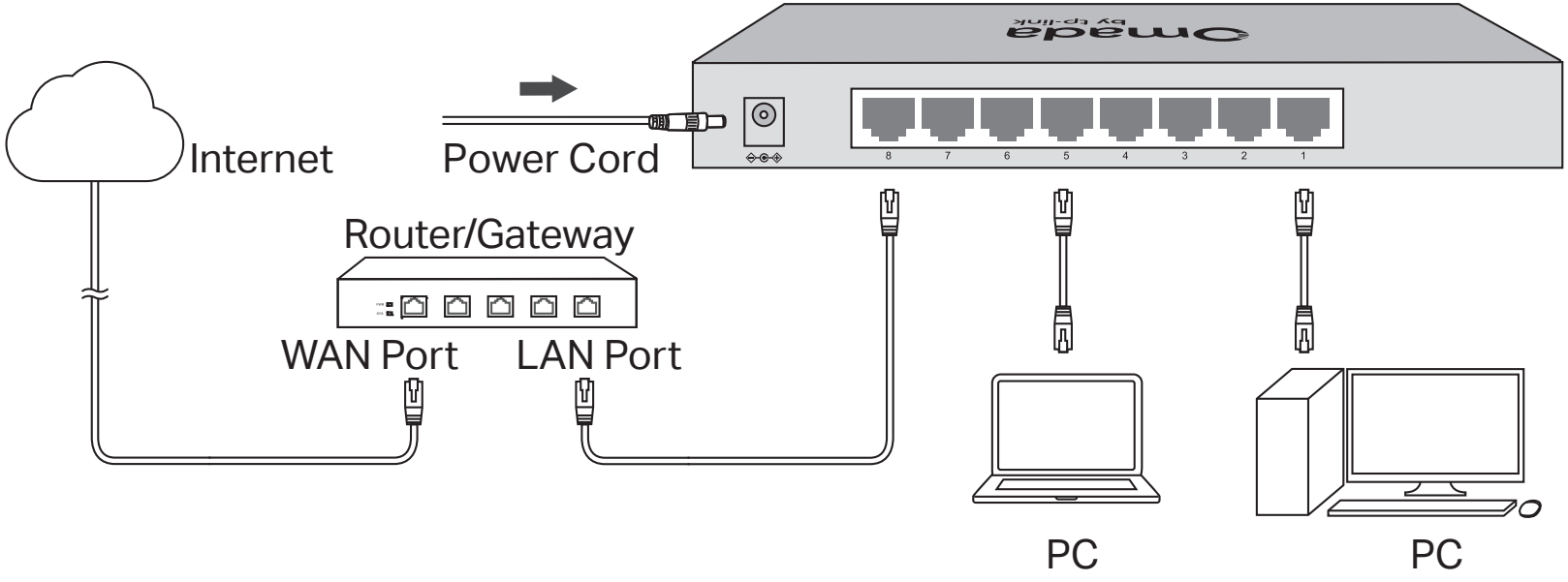

Настолен PoE комутатор/ PoE комутатор за инсталация на открито

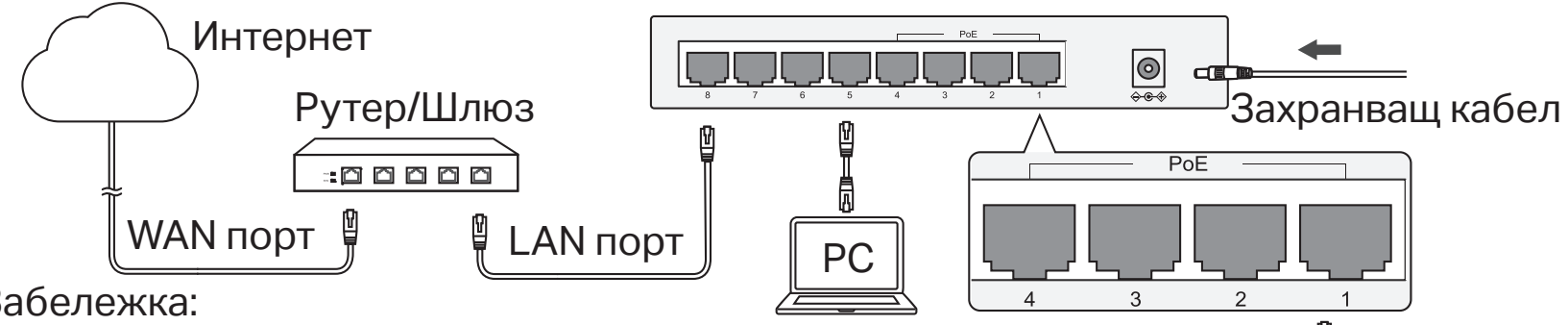

Забележка:

1. PoE портовете могат също да се свързват към устройствата без PoE, но само ще предават данни.
2. Комутатор с реверсивно захранване по Ethernet (PoE) е пасивен PoE комутатор, който получава захранване от PoE-входни портове, и подава захранване на свързани захранвани устройства чрез PoE изходни портове или DC порт. DC портът е порт, от който се извежда захранване - не го свързвайте с какъвто и да било захранващ източник.

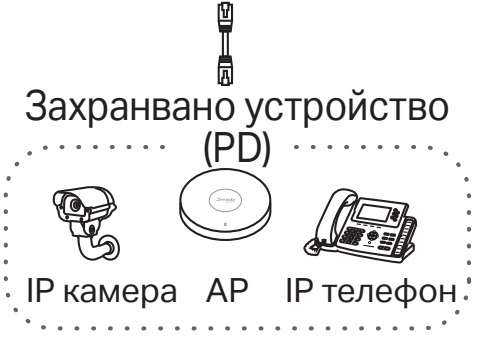

3. Комутаторът с PoE IN порт не поддържа DC или AC захранване. Към порта PoE IN трябва да бъде свързано PSE устройство, за да осигури захранване за комутатора.

Настолен суич без PoE портове

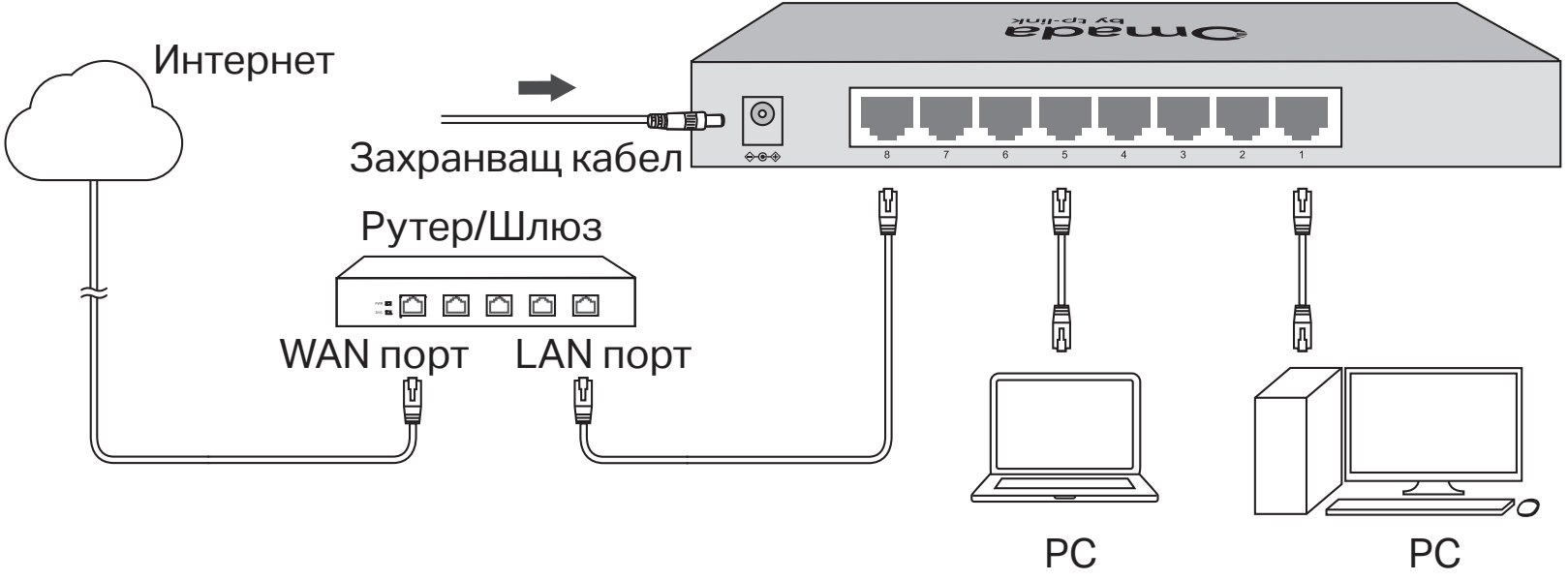

За техническа поддръжка, ръководства на потребителя и друга информация, моля, посетете https://support.omadanetworks.com/.

Stolní PoE switch / Venkovní PoE switch

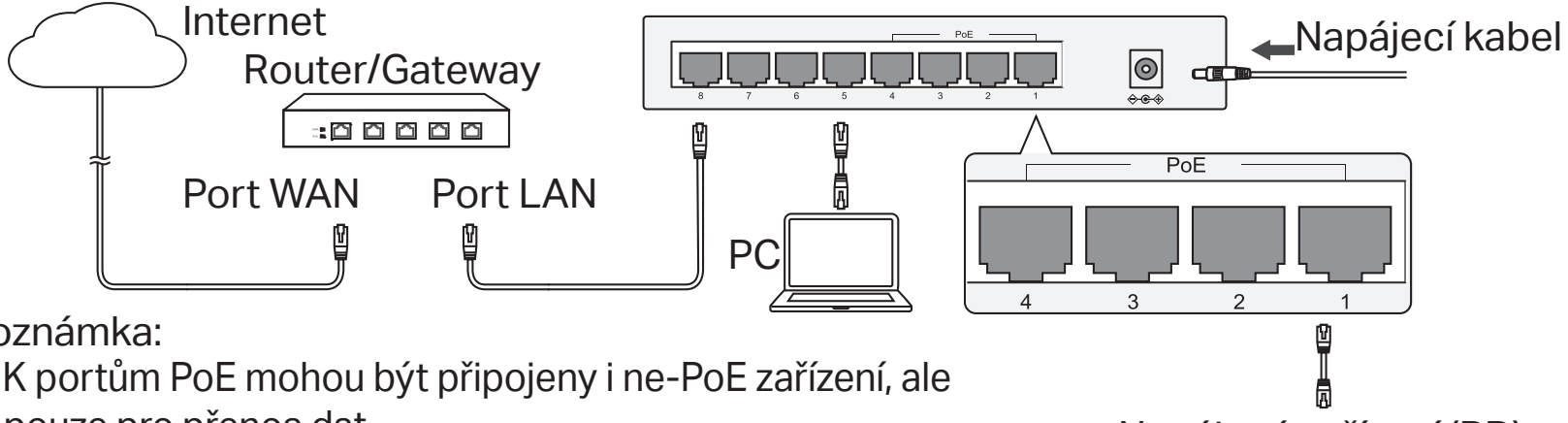

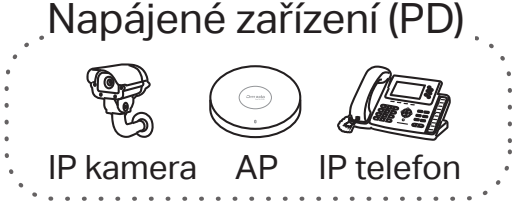

Poznámka:

1. K portům PoE mohou být připojeny i ne-PoE zařízení, ale pouze pro přenos dat.
2. Reverzní PoE switch je pasivní PoE switch, který je napájen z PoE-in portů a napájí připojená zařízení prostřednictvím portů PoE-out nebo DC. DC port je výstupní napájecí port, nepřipojujte jej k žádnému zdroji napájení.
3. Switch s portem PoE IN nepodporuje stejnosměrné ani střídavé napájení. K portu PoE IN je třeba připojit zařízení PSE, které zajistí napájení switche.

Stolní switch bez PoE

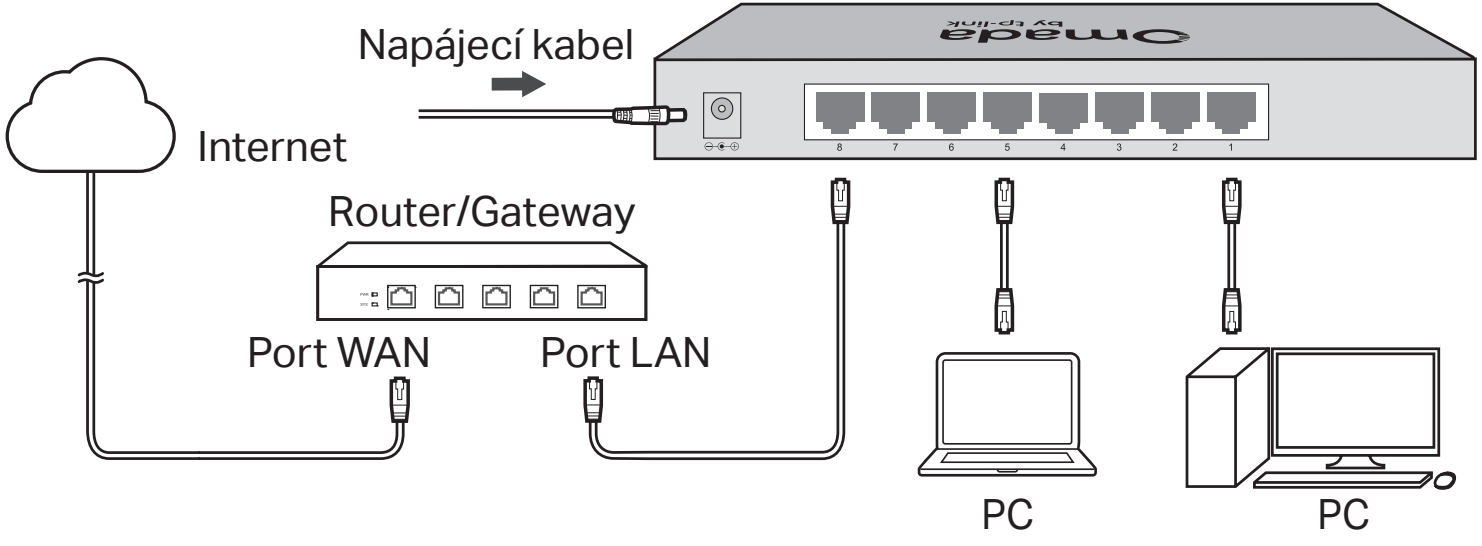

Technickou podporu, uživatelské příručky a další informace naleznete na adrese https://support.omadanetworks.com/.

Жұмыс үстеліндегі PoE қосқышы/Сыртқы PoE қосқышы

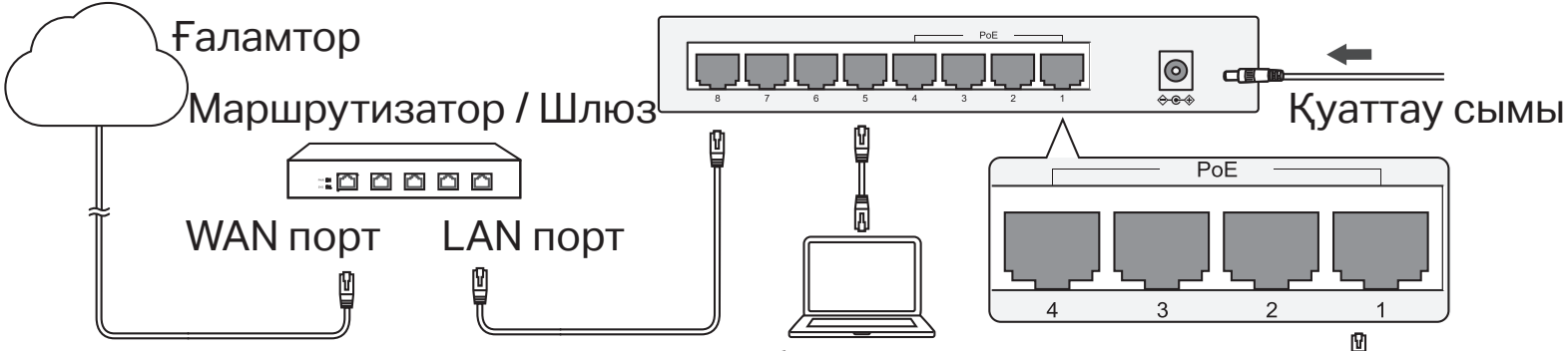

Ескертпе:

1. PoE порттар non-PoE жабдықтарға да қосыла алады, бірақ тек деректерді береді.
2. Кері PoE қосқышы – бұл пассивті қосқыш, ол PoE портынан қуат алады және PoE-out портына жалғанған құрылғыларға қуат береді немесе тұрақты порт тоғы болып табылады. Тұрақты порт тоғы қуаттылықты шығару порты болып келеді, сондықтан оны қандай болсын қуаттылық көзіне қоспағаныңыз жөн.

3. PoE IN порты бар қосқыш тұрақты немесе айнымалы ток кірісіне қолдау көрсетпейді. Коммутаторды қуатпен қамтамасыз ету үшін PoE IN портына PSE құрылғысын қосу керек.

non-PoE үстел коммутаторы

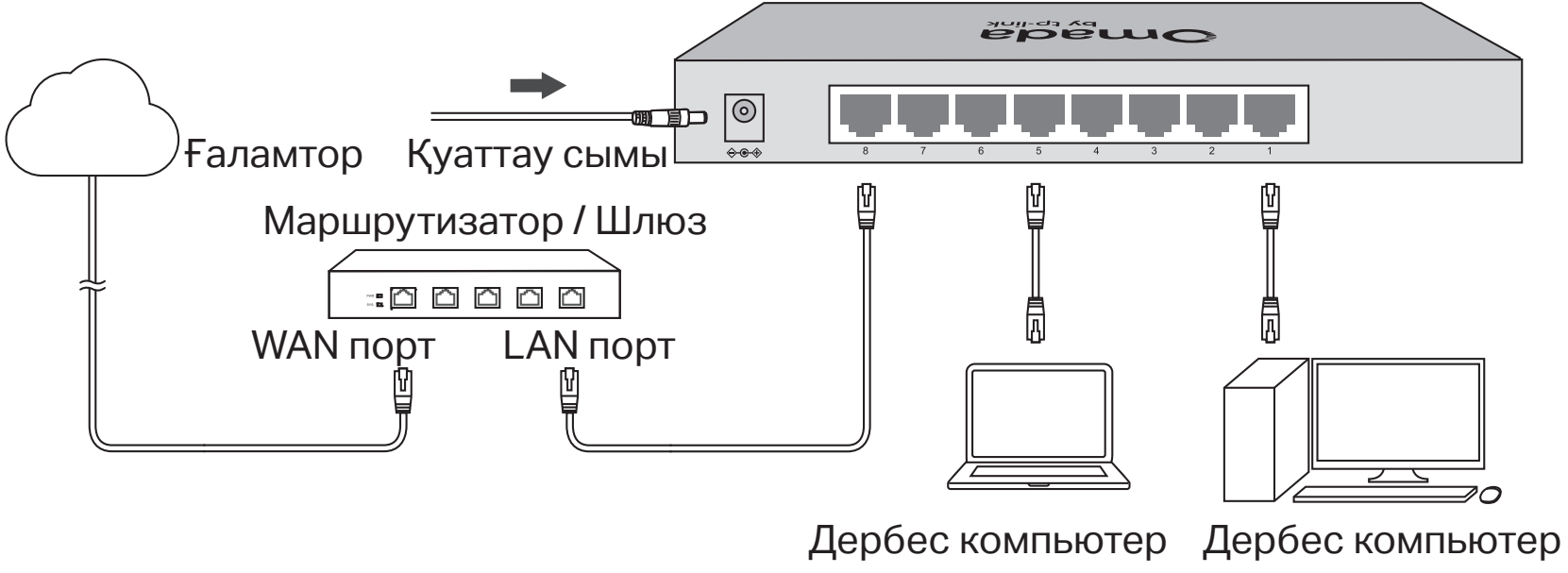

Техникалық қолдау, пайдаланушы нұсқаулықтары және басқа ақпарат алу үшін https://support.omadanetworks.com/ сайтына кіріңіз.

Darbvirsmas PoE komutators/āra PoE komutators

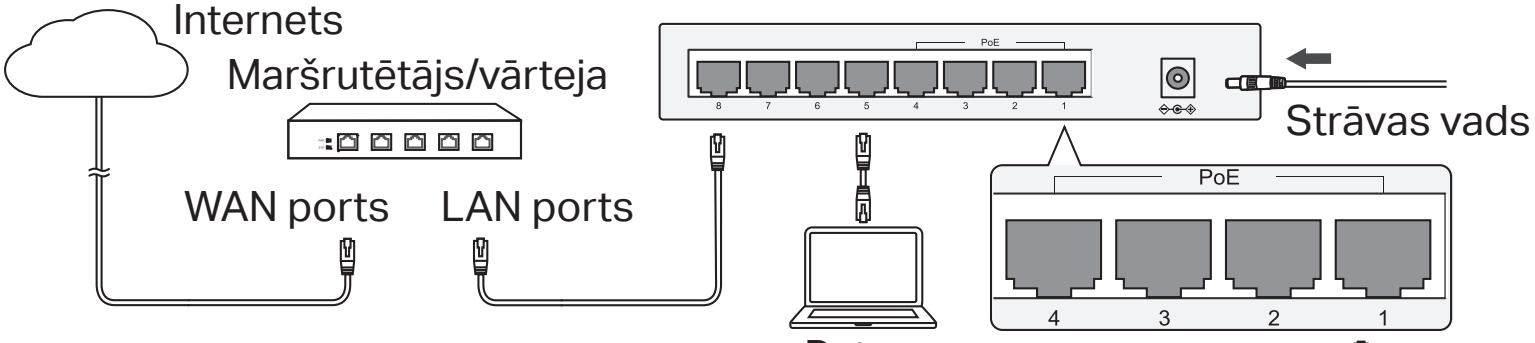

Piezīme.

1. PoE portus var savienot arī ar ne-PoE ierīcēm, bet tikai, lai pārsūtītu datus.
2. Apgrieztais PoE komutators ir pasīvs PoE komutators, kas saņem jaudu no PoE-in portiem un padod ierīcei/-ēm, kas pieslēgtas pie PoE-out portam/-iem vai DC portam. DC ports ir izejošas jaudas ports, nepievienojiet to pie cita jaudas avota.

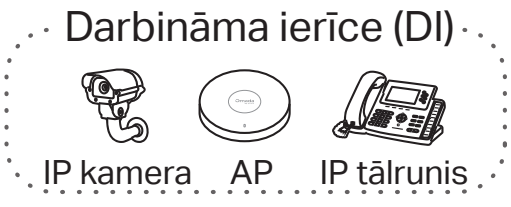

3. Komutators ar PoE IN portu neatbalsta līdzstrāvas vai maiņstrāvas ievadi. PSE ierīce ir jāpievieno PoE IN portam, lai nodrošinātu komutatora barošanu.

Darbvirsmas ne – PoE komutators

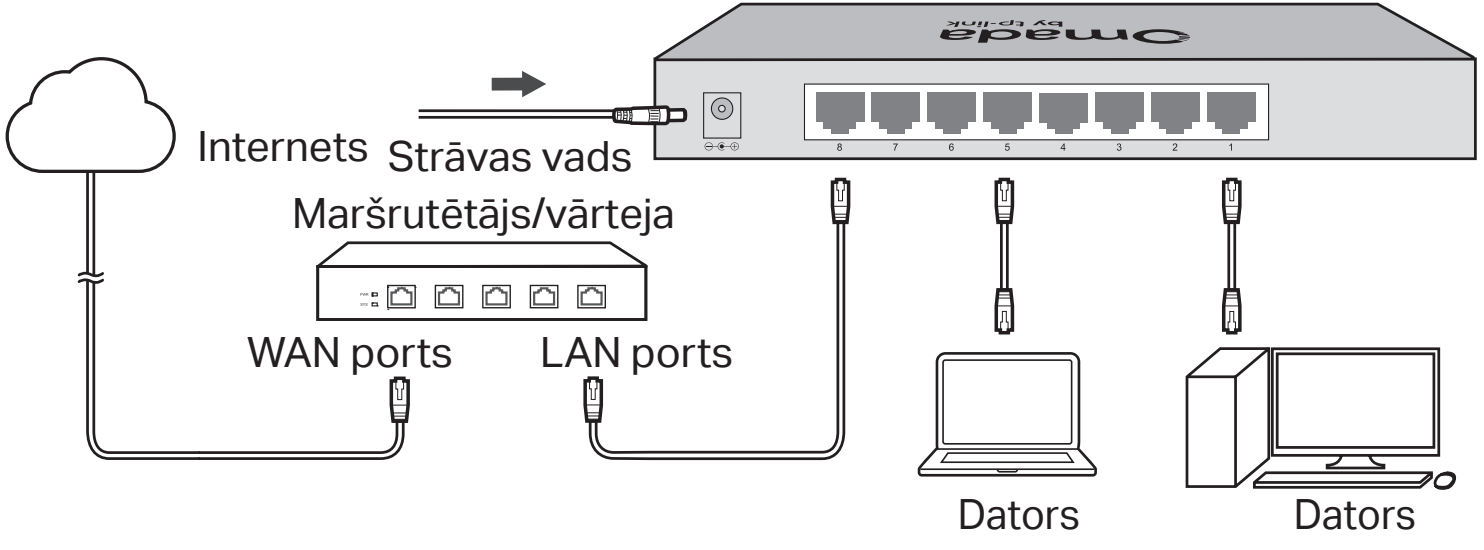

Lai iegūtu tehnisko atbalstu, lietotāja rokasgrāmatas un citu informāciju, lūdzu, apmeklējiet vietni https://support.omadanetworks.com/.

Darbalaukio PoE komutatorius/lauko PoE komutatorius

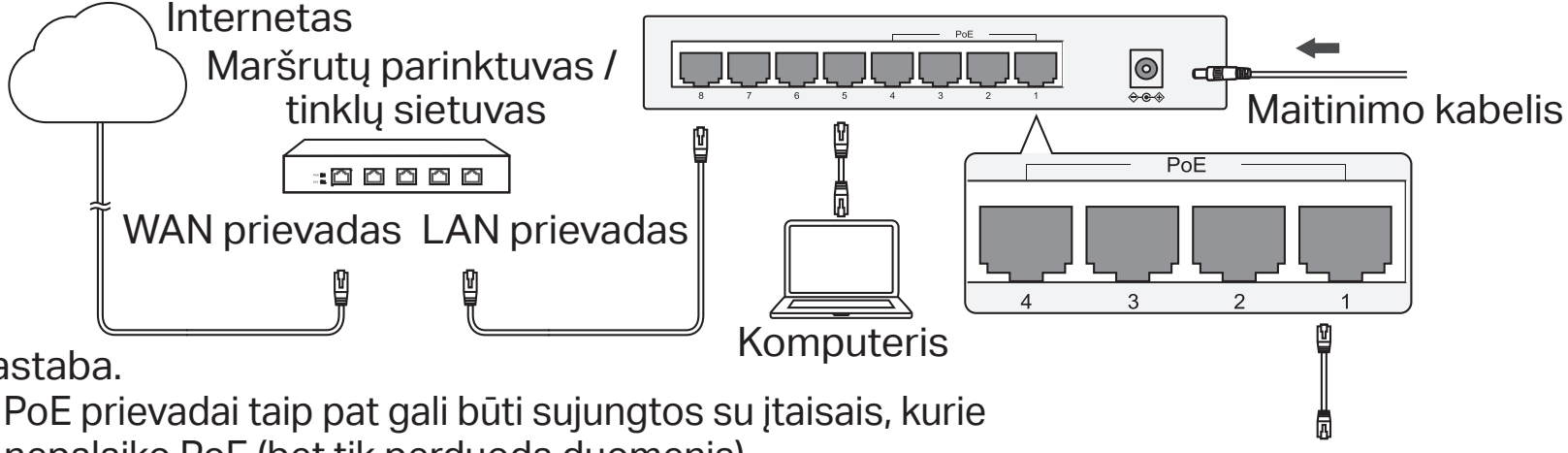

Pastaba.

1. PoE prievadai taip pat gali būti sujungtos su įtaisais, kurie nepalaiko PoE (bet tik perduoda duomenis).
2. Reverse PoE jungiklis, tai yra įrenginys teikiantis pasyvią PoE energiją, kuria srovė nukreipiama per „PoE-in“ prievadus, ir tiekiama energija įrenginiams, prijungtiems prie „PoE-out“ ar DC prievadų.DC prievadas skirtas nuolatinės srovės maitinimui ir jo negalima derinti su jokiu kitu energijos šaltiniu.

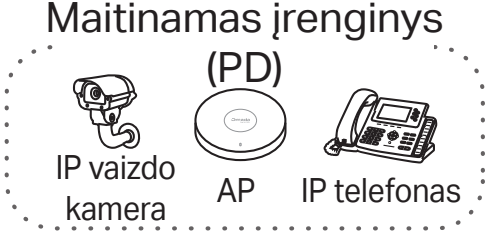

3. Komutatorius su PoE IN prievadu nepalaiko nuolatinės arba kintamosios srovės įvesties. PSE įrenginys turi būti prijungtas prie PoE IN prievado, kad būtų tiekiamas komutatorius.

Darbalaukis be PoE komutatorio

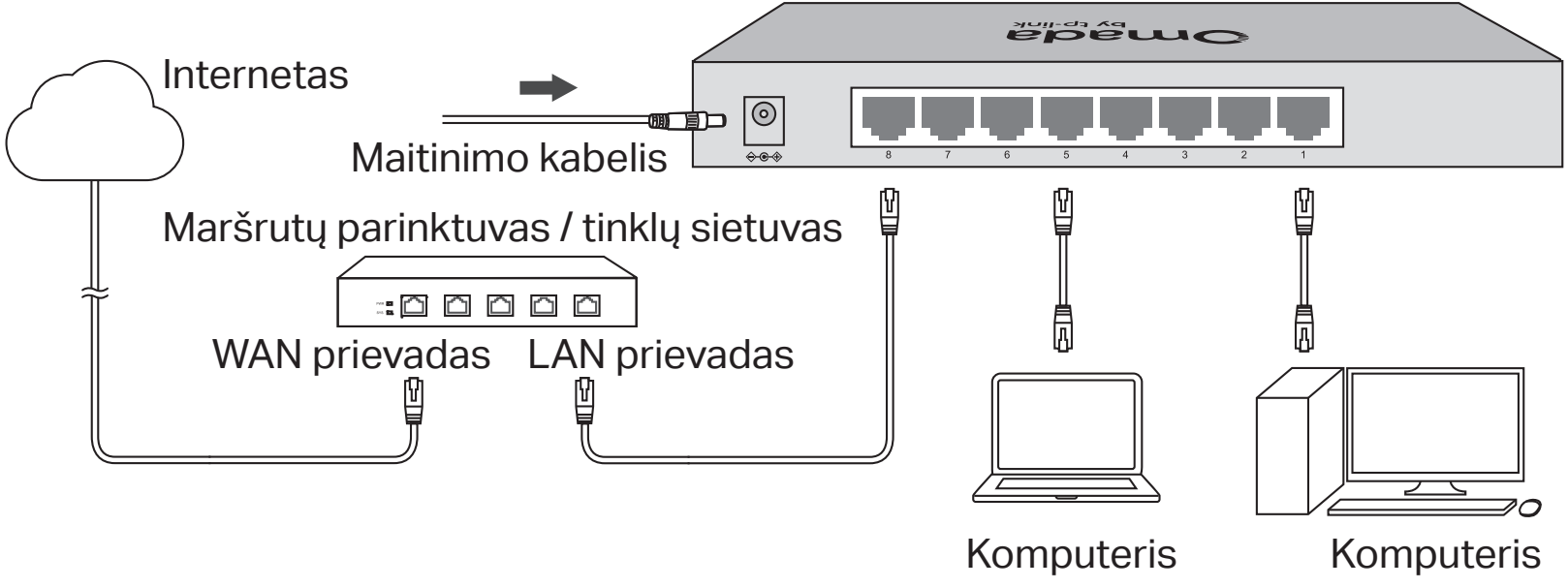

Norėdami gauti techninės pagalbos, rasti naudotojo vadovą ar kitokios informacijos, apsilankykite adresu https://support.omadanetworks.com/.

Asztali PoE/Outdoor PoE Switch

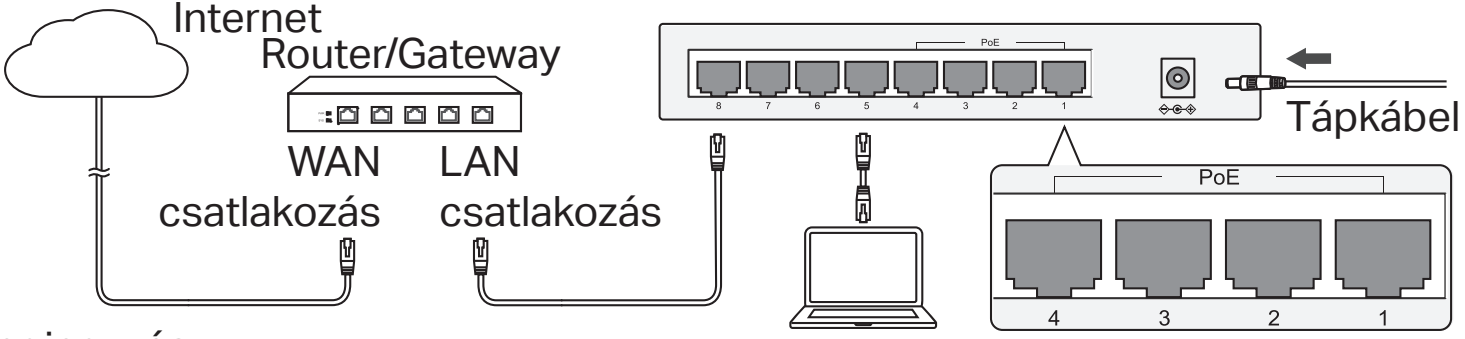

Megjegyzés:

1. A PoE portok nem PoE eszközökhöz is csatlakozhatnak, de csak adatot tudnak továbbítani rajta.
2. A fordított PoE switch egy passzív PoE switch, amely a PoE-in portokról kap áramot, és a PoE-out port(ok)on vagy az egyenáramú porton keresztül táplálja a csatlakoztatott, tápfeszültséggel ellátott eszköz(ök)et. A DC port egy tápkimeneti port, ne csatlakoztassa semmilyen áramforráshoz.
3. A PoE IN porttal rendelkező switch nem támogatja a DC vagy AC tápellátást. A PoE IN porthoz egy PSE eszközt kell csatlakoztatni, hogy a switch tápellátását biztosítsa.

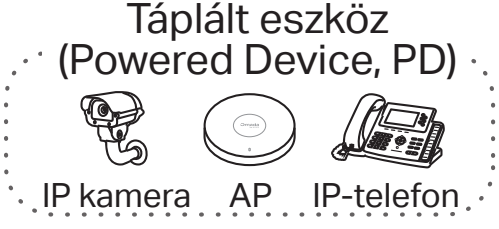

Asztali nem PoE-s switch

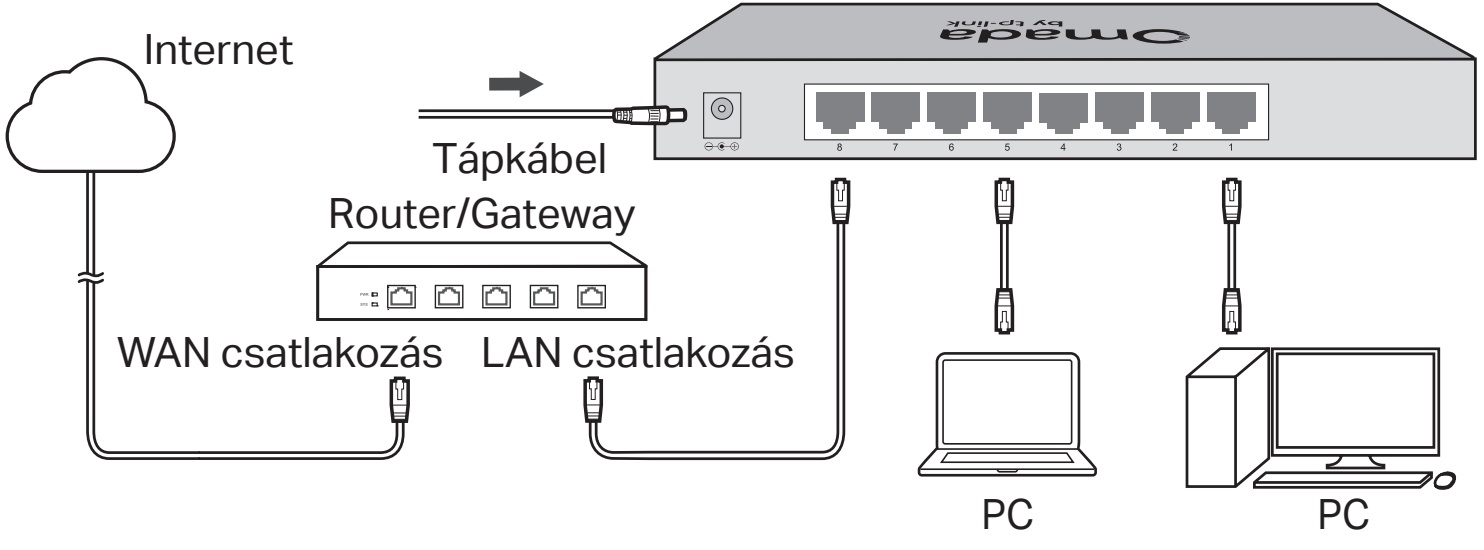

Műszaki támogatásért, felhasználói kézikönyvekért és egyéb információkért látogasson el a https://support.omadanetworks.com/ weboldalra.

Przełącznik PoE typu desktop/Zewnętrzny przełącznik PoE

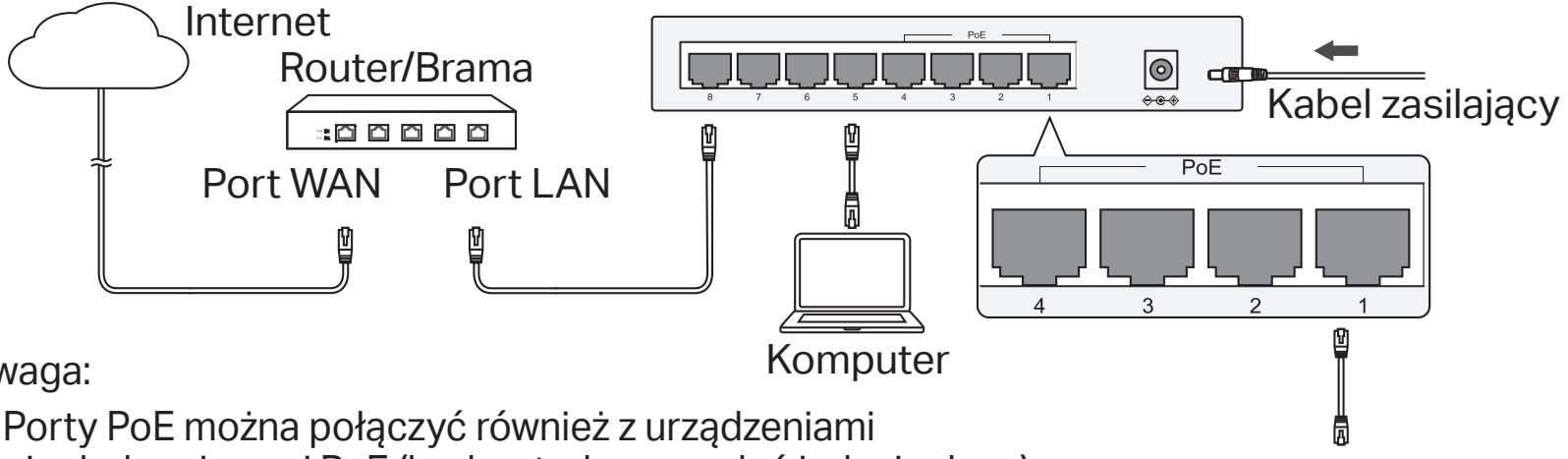

Uwaga:

1. Porty PoE można połączyć również z urządzeniami nieobsługującymi PoE (będą wtedy przesyłać jedynie dane).
2. Przełącznik Reverse PoE to urządzenie dostarczające pasywne zasilanie PoE, które pobiera prąd poprzez porty PoE-in i zapewnia zasilanie urządzeniom podłączonym do portów PoE-out lub portu DC. Port DC służy do zasilania prądem stałym i nie można łączyć go z żadnym innym źródłem zasilania.

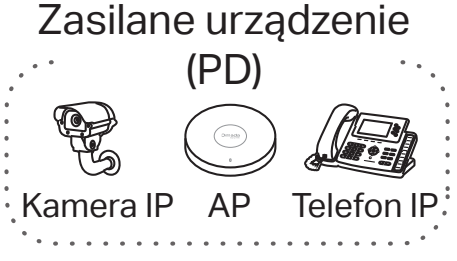

3. Przełącznik z portem PoE IN nie obsługuje wejścia zasilania AC i DC. Urządzenie PSE musi zostać podłączone do portu PoE IN, aby zapewnić zasilanie dla przełącznika.

Przełącznik typu desktop bez PoE

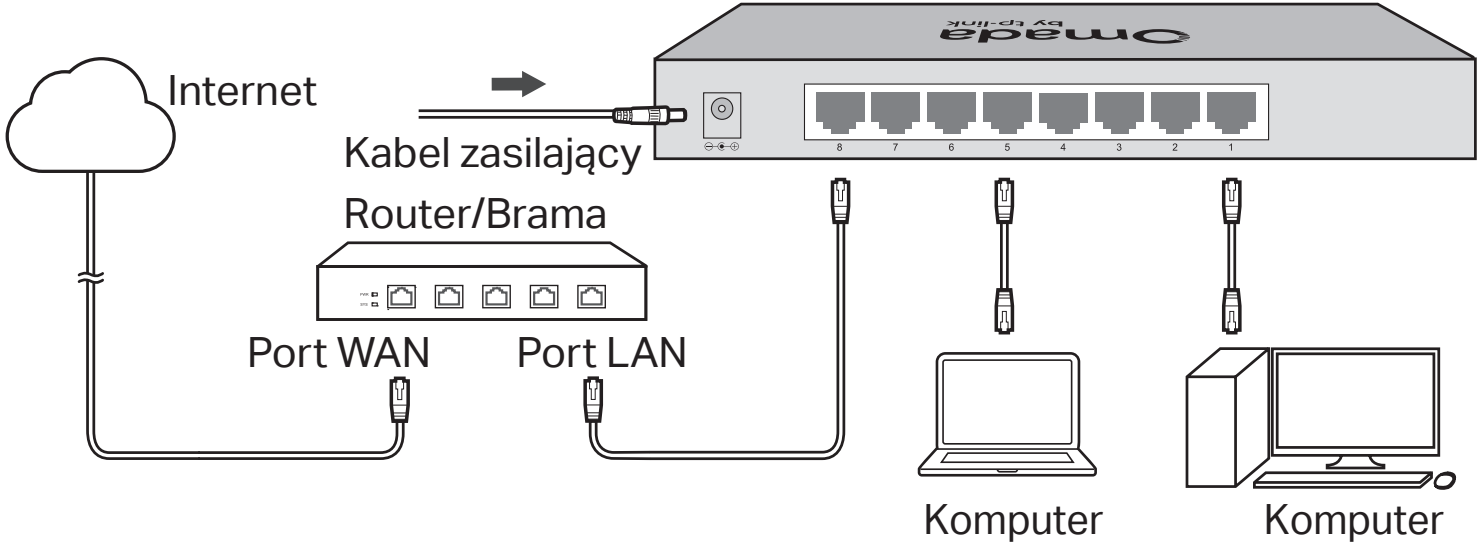

Aby uzyskać pomoc techniczną, instrukcje obsługi lub inne informacje, odwiedź naszą stronę internetową https://support.omadanetworks.com/

Switch PoE Desktop / Switch PoE pentru Exterior

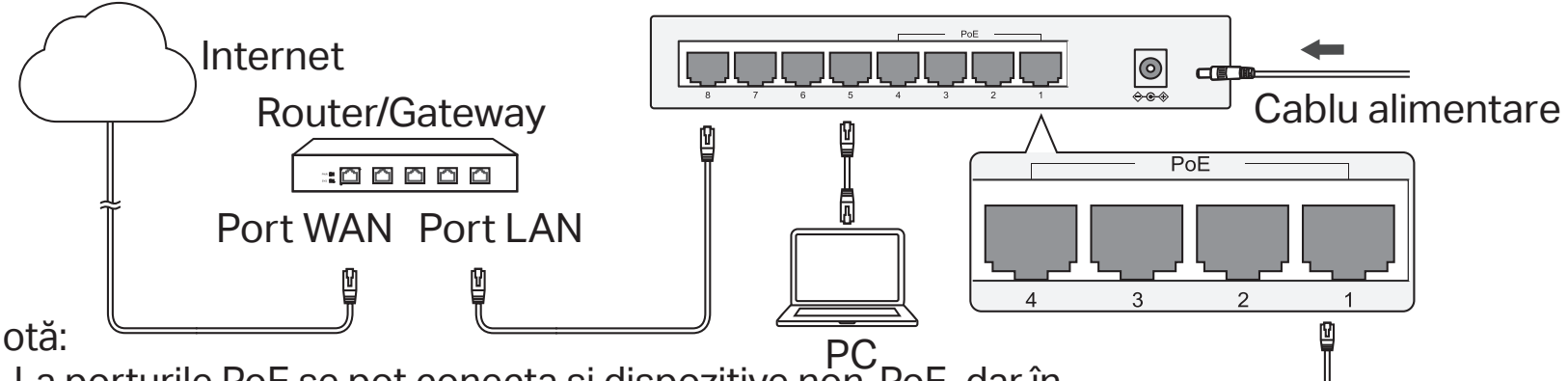

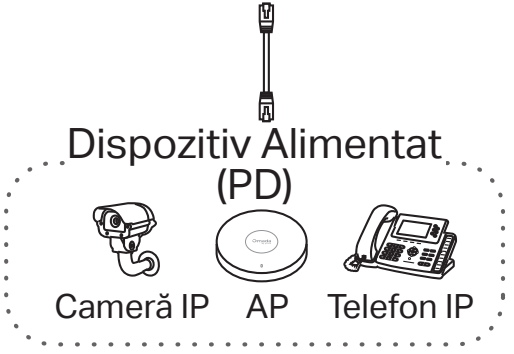

Notă:

1. La porturile PoE se pot conecta și dispozitive non-PoE, dar în acest caz se vor transmite doar date.
2. Switch-ul PoE este un switch PoE pasiv care primește curent electric prin porturile PoE-in și furnizează energie electrică dispozitivului (dispozitivelor) conectate prin intermediul portului (porturilor) PoE-out sau al portului DC. Portul DC este un port de ieșire a energiei electrice, nu-l conectați la nicio sursă de alimentare.
3. Switch-ul cu un port PoE IN nu suportă alimentare DC sau AC. Un dispozitiv PSE trebuie conectat la portul PoE IN pentru a asigura alimentarea switch-ului.

Switch Desktop non-PoE

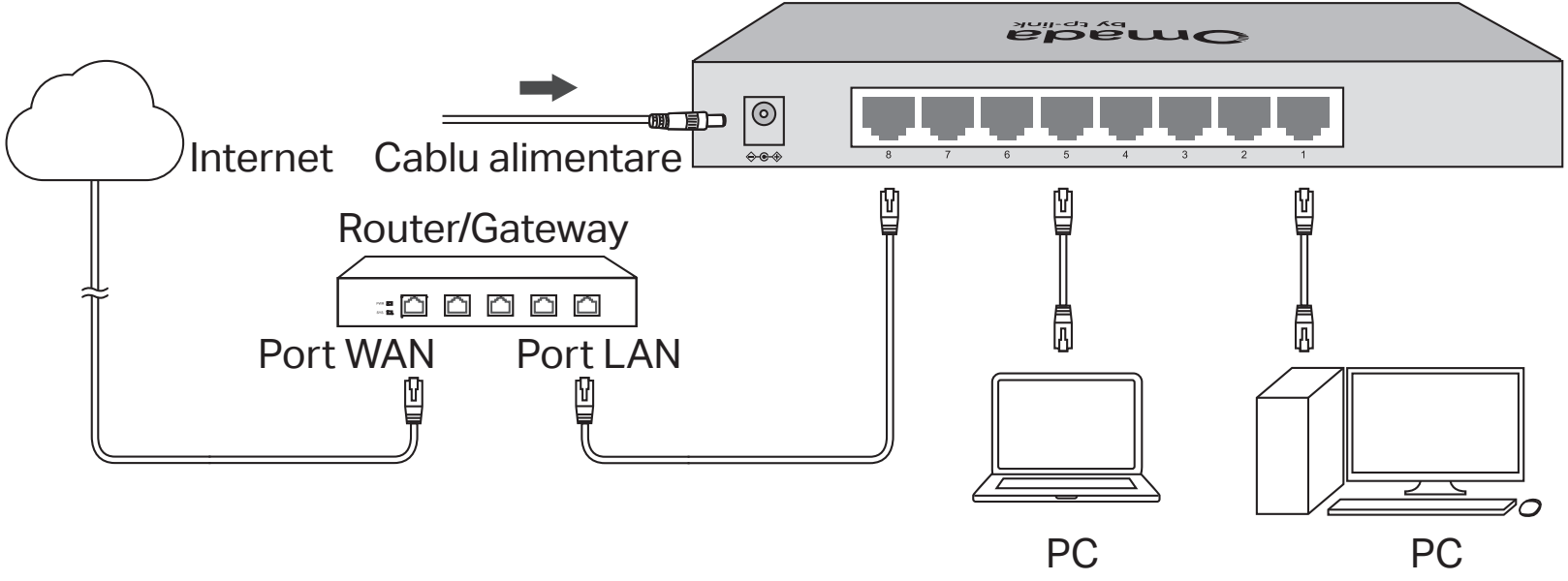

Pentru asistență tehnică, ghiduri de utilizare și alte informații, te rugăm să vizitezi https://support.omadanetworks.com/.

Desktop switch typu PoE/Vonkajší switch typu PoE

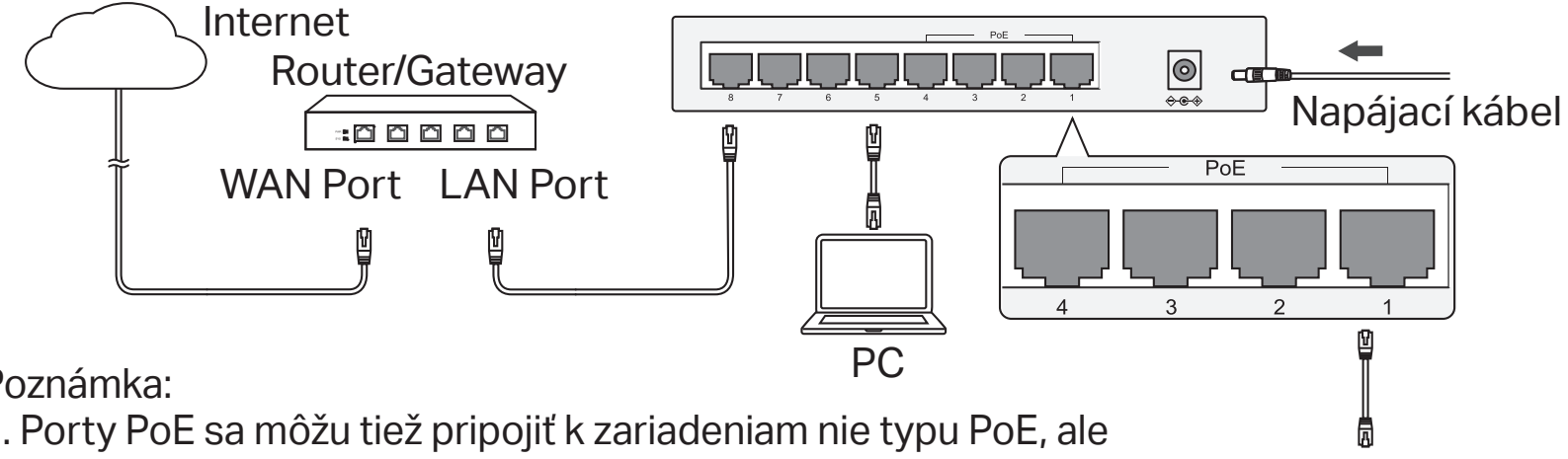

Poznámka:

1. Porty PoE sa môžu tiež pripojiť k zariadeniam nie typu PoE, ale budú len prenášať dáta.
2. Reverzný PoE switch je pasívny PoE switch, ktorý je napájaný z PoE-in portov a napája pripojené zariadenia prostredníctvom portov PoE-out alebo DC. DC port je výstupný napájací port, nepripájajte ho k žiadnemu zdroju napájania.
3. Switch s portom PoE IN nepodporuje jednosmerné alebo striedavé napájanie. Zariadenie PSE musí byť pripojené k portu PoE IN, aby sa zabezpečilo napájanie switche.

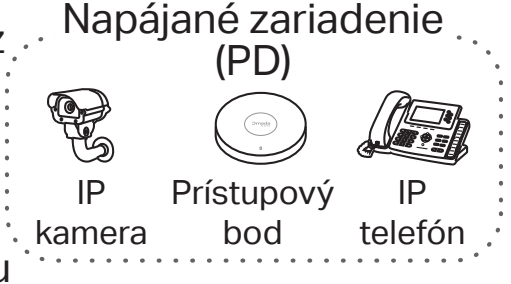

Desktop switch nie typu PoE

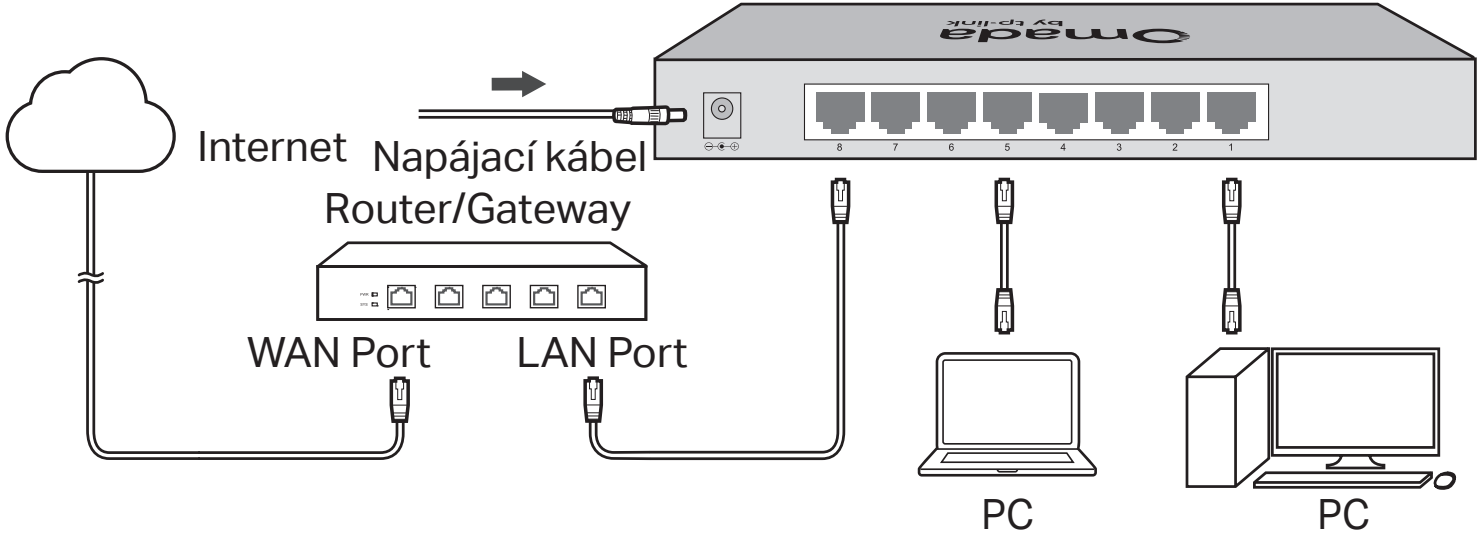

Technickú podporu, užívateľské príručky a ďalšie informácie nájdete na adrese https://support.omadanetworks.com/.

Namizno stikalo PoE/zunanje stikalo PoE

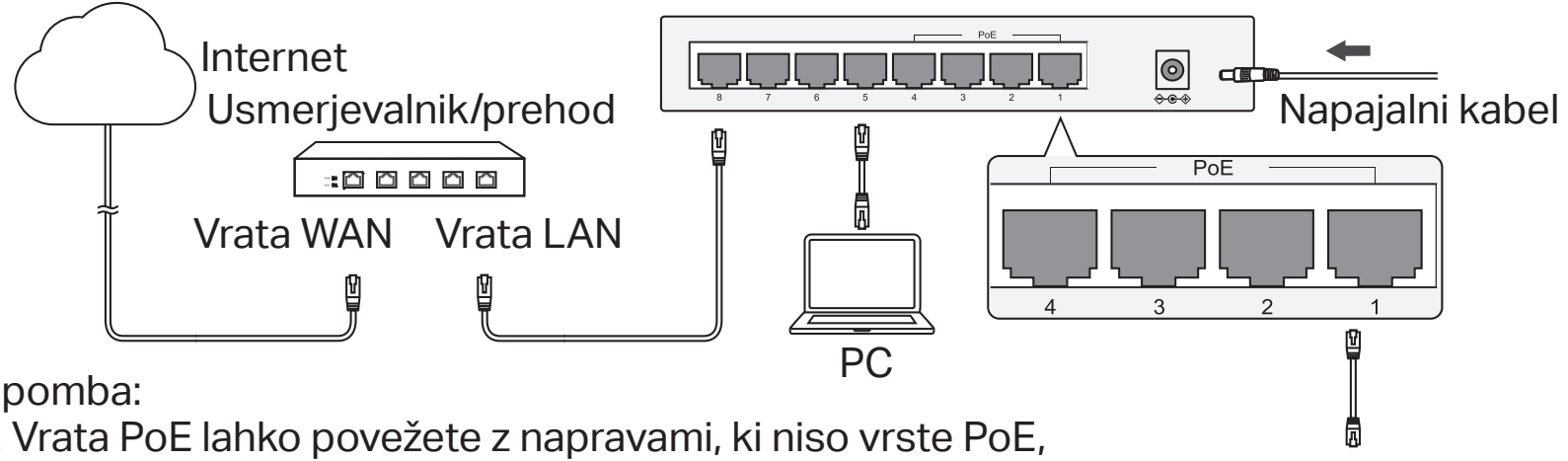

Opomba:

1. Vrata PoE lahko povežete z napravami, ki niso vrste PoE, vendar je omočeno samo pošiljanje podatkov.
2. Vzvratno PoE stikalo je pasivno PoE stikalo, ki napaja napajanje iz PoE-in vrat in napaja napajalne naprave s PoE ali izhodom DC. DC vrata so izhodna vrata, ne priključujte jih na noben vir energije.

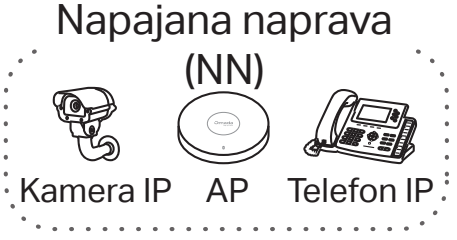

3. Stikalo z vhodom PoE IN ne podpira enosmernega ali izmeničnega napajanja. Na vrata PoE IN je treba priključiti napravo PSE, ki zagotavlja napajanje stikala.

Namizno stikalo, ki ni PoE

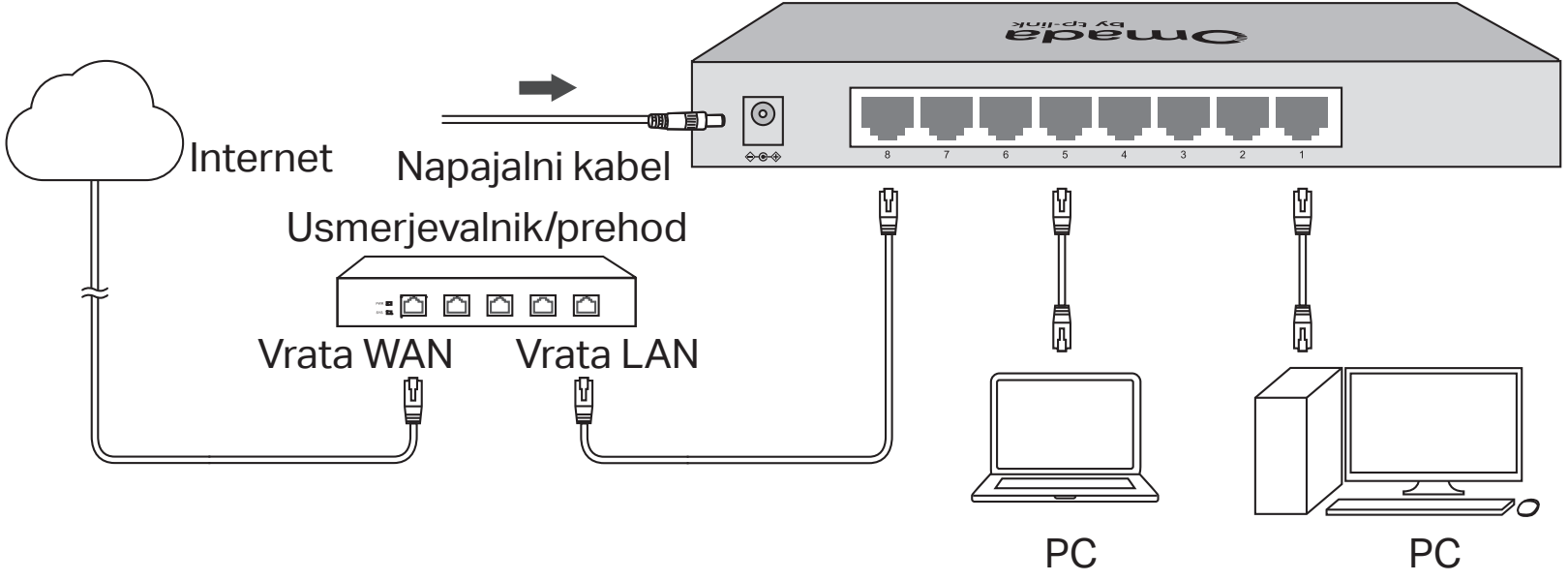

Za tehnično podporo, navodila za uporavo in druge informacije prosimo obiščite https://support.omadanetworks.com/.

Desktop PoE Swic/ PoE Switch za spoljašnju montažu

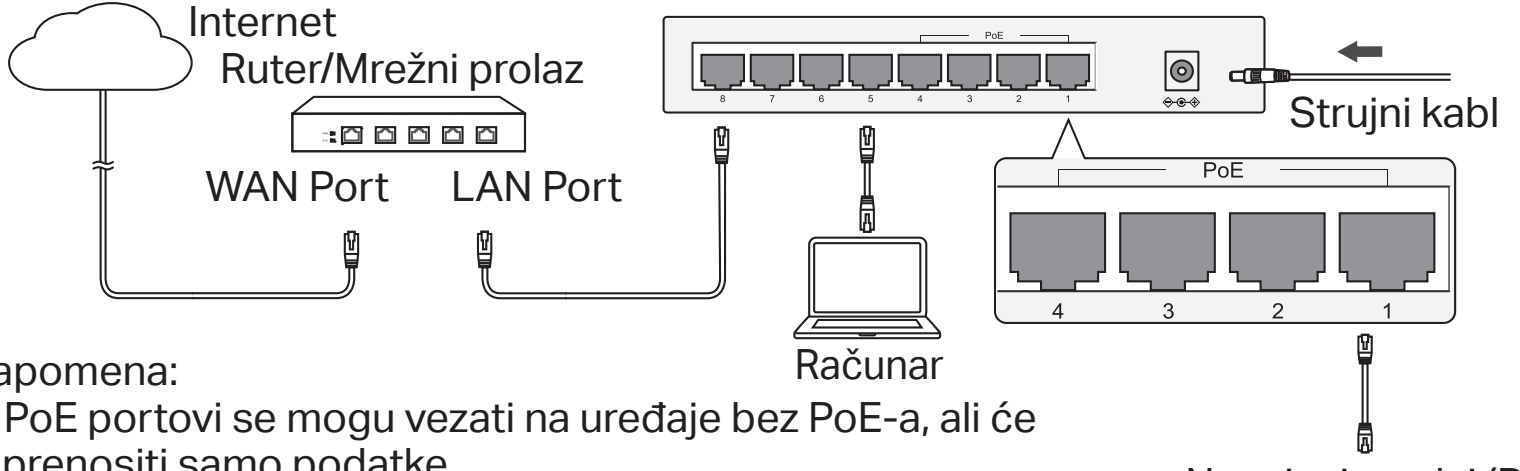

Napomena:

1. PoE portovi se mogu vezati na uređaje bez PoE-a, ali će prenositi samo podatke.
2. Smart PoE swič, je pasivni PoE swič, koji napajanje dobija, iz PoE-in portova, i napaja priključene uređaje sa napajanjem, preko PoE-out, ili DC priključka. DC port je, izlazni izvor napajanja, ne priključujte ga na bilo koji izvor napajanja.
3. Switch sa napajanjem preko PoE ulaza ne podržava napajanje preko DC ili AC adaptera. PSE uređaj treba da bude povezan preko PoE IN porta koje dobija napajanje od PoE izvora, switch ili injector.

Desktop svič bez PoE-a

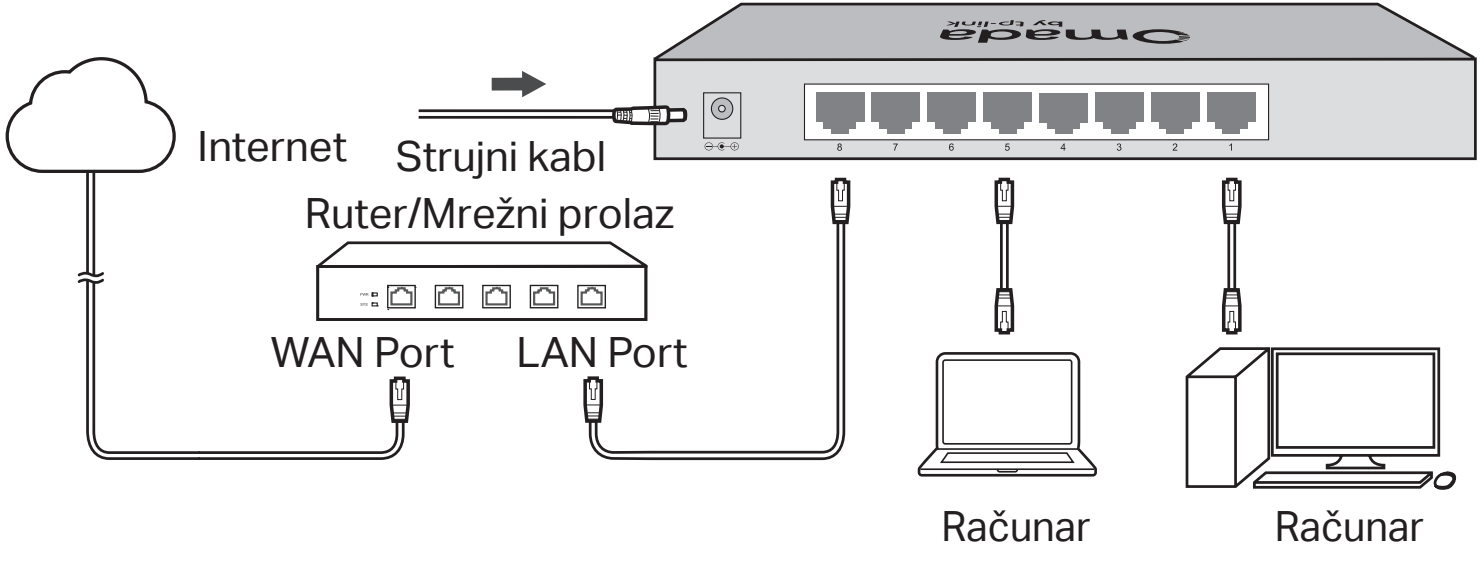

Za tehničku podršku, uputstva za upotrebu i druge informacije, posetite https://support.omadanetworks.com/.

Stolni PoE preklopnik/Vanjski PoE preklopnik

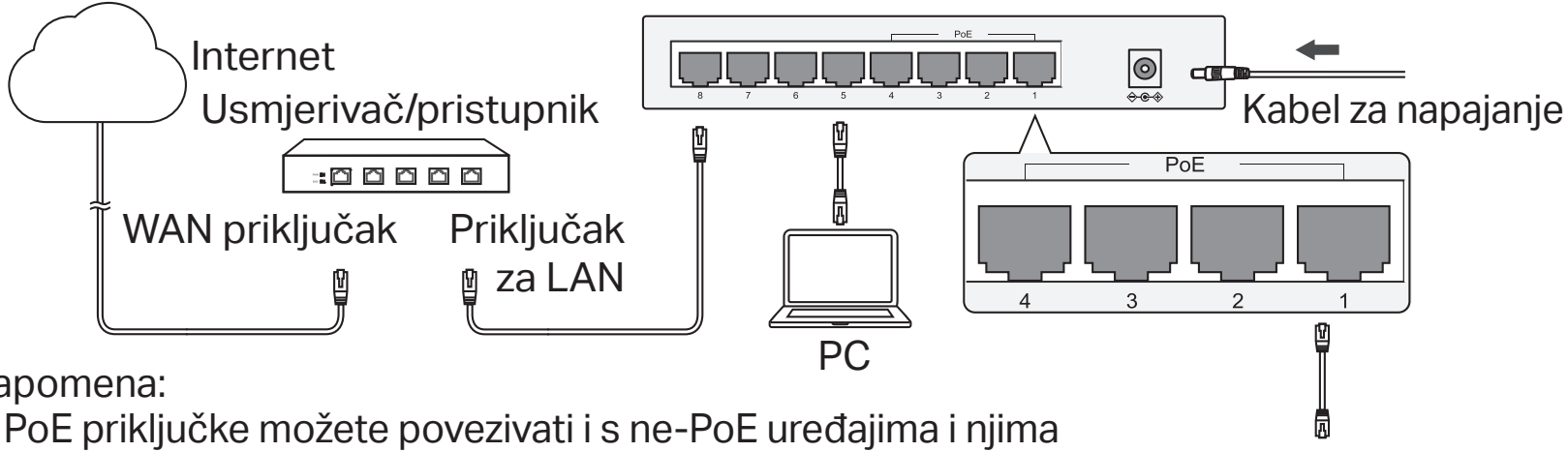

Napomena:

1. PoE priključke možete povezivati i s ne-PoE uređajima i njima prenositi samo podatke.
2. Povratni PoE preklopnik je pasivni PoE preklopnik koji dobija napajanje iz PoE-in portova i napaja priključene uređaje koji se napajaju putem PoE-out ili DC priključaka. DC priključak je izlaz za napajanje, nemojte ga spajati ni na jedan izvor napajanja.
3. Preklopnik sa PoE IN ulazom ne podržava istosmjernu ili izmjeničnu struju. Napajanje mora biti priključeno na PoE IN ulaz kako bi osigurao napajanje za preklopnik.

Stolni ne-PoE preklopnik

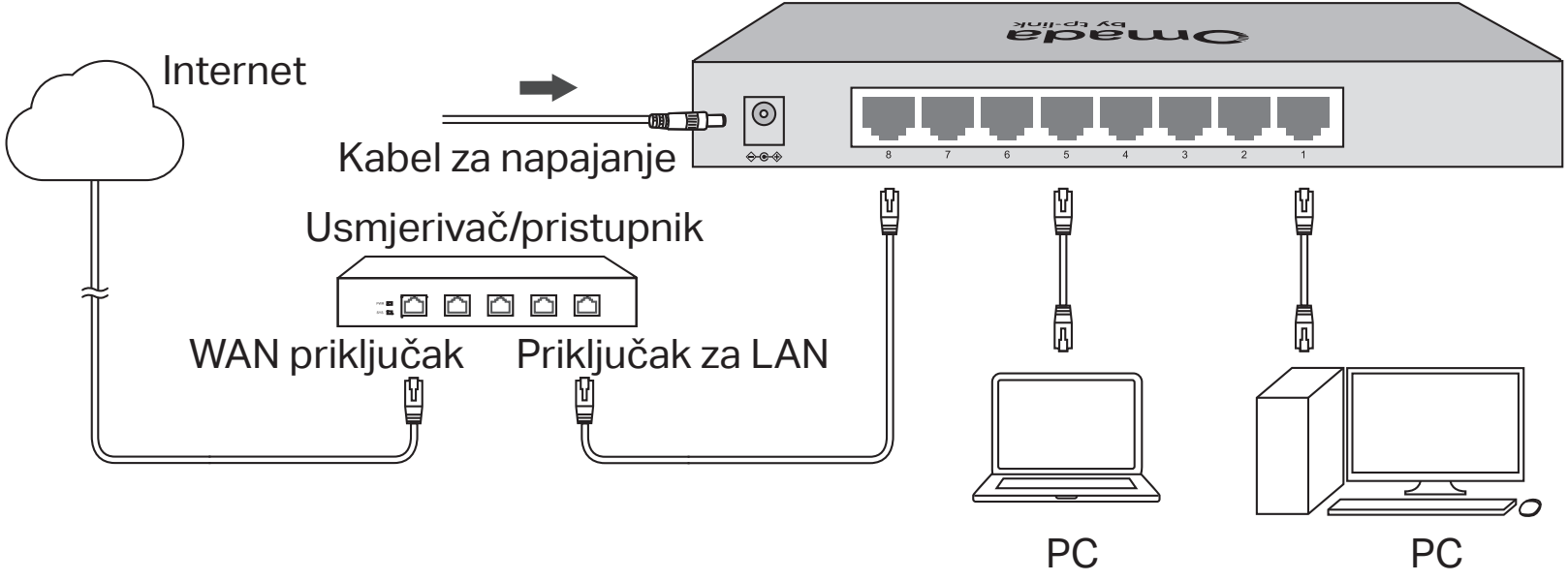

Za tehničku podršku, korisničke vodiče i druge informacije posjetite https://support.omadanetworks.com/.

Настольный или уличный коммутатор PoE

Примечание:

1. К портам PoE можно подключать устройства без PoE. В этом случае будет происходить только передача данных.
2. Коммутатор с обратным PoE — это коммутатор с пассивным PoE, получающий питание по входящим портам PoE-in и подающий питание к подключённым питаемым устройствам по исходящим портам PoE-out или разъёму питания постоянного тока. Разъём питания постоянного тока является исходящим, не подключайте его к источникам питания.
3. Коммутатор с портом с входящим PoE не поддерживает получение питания от источников постоянного или переменного тока. Для подачи питания на коммутатор к порту с входящим PoE необходимо подключить питающее устройство.

Настольный коммутатор без PoE

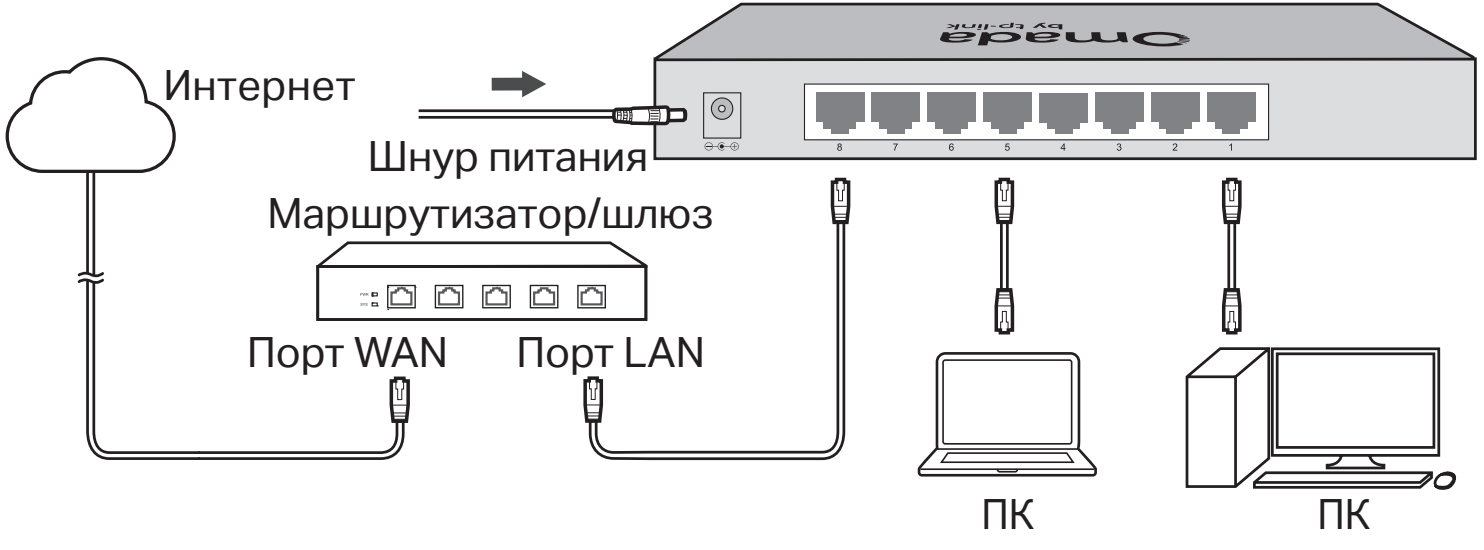

Для получения технической поддержки, руководств пользователя и другой информации, пожалуйста, посетите https://support.omadanetworks.com/.

Настільний/Зовнішній PoE комутатор.

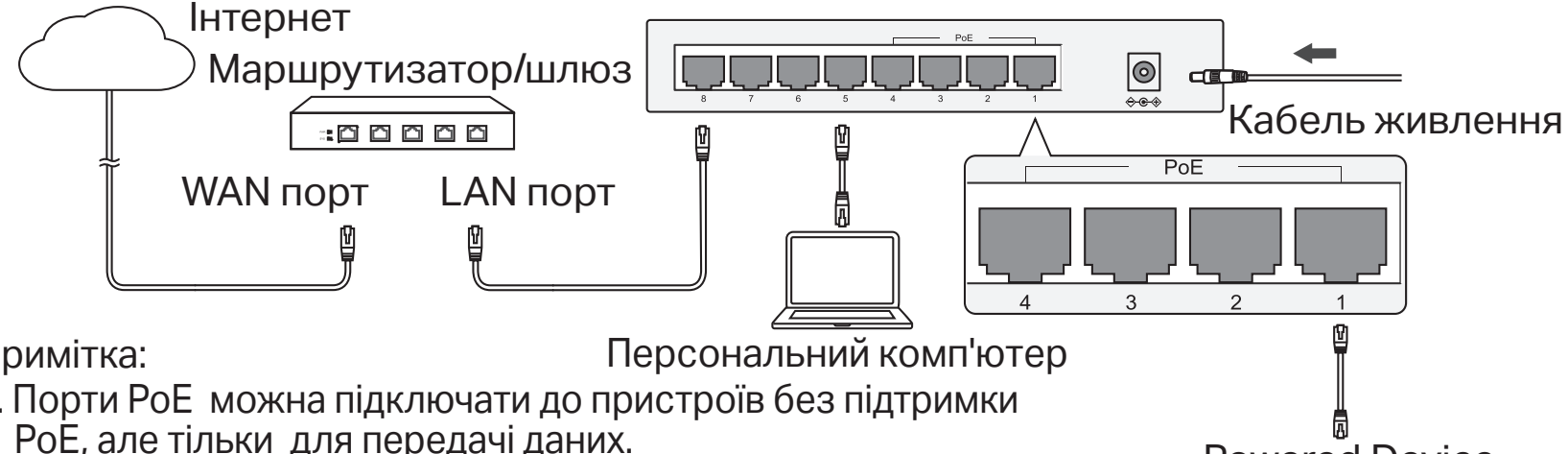

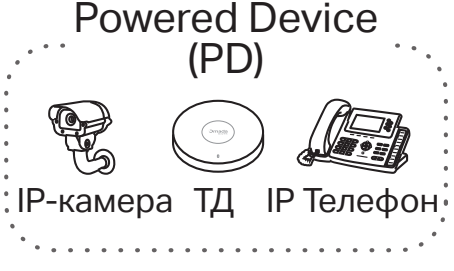

Примітка:

1. Порти PoE можна підключати до пристроїв без підтримки PoE, але тільки для передачі даних.
2. Реверсивний PoE комутатор, це пасивний PoE комутатор, який отримує живлення з PoE-in порту та забезпечує живленням пристрої через PoE-out порти чи порт постійного струму (DC port). Порт постійного струму (DC port) призначений для забезпечення живленням інших пристроїв, не підключайте до нього будь-які джерела живлення.
3. Комутатор із портом PoE IN не підтримує джерело живлення постійного або змінного струму. Для живлення комутатора до порту PoE IN потрібно під'єднати пристрій PSE.

Настільний комутатор без PoE

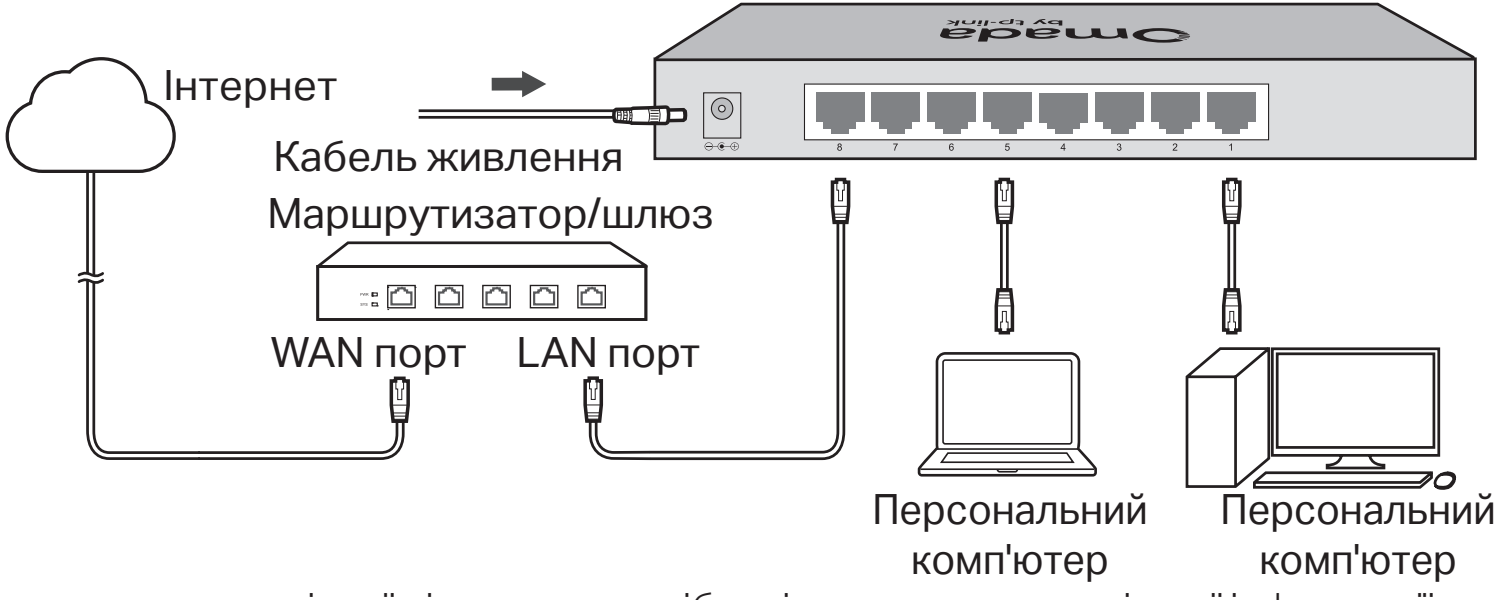

Для отримання технічної підтримки, посібників користувача та іншої інформації відвідайте https://support.omadanetworks.com/.

Töölaua PoE lüliti/välisvõrgu PoE lüliti

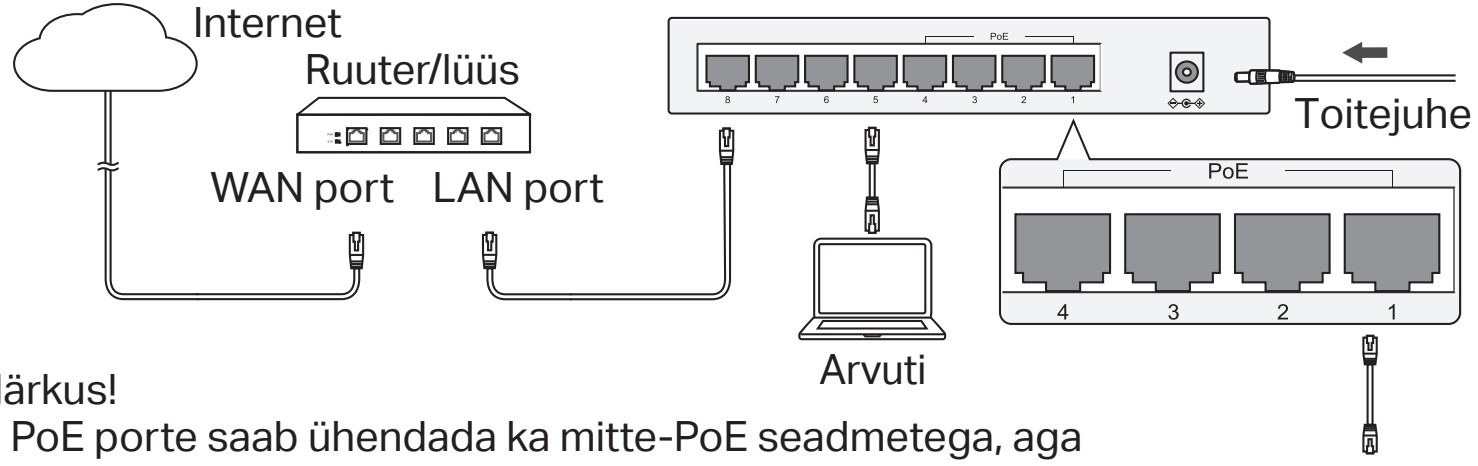

Märkus!

1. PoE porte saab ühendada ka mitte-PoE seadmetega, aga ainult edastada andmeid.
2. PoE reversiivlüliti on passiivne PoE lüliti, mis saab toite PoE sisendportidest ja annab toite ühendatud seadme(te)le PoE väljundpordi (portide) või alalisvoolupordi kaudu. Alalisvooluport on toite väljundport, ärge ühendage seda ühegi toiteallikaga.

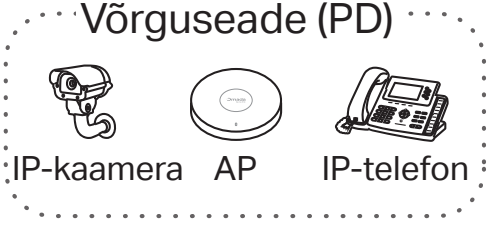

3. PoE IN pordiga lüliti ei toeta alalis- ega vahelduvvoolu sisendit. PSE-seade peab olema ühendatud pordiga PoE IN, et anda lülitile toide.

Lauaarvuti mitte-PoE lüliti

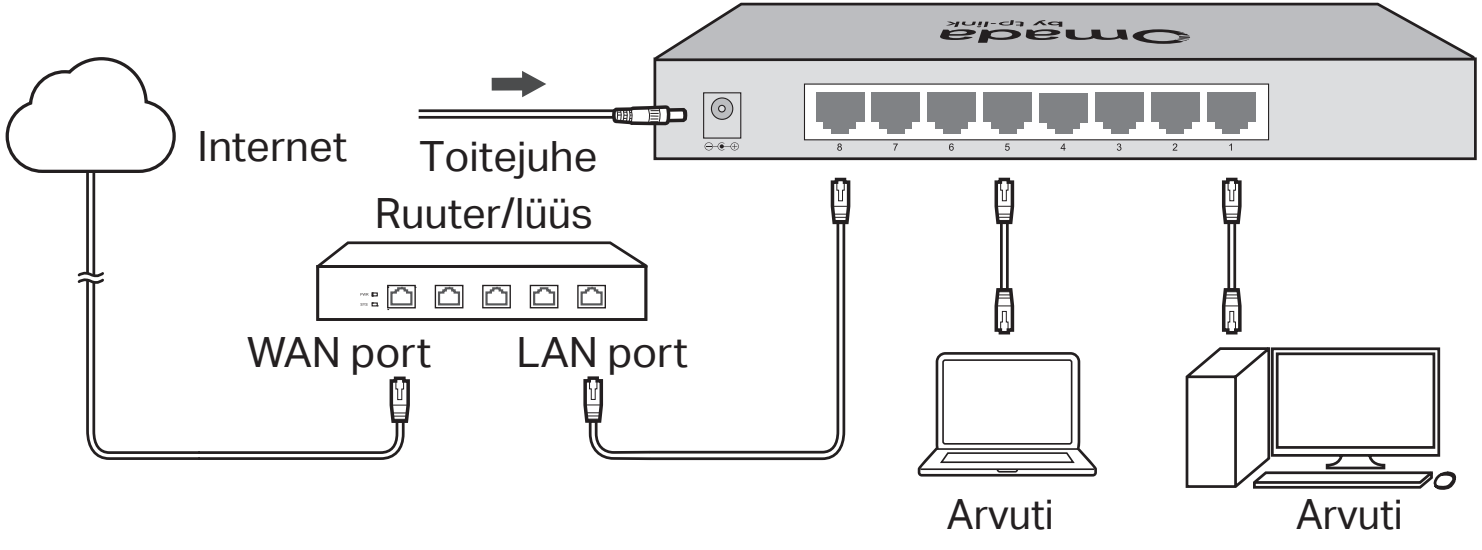

Tehnilise toe, kasutusjuhendite ja lisateabe saamiseks vt https://support.omadanetworks.com/.

English: Safety Information

- Do not attempt to disassemble, repair, or modify the device. If you need service, please contact us.
- Place the device with its bottom surface downward.

For indoor switch:

- Keep the device away from water, fire, humidity or hot environments.

For outdoor switch:

- Keep the device away from fire or hot environments. DO NOT immerse in water or any other liquid.

For switch powered by power adapter:

- Do not use damaged charger or USB cable to charge the device.
- Do not use any other chargers than those recommended.
- Adapter shall be installed near the equipment and shall be easily accessible.

For switch powered by power cord:

- Plug the product into the wall outlets with earthing connection through the power supply cord.
- The plug on the power supply cord is used as the disconnect device, the socket-outlet shall be easily accessible.
- The socket-outlet shall be installed near the equipment and shall be easily accessible.

For switch powered by USB or standard PoE:

- This equipment can be powered only by equipments that comply with Power Source Class 2 (PS2)

or Limited Power Source (LPS) defined in the standard of IEC 62368-1.

Български: ИНформация за безопасност

- Не се опитвайте сами.да разглобявате, ремонтирате или променяте устройството. Ако ви е нужно сервизно обслужване, моля, обърнете се към нас.
- Поставете устройството с долната му повърхност надолу.

За вътрешен комутатор:

- Пазете устройството далеч от вода, огън, влага или гореща околна среда.

За външен комутатор:

- Пазете устройството далеч от огън или гореща среда. НЕ потапяйте във вода или друга течност.

За комутатор, захранван от захранващ адаптер:

- Не използвайте повредено зарядно или повреден USB кабел за зареждане на устройството.
- Не използвайте други зарядни устройства освен препоръчаните.
- Адаптерът трябва да бъде инсталиран близо до оборудването и да бъде лесно достъпен.

За комутатор, захранван от захранващ кабел:

- Включете продукта в стенен контакт със заземителна връзка чрез захранващия кабел.
- Щепселът на захранващия кабел трябва да се използва при откачане на кабела (а не да се дърпа самия кабел); самият контакт трябва да бъде лесно достъпен.

- Контактът трябва да бъде монтиран близо до оборудването и да бъде лесно достъпен.

За комутатор, захранван по USB или стандартен PoE:

- Това оборудване може да се захранва само от оборудване, което отговаря на Източник на захранване клас 2 (PS2) или Източник на ограничено захранване (LPS), определени в стандарта на IEC 62368-1.

Čeština: Informace o bezpečnosti

- Zařízení se nepokoušejte demontovat, opravovat nebo upravovat. Potřebujete-li servis, kontaktuje nás.
- Umístěte zařízení spodní stranou směrem dolů.

Pro vnitřní switch:

- Nevystavujte zařízení vodě, ohni, vlhkosti nebo horkému prostředí.

Pro venkovní switch:

- Udržujte zařízení mimo požár nebo horké prostředí. NEponořujte zařízení do vody nebo jiné kapaliny.

Pro switch napájený adaptérem:

- Nepoužívejte poškozenou nabíječku nebo USB kabel pro nabíjení zařízení.
- Nepoužívejte jiné nabíječky kromě doporučených.
- Adaptér musí být nainstalován poblíž zařízení a musí být snadno přístupný.

Pro switch napájený kabelem:

- Výrobek zapojte do zásuvky s uzemněním pomocí napájecího kabelu.
- Zástrčka na napájecím kabelu slouží jako odpojovací zařízení. Zásuvka musí být snadno přístupná.
- Zásuvka musí být instalována v blízkosti zařízení a musí být snadno přístupná.

Pro switch napájený přes USB nebo standardní PoE:

- Toto zařízení může být napájeno pouze zařízeními, která splňují třídu zdroje napájení 2 (PS2) nebo omezený zdroj napájení (LPS) definovaný v normě IEC 62368-1.

Қазақша: Ақпараттық қауіпсіздік

- Жөндеуге, бөлшектеуге немесе түрлендіруге тырыспаңыз. Қызмет көрсеті керек болған жағдайда, бізбен хабарласыңыз.
- Құрылғыны төменгі бетімен төмен қойыңыз.

Ішкі қосқыш үшін:

- Жабдықты судан, оттан, ылғалдықтан және ыстық ортадан аулақ ұстаңыз.

Сыртқы қосқыш үшін:

- Құрылғыны оттан немесе ыстық ортадан алыс ұстаңыз. Суға немесе басқа сұйықтыққа батырмаңыз.

Қуат адаптері арқылы жұмыс істейтін қосқыш үшін:

- Зақымданған қуаттандырғышты немесе USB-кабельді жабдықты зарядттау үшін қолданбаңыз.

- Ұсынылған қуаттандырғыштан басқасын қолданбаңыз.
- Адаптер құрылғыға жақын орнатылуы және оңай қолжетімді болуы қажет.

Қуат сымы арқылы жұмыс істейтін қосқыш үшін:

- Өнімді қуат сымын пайдаланып жерге қосылған розеткаға қосыңыз.
- Қуат сымындағы аша ажырату құрылғысы ретінде пайдаланылады, розеткаға оңай қол жеткізуге болады.
- Розетка жабдықтың жанында орнатылған және оңай қол жетімді болуы керек.

USB немесе стандартты PoE қуат қосқышы үшін:

- Бұл жабдықты IEC 62368-1 стандартында анықталғандай қуат көзі 2 (PS2) класына немесе шектеулі қуат көзіне (LPS) сәйкес келетін жабдықта ғана пайдалануға болады.

Latviešu: Drošības informācija

- Nemēģiniet izjaukt, labot vai pārveidot ierīci. Ja jums nepieciešams atbalsts, lūdzu sazinieties ar mums.
- Novietojiet ierīci ar apakšējo virsmu uz leju.

Iekštelpu komutatoram:

- Uzglabājiet ierīci no ūdens, uguns, mitruma vai karstām vidēm aizsargātā vietā.

Āra komutatoram:

- Құрылғыны оттан немесе ыстық ортадан алыс ұстаңыз. Суға немесе басқа сұйықтыққа батырмаңыз.

Komutatoram, ko darbina strāvas adapteris:

- Lai uzlādētu ierīci, neizmantojiet bojātu lādētāju vai USB kabeli.
- Neizmantojiet nekādus citus lādētājus, kā vien tos, kas ieteikti.
- Adapteris jāuzstāda iekārtas tuvumā un tam jābūt viegli pieejamam.

Komutatoram, ko darbina ar strāvas vadu:

- Pievienojiet izstrādājumu sienas kontaktligzdai ar zemējuma savienojumu, izmantojot barošanas vadu.
- Қуат сымындағы аша ажырату құрылғысы ретінде пайдаланылады, розеткаға оңай қол жеткізуге болады.
- Kontaktligzdai jābūt uzstādītai netālu no iekārtas un tai jābūt viegli pieejamai.

Komutatoram, ko darbina USB vai standarta PoE:

- Šo aprīkojumu var darbināt tikai ar aprīkojumu, kas atbilst 2. barošanas avota klasei (PS2) vai ierobežotam barošanas avotam (LPS), kas definēts IEC 62368-1 standartā.

Lietuvių: Informacija apie saugumą

- Neardykite, netaisykite ir nedarykite jokių pakeitimų įrenginyje. Iškilus techninėms problemoms, susisiekite su mūsų įmone.
- Padėkite prietaisą apatiniu paviršiumi žemyn.

Vidaus jungikliams:

- Laikykite įrenginį kuo toliau nuo vandens, ugnies, drėgmės ir karštų paviršių.

Lauko jungikliams:

- Draudžiama patiems įrenginį ardyti, modifikuoti ar bandyti taisyti. Ja jums ir nepieciešams atbalsts, lūdzu, sazinieties ar mums.

Skirta jungikliui, maitinamam iš maitinimo adapterio:

- Draudžiama bandyti įkrauti įrenginį sugedusio pakrovėjo ar USB kabelio pagalba.
- Prašome naudoti tik rekomenduojama pakrovėją.
- Prietaisas turi būti netoli nuo įrenginio ir lengvai pasiekiamas.

Skirta jungikliui, maitinamam iš maitinimo laido:

- Įjunkite produktą į sieninius kištukinius lizdus su įžeminimo jungtimi per maitinimo laidą.
- Maitinimo laido kištukas naudojamas kaip atjungimo įtaisas, todėl kištukinis lizdas turi būti lengvai prieinamas.
- Kištukinis lizdas įrengiamas netoli įrangos ir turi būti lengvai pasiekiamas.

Jungikliui, maitinamam iš USB arba standartiniu maitinimu eternetu:

- Šią įrangą galima maitinti tik iš įrenginių, atitinkančių 2 maitinimo šaltinio klasės (PS2) arba riboto maitinimo šaltinio (LPS) reikalavimus, apibrėžtus IEC 62368-1 standarte.

Magyar: Biztonsági tudnivalók

- Ne kísérelje meg szétszedni, megjavítani, vagy módosítani az eszközt. Ha segítségre van szüksége, kérjük forduljon hozzánk.
- Helyezze a készüléket annak alsó felületével lefelé.

Beltéri switchhez:

- Tartsa távol a készüléket víztől, tűztől, nedvességtől vagy forró környezettől!

Kültéri switchhez:

- Tartsa távol a készüléket tűztől vagy forró környezettől. NE merítse vízbe vagy más folyadékba.

A hálózati adapterrel működő switchhez:

- Ne használjon sérült töltőt vagy USB kábelt a készülék töltéséhez!
- Ne használjon más töltőt a készülékhez a javasoltakon kívül!
- Az adaptert a készülékhez közel és könnyen hozzáférhető helyen helyezze el.

A tápkábelről táplált switchhez:

- Csatlakoztassa a terméket a tápkábelen keresztül a földeléssel ellátott konnektorokhoz.
- A tápkábel dugója a leválasztó eszköz, a konnektornak könnyen elérhetőnek kell lennie.
- A konnektort a berendezés közelében kell elhelyezni, és könnyen hozzáférhetőnek kell lennie.

USB-ről vagy szabványos PoE-ről táplált switchhez:

- Ezt a berendezést csak olyan berendezésekkel lehet táplálni, amelyek megfelelnek az IEC 62368-1 szabványban meghatározott 2. osztályú (PS2) vagy korlátozott áramforrásnak (LPS).

Polski: Informacje dotyczące bezpieczeństwa

- Nie demontuj, nie naprawiaj ani nie wprowadzaj jakichkolwiek zmian w urządzeniu samodzielnie. W razie problemów technicznych skontaktuj się z naszą firmą.

- Ustaw urządzenie spodem do dołu.

Dla przełącznika przeznaczonego do użytku wewnątrz budynku:

- Trzymaj urządzenie z dala od wody, ognia, wilgoci i wysokich temperatur.

Dla przełącznika przeznaczonego do użytku na zewnątrz budynku:

- Urządzenie należy trzymać z dala od ognia lub gorącego otoczenia. NIE zanurzać w wodzie ani w żadnej innej cieczy.

Dla przełącznika zasilanego przez zasilacz:

- Nie używaj uszkodzonej ładowarki lub przewodu USB do ładowania urządzenia.
- Nie korzystaj z ładowarek innych niż zalecane.
- Adapter powinno być umieszczone w pobliżu sprzętu, który z niego korzysta oraz w miejscu łatwo dostępnym dla użytkownika.

Dla przełącznika zasilanego przez kabel zasilający:

- Podłącz produkt do gniazdka zasilającego z uziemieniem za pomocą kabla zasilającego.
- Wtyczka przewodu zasilającego jest używana jako urządzenie rozłączające, gniazdko elektryczne powinno być łatwo dostępne.
- Gniazdko zasilające powinno znajdować się blisko urządzenia i powinno być łatwo dostępne.

Dla przełącznika zasilanego przez USB lub standard PoE:

- To urządzenie może być zasilane wyłącznie przez urządzenia zgodne z Power Source Class 2 (PS2) lub Limited Power Source (LPS), określonymi w standardzie IEC 62368-1.

Română: Informaţii privind siguranţa

- Nu încercați să dezasamblezi, repara sau modifica dispozitivul. Dacă ai nevoie de asistență, te rugăm să ne contactezi.
- Amplasează dispozitivul cu suprafața inferioară în jos.

Pentru switch de interior:

- Feriți echipamentul de apă, foc, umiditate și de temperaturi înalte.

Pentru switch de exterior:

- Păstrează dispozitivul departe de incendiu sau medii calde. NU scufunda în apă sau în orice alt lichid.

Pentru switch alimentat de un adaptor de alimentare:

- Nu utilizați un încărcător sau un cablu USB deteriorat pentru a încărca echipamentul.
- Nu folosiți alte încărcătoare decât cele recomandate.
- Alimentatorul trebuie instalat în apropierea echipamentului și să fie ușor accesibil.

Pentru switch alimentat prin cablu de alimentare:

- Conectează produsul la prize cu împământare prin cablul de alimentare.
- Ștecherul cablului de alimentare este folosit ca dispozitiv de deconectare, priza trebuie să fie ușor accesibilă.
- Priza trebuie instalată în apropierea echipamentului și trebuie să fie ușor accesibilă.

Pentru switch alimentat prin USB sau PoE standard:

- Acest echipament poate fi alimentat numai de echipamente care respectă sursa de alimentare Clasa 2 (PS2) sau sursă de alimentare limitată (LPS) definită în standardul IEC 62368-1.

Slovenčina: Bezpečnostné informácie

- Nepokúšajte sa rozoberať, opravovať alebo upravovať zariadenie. Ak potrebujete servis, obráťte sa na nás.
- Umiestnite zariadenie spodnou stranou smerom nadol.

Pre vnútorný spínač:

- Zariadenie udržujte v bezpečnej vzdialenosti od vody, ohňa, vlhkosti alebo horúceho prostredia.

Pre vonkajší spínač:

- Udržujte zariadenie mimo požiar alebo horúce prostredie. NEponárajte zariadenie do vody alebo inej kvapaliny.

Pre spínač napájaný adaptérom:

- Na nabíjanie zariadenia nepoužívajte poškodenú nabíjačku alebo USB káble.
- Nepoužívajte žiadne iné spôsoby nabíjania okrem odporúčaných spôsobov.
- Adaptér je potrebné nainštalovať v blízkosti zariadenia tak, aby bol ľahko dostupný.

Pre spínač napájaný káblom:

- Pripojte výrobok do uzemnenej zásuvky pomocou napájacieho kábla.
- Zástrčka na napájacom kábli slúži ako odpojovacie zariadenie. Zásuvka musí byť ľahko prístupná.

- Zásuvka musí byť nainštalovaná v blízkosti zariadenia a musí byť ľahko prístupná.

Pre spínač napájaný cez USB alebo štandardné PoE:

- Toto zariadenie môže byť napájané iba zariadeniami, ktoré spĺňajú triedu napájania 2 (PS2) alebo obmedzené napájanie (LPS) podľa definície v norme IEC 62368-1.

Slovenščina: Varnostne informacije

- Ne poskušajte razstaviti, popraviti ali spremeniti naprave. Če potrebujete popravilo, nas kontaktirajte.
- Napravo postavite tako, da bo njena spodnja površina obrnjena navzdol.

Za notranje stikalo:

- Naprave ne uporabljajte v bližini vode, požara ali v vlažnih oziroma vročih okoljih.

Za zunanje stikalo:

- Napravo hranite stran od ognja ali vročih okolij. Naprave NE potapljajte v vodo ali katero koli drugo tekočino.

Za stikalo, ki se napaja z napajalnikom:

- Ne uporabljajte poškodovanega polnilnika ali kabla USB, s katerim želite napolniti napravo.
- Ne uporabljajte polnilnikov, ki jih nismo priporočili.
- Vmesnik namestite v bližino opreme in poskrbite, da lahko do njega dostopate preprosto.

Za stikalo, ki se napaja z omrežnim kablom:

- Izdelek priključite v stenske vtičnice z ozemljitvenim priključkom prek napajalnega kabla.

- Vtič na napajalnem kablu se uporablja kot odklopna naprava; vtičnica mora biti lahko dostopna.
- Vtičnica je nameščena v bližini opreme in je lahko dostopna.

Za stikalo, ki ga napaja USB ali standardni PoE:

- To opremo je mogoče napajati samo z opremo, ki je skladna z razredom vira napajanja 2 (PS2) ali omejenim virom napajanja (LPS), opredeljenim v standardu IEC 62368-1.

Srpski jezik/Српски језик: Bezbednosne informacije

- Ne pokušavajte rastavljati, popravljati ili modifikovati uređaj. Ako vam treba servisna usluga, kontaktirajte nas.
- Postavite uređaj sa njegovom donjom površinom okrenutnom ka dole.

Za unutrašnju montažu switch

- Nemojte držati uređaj u blizini vode, vatre, vlažnog ili vrućeg prostora.

Za spoljašnju montažu switch

- Drzati udaljeno od plamena ili ugrjanih povrsina. Ne potapati u vodu ili neku drugu tecnost.

Za swiceve koji se napajaju preko adaptera

- Nemojte koristiti oštećeni punjač ili oštećeni USB kabl za punjenje uređaja.
- Nemojte koristiti nijedan drugi punjač osim preporučenog.
- Adapter treba postaviti blizu opreme i treba da je lako dostupan.

Za swiceve koji se napajaju preko kabla za napajanje

- Priključiti uređaj u naponsku utičnicu preko napojnog kabla koji poseduje uzemljenje.
- Utikač na kablu se može služiti za isključenje uređaja, u tom slučaju utičnica mora biti lako dostupna.
- Napojni priključak treba da bude instaliran blizu opreme i treba da bude lako dostupan

Za swiceve koji se napajaju preko USB priključka ili PoE standardom.

- Ovaj uređaj može se napajati iz izvora napajanja koje je u skladu sa Power Source Class 2 (PS2) ili preko Limited Power Source (LPS) definisanih u stadardu IEC 62368-1.

Hrvatski: Informacije o sigurnosti

- Ne pokušavajte rastavljati, popravljati ili modificirati uređaj. Ako vam je potrebna usluga, obratite nam se.
- Postavite uređaj s donjom površinom prema dolje.

Za unutarnji prekidač:

- Uređaj držite dalje od vode, vatre, vlažnih ili vrućih okruženja.

Za vanjski prekidač:

- Držite uređaj dalje od vatre ili vrućih okruženja. NEMOJTE uranjati u vodu ili bilo koju drugu tekućinu.

Za prekidač koji se napaja adapterom:

- Za punjenje uređaja nemojte upotrebljavati oštećeni punjač ili USB kabel.
- Ne koristite punjače koji nisu preporučeni.

- Adapter se mora postaviti blizu opreme i mora biti lako dostupan.

Za prekidač koji se napaja kabelom za napajanje:

- Uključite proizvod u zidnu utičnicu s uzemljenjem putem kabela za napajanje.
- Utikač na kabelu za napajanje koristi se kao uređaj za isključivanje, utičnica mora biti lako dostupna.
- Utičnica mora biti instalirana u blizini opreme i mora biti lako dostupna.

Za prekidač koji se napaja putem USB-a ili standardnog PoE-a:

- Ovu opremu može napajati samo oprema koja je u skladu s izvorom napajanja klase 2 (PS2) ili ograničenim izvorom napajanja (LPS) definiranim u standardu IEC 62368-1.

Русский язык: РУКОВОДСТВО по безопасному использованию

Для безопасной работы устройств их необходимо устанавливать и использовать в строгом соответствии с поставляемой в комплекте инструкцией и общепринятыми правилами техники безопасности.

Ознакомьтесь со всеми предупреждениями, указанными на маркировке устройства, в инструкциях по эксплуатации, а также в гарантийном талоне, чтобы избежать неправильного использования, которое может привести к поломке устройства, а также во избежание поражения электрическим током.

Компания-изготовитель оставляет за собой право изменять настоящий документ без предварительного уведомления.

Сведения об ограничениях в использовании с учетом предназначения для работы в жилых,

коммерческих и производственных зонах.

Оборудование предназначено для использования в жилых, коммерческих и производственных зонах без воздействия опасных и вредных производственных факторов.

Правила и условия монтажа технического средства, его подключения к электрической сети и другим техническим средствам, пуска, регулирования и введения в эксплуатацию.

Устройство должно устанавливаться и эксплуатироваться согласно инструкциям, описанным в руководстве по установке и эксплуатации оборудования.

Правила и условия хранения, перевозки, реализации и утилизации

Оборудование должно храниться в помещении в заводской упаковке.

Транспортировка оборудования должна производиться в заводской упаковке в крытых транспортных средствах любым видом транспорта.

Во избежание нанесения вреда окружающей среде необходимо отделять устройство от обычных отходов и утилизировать его наиболее безопасным способом — например, сдавать в специальные пункты утилизации. Изучите информацию о процедуре передачи оборудования на утилизацию в вашем регионе.

Информация о мерах, которые следует предпринять при обнаружении неисправности технического средства

В случае обнаружения неисправности устройства необходимо обратиться к Продавцу, у которого был приобретен Товар. Товар должен быть возвращен Продавцу в полной комплектации и в оригинальной упаковке.

При необходимости ремонта товара по гарантии вы можете обратиться в авторизованные сервисные центры компании TP-Link.

Українська мова: Інформація щодо безпеки

- Не намагайтесь самостійно розібрати, ремонтувати чи модифікувати пристрій. Якщо вам потрібна послуга, будь ласка, зв'яжіться з нами.
- Розташуйте пристрій нижньою поверхнею до низу.

Для внутрішнього комутатора:

- Не допускайте перебування пристрою біля води, вогню, вологого середовища чи середовища з високими температурами.

Для зовнішнього комутатора:

- Тримайте пристрій подалі від вогню або гарячого середовища. НЕ занурюйте у воду чи будь-яку іншу рідину.

Для комутатора з живленням від адаптера:

- Не використовуйте пошкоджені зарядні пристрої чи USB кабелі для процесу зарядки пристрою.
- Не використовуйте будь-які зарядні пристрої, окрім рекомендованих.
- Адаптер має бути встановлений у легкодоступному місці та одночасно поряд з обладнанням.

Для комутатора з живленням від кабелю:

- Підключіть виріб до розетки із заземленням за допомогою кабелю живлення.
- Вилка на шнурі живлення використовується як пристрій відключення, розетка повинна бути легкодоступною.
- Розетка повинна бути встановлена поруч з обладнанням і бути легкодоступною.

Для комутатора з живленням від USB або стандартного PoE:

- Цей пристрій можна живити лише від обладнання, яке відповідає вимогам класу джерел живлення 2 (PS2) або джерела з обмеженою потужністю (LPS), визначеним у стандарті IEC 62368-1.

Eesti: Ohutusalane teave

- Ära ürita seadet lahti võtta, parandada ega muuta. Kui seade vajab hooldust, võta meiega ühendust.
- Asetage seade alumisele pinnale allapoole.

Siselüliti:

- Hoia seade eemal veest, tulest, niiskusest või kuumast keskkonnast.

Välislüliti:

- Hoidke seade eemal tulest ja kuumadest keskkondadest. ÄRGE kastke vette ega muusse vedelikku.

Toiteadapteriga töötav lüliti:

- Ära kasuta seadme laadimiseks kahjustatud laadijat ega USB-kaablit.

- Ära kasuta mistahes muid laadijaid peale soovitatavate.
- Adapter tuleb paigaldada seadme lähedale ja see peab olema kergesti ligipääsetav.

Toitejuhtmega töötav lüliti:

- Ühendage toode toitejuhtme abil maandusühendusega pistikupesadesse.
- Toitejuhtme pistikut kasutatakse lahtiühendamisseadmena, pistikupesa peab olema hõlpsasti ligipääsetav.
- Pistikupesa peab olema paigaldatud seadme lähedale ja olema kergesti ligipääsetav.

USB- või standardse PoE-toitega lüliti:

- Selle seadme toiteallikaks võib kasutada ainult seadmeid, mis vastavad IEC 62368-1 standardis määratletud toiteallikate klassi 2 (PS2) või piiratud toiteallika (LPS) nõuetele.

English

Class A:

TP-Link hereby declares that the device is in compliance with the essential requirements and other relevant provisions of directives 2014/30/EU, 2014/35/EU, 2011/65/EU and (EU)2015/863.

The original EU declaration of conformity may be found at https://www.tp-link.com/en/support/ce/.

Class B:

TP-Link hereby declares that the device is in compliance with the essential requirements and other relevant provisions of directives 2014/30/EU, 2014/35/EU, 2009/125/EC, 2011/65/EU and (EU)2015/863.

The original EU declaration of conformity may be found at https://www.tp-link.com/en/support/ce/.

Български

Class A:

TP-Link декларира, че това устройство е в съответствие със съществените изисквания и другите приложими разпоредби на Директиви 2014/30/ЕС, 2014/35/ЕС, 2011/65/ЕС и (ЕС)2015/863.

Оригиналната ЕС Декларация за съответствие, може да се намери на https://www.tp-link.com/en/support/ce/.

Class B:

TP-Link декларира, че това устройство е в съответствие със съществените изисквания и другите приложими разпоредби на Директиви 2014/30/ЕС, 2014/35/ЕС, 2009/125/ЕО, 2011/65/ЕС и (ЕС)2015/863.

Оригиналната ЕС Декларация за съответствие, може да се намери на https://www.tp-link.com/en/support/ce/.

Čeština

Class A:

TP-Link tímto prohlašuje, že toto zařízení je ve shodě se základními požadavky a dalšími příslušnými ustanoveními směrnic 2014/30/EU, 2014/35/EU, 2011/65/EU a (EU)2015/863.

Originál EU prohlášení o shodě lze nalézt na https://www.tp-link.com/en/support/ce/.

Class B:

TP-Link tímto prohlašuje, že toto zařízení je ve shodě se základními požadavky a dalšími příslušnými ustanoveními směrnic 2014/30/EU, 2014/35/EU, 2009/125/ES, 2011/65/EU a (EU)2015/863.

Originál EU prohlášení o shodě lze nalézt na https://www.tp-link.com/en/support/ce/.

Hrvatski

Class A:

Tvrtka TP-Link ovime izjavljuje da je uređaj u sukladnosti s temeljnim zahtjevima i ostalim relevantnim odredbama direktiva 2014/30/EU, 2014/35/EU, 2011/65/EU i (EU)2015/863.

Izvorna EU izjava o sukladnosti može se pronaći na adresi https://www.tp-link.com/en/support/ce/.

Class B:

Tvrtka TP-Link ovime izjavljuje da je uređaj u sukladnosti s temeljnim zahtjevima i ostalim relevantnim odredbama direktiva 2014/30/EU, 2014/35/EU, 2009/125/EZ, 2011/65/EU i (EU)2015/863.

Izvorna EU izjava o sukladnosti može se pronaći na adresi https://www.tp-link.com/en/support/ce/..

Latviešu

Class A:

TP-Link ar šo paziņo, ka šī ierīce atbilst direktīvu 2014/30/ES, 2014/35/ES, 2011/65/ES un (ES)2015/863 svarīgākajām prasībām un citiem saistītajiem nosacījumiem.

Oriģinālo ES atbilstības deklarāciju var atrast vietnē https://www.tp-link.com/en/support/ce/.

Class B:

TP-Link ar šo paziņo, ka šī ierīce atbilst direktīvu 2014/30/ES, 2014/35/ES, 2009/125/EK, 2011/65/ES un (ES)2015/863 svarīgākajām prasībām un citiem saistītajiem nosacījumiem.

Oriģinālo ES atbilstības deklarāciju var atrast vietnē https://www.tp-link.com/en/support/ce/.

Lietuvių

Class A:

TP-Link pareiškia, kad šis prietaisas atitinka esminius reikalavimus ir kitas susijusias direktyvų nuostatas 2014/30/ES, 2014/35/ES, 2011/65/ES ir (ES)2015/863.

Originali ES atitikties deklaracija yra https://www.tp-link.com/en/support/ce/.

Class B:

TP-Link pareiškia, kad šis prietaisas atitinka esminius reikalavimus ir kitas susijusias direktyvų nuostatas 2014/30/ES, 2014/35/ES, 2009/125/EB, 2011/65/ES ir (ES)2015/863.

Originali ES atitikties deklaracija yra https://www.tp-link.com/en/support/ce/.

Magyar

Class A:

A TP-Link ezúton kijelenti, hogy ez a berendezés az alapvető követelményekkel és más, az idevonatkozó 2014/30/EU, 2014/35/EU, 2011/65/EU és a (EU)2015/863 irányelvek rendelkezéseivel összhangban van.

Az eredeti EU megfelelőségi nyilatkozat megtalálható a https://www.tp-link.com/en/support/ce/ oldalon.

Class B:

A TP-Link ezúton kijelenti, hogy ez a berendezés az alapvető követelményekkel és más, az idevonatkozó 2014/30/EU, 2014/35/EU, 2009/125/EK, 2011/65/EU és a (EU)2015/863 irányelvek rendelkezéseivel összhangban van.

Az eredeti EU megfelelőségi nyilatkozat megtalálható a https://www.tp-link.com/en/support/ce/ oldalon.

Polski

Class A:

TP-Link deklaruje, że niniejsze urządzenie spełnia wszelkie stosowne wymagania oraz jest zgodne z postanowieniami dyrektyw 2014/30/UE, 2014/35/UE, 2011/65/UE i (UE)2015/863.

Pełna deklaracja zgodności UE znajduje się na stronie https://www.tp-link.com/en/support/ce/.

Class B:

TP-Link deklaruje, że niniejsze urządzenie spełnia wszelkie stosowne wymagania oraz jest zgodne z postanowieniami dyrektyw 2014/30/UE, 2014/35/UE, 2009/125/WE, 2011/65/UE i (UE)2015/863.

Pełna deklaracja zgodności UE znajduje się na stronie https://www.tp-link.com/en/support/ce/.

Română

Class A:

TP-Link declară prin prezenta că acest echipament este în conformitate cu cerințele esențiale și alte prevederi relevante ale directivelor 2014/30/UE, 2014/35/UE, 2011/65/UE și (UE)2015/863.

Declarația de conformitate UE originală poate fi găsită la adresa https://www.tp-link.com/en/support/ce/.

Class B:

TP-Link declară prin prezenta că acest echipament este în conformitate cu cerințele esențiale și alte prevederi relevante ale directivelor 2014/30/UE, 2014/35/UE, 2009/125/CE, 2011/65/UE și (UE)2015/863.

Declarația de conformitate UE originală poate fi găsită la adresa https://www.tp-link.com/en/support/ce/.

Slovenčina

Class A:

TP-Link týmto vyhlasuje, že toto zariadenie je v zhode so základnými požiadavkami a ďalšími príslušnými ustanoveniami smerníc 2014/30/EÚ, 2014/35/ EÚ, 2011/65/EÚ a (EÚ)2015/863.

Originál EU vyhlásenia o zhode možno nájsť na https://www.tp-link.com/en/support/ce/.

Class B:

TP-Link týmto vyhlasuje, že toto zariadenie je v zhode so základnými požiadavkami a ďalšími príslušnými ustanoveniami smerníc 2014/30/EÚ, 2014/35/EÚ, 2009/125/ES, 2011/65/EÚ a (EÚ)2015/863.

Originál EU vyhlásenia o zhode možno nájsť na https://www.tp-link.com/en/support/ce/.

Slovenščina

Class A:

TP-Link izjavlja, da je naprava v skladu z bistvenimi zahtevami in drugimi ustreznimi določbami direktiv 2014/30/EU, 2014/35/EU, 2011/65/EU in (EU)2015/863.

Izvirna izjava EU o skladnosti je na voljo na naslovu https://www.tp-link.com/en/support/ce/.

Class B:

TP-Link izjavlja, da je naprava v skladu z bistvenimi zahtevami in drugimi ustreznimi določbami direktiv 2014/30/EU, 2014/35/EU, 2009/125/ES, 2011/65/EU in (EU)2015/863.

Izvirna izjava EU o skladnosti je na voljo na naslovu https://www.tp-link.com/en/support/ce/.

Українська мова

Class A:

Цим TP-Link заявляє, що даний пристрій відповідає основним та іншим відповідним вимогам директив 2014/30/EU, 2014/35/EU, 2011/65/EU та (EU)2015/863.

Оригінал Декларації відповідності ЄС Ви можете знайти за посиланням https://www.tp-link.com/en/support/ce/.

Class B:

Цим TP-Link заявляє, що даний пристрій відповідає основним та іншим відповідним вимогам директив 2014/30/EU, 2014/35/EU, 2009/125/EC, 2011/65/EU та (EU)2015/863.

Оригінал Декларації відповідності ЄС Ви можете знайти за посиланням https://www.tp-link.com/en/support/ce/.

Eesti

Class A:

TP-Link kinnitab käesolevaga, et see seade vastab direktiivide 2014/30/EL, 2014/35/EL, 2011/65/EL ja (EL)2015/863 olulistele nõuetele ja muudele asjakohastele sätetele.

ELi vastavusdeklaratsiooni originaali leiate aadressilt https://www.tp-link.com/en/support/ce/.

Class B:
TP-Link kinnitab käesolevaga, et see seade vastab direktiivide 2014/30/EL, 2014/35/EL, 2009/125/EÜ, 2011/65/EL ja (EU)2015/863 olulistele nõuetele ja muudele asjakohastele sätetele.
ELi vastavusdeklaratsiooni originaali leiate aadressilt https://www.tp-link.com/en/support/ce/.

©2025 TP-Link 7100000147 REV1.0.0