tapo

사용 설명서

라이다 물걸레 로봇 청소기

*본 상품 이미지는 실제와 다를 수 있습니다

©2023 TP-Link 7106510190 REV1.2.0

안전 주의 사항
제품을 사용하기 전에 읽어주세요.

주의 - 화재, 감전 또는 부상의 위험을 줄이기 위한 안전 유의사항:
- 플러그가 꽂혀 있는 상태에서 기기를 그대로 두지 마십시오. 미 사용 시 콘센트에서 전원 플러그의 연결을 해제하십시오.
- 야외나 젖은 표면에서 사용하지 마십시오.
- 장난감 용도로 사용하지 마십시오. 어린이의 손이 닿지 않는 곳에 보관하십시오.
- 설명서의 지침에 따라 사용하십시오. 제조업체에서 권장하는 부속품만 사용하십시오.
- 손상된 코드 및 플러그를 사용하지 마십시오. 기기가 제대로 작동하지 않거나, 떨어지거나, 손상되거나, 야외에 방치되거나, 물에 빠진 경우 서비스 센터로 반송하십시오.
- 코드를 잡아 당기거나, 들거나, 코드를 손잡이로 사용하거나, 코드가 문에 걸린 채로 문을 닫거나, 날카로운 모서리에서 코드를 잡아당기지 마십시오.
- 코드를 통해 제품을 실행하지 마십시오. 코드를 가열된 표면에서 멀리 두십시오.
- 코드를 잡아 당겨 뽑지 마십시오. 전기 코드가 아닌 코드 선을 당겨 코드를 뽑으십시오.
- 전원 플러그 또는 전자제품을 젖은 손으로 만지지 마십시오.
- 개구부에 물체를 넣지 마십시오. 개구부가 막힌 상태에서 사용하지 마십시오. 먼지가 없는 상태에서 사용하십시오.
- 먼지 봉투 또는 필터를 장착하지 않은 채로 사용하지 마십시오.
- 머리카락, 옷자락, 손, 발 등이 개구부에 끼지 않도록 주의하십시오.
- 플러그의 연결을 해제하기 전에 모든 제어를 끄십시오.
- 담배, 성냥 또는 뜨거운 재와 같이 타거나 연기가 나는 것을 줍지 마십시오.
- 먼지 봉투 또는 필터를 장착하지 않은 채로 사용하지 마십시오.

주의사항
- 폭발 위험. 바닥 샌딩으로 인해 미세먼지와 공기가 폭발적으로 혼합될 수 있습니다. 화염이나 성냥이 없고 통풍이 잘 되는 곳에서만 바닥 샌딩 기계를 사용하십시오.
- 의도치 않은 작동을 방지합니다. 배터리 팩에 연결하거나 기기를 들기 전에 기기가 꺼져 있는지 확인하십시오.
  스위치에 손가락을 대거나 스위치가 켜져 있는 기기에 전원을 공급하면 사고를 유발할 수 있습니다 .
- 제조 업체에서 지정한 충전기로만 충전하십시오. 특정 유형의 배터리 팩과 호환되는 충전기를 다른 배터리 팩과 함께 사용할 경우 화재의 위험이 있습니다.
- 특별히 지정된 배터리 팩만 사용하십시오. 다른 배터리 팩을 사용할 경우 부상 및 화재의 위험이 있습니다.
- 가혹한 조건에서 배터리 액체가 누출될 수 있습니다.
- 누액에 접촉한 즉시 물로 씻어내고 누액이 눈으로 들어간 경우 추가적인 의사의 진료를 받으십시오. 배터리의 액체 누출은 자극이나 화상을 유발할 수 있습니다.
- 손상되거나 개조된 배터리 팩이나 기기를 사용하지 마십시오.
- 손상되거나 개조된 배터리는 예기치 못한 동작으로 화재, 폭발 또는 부상의 위험을 초래할 수 있습니다.
- 배터리 팩이나 기기를 화기나 과도한 온도에 노출시키지 마십시오. 화재 또는 130°C 이상의 온도에 노출되면 폭발을 일으킬 수 있습니다.
- 모든 충전 지침을 따르고 지침에 지정된 온도 범위를 벗어나 배터리 팩이나 기기를 충전하지 마십시오. 부적절한 방법으로 충전을 하거나 지정된 범위를 벗어난 온도에서 충전을 하면 배터리가 손상되고 화재의 위험이 증가할 수 있습니다.
- 전문 기술자가 동일한 교체 부품만을 사용하여 서비스를 수행할 수 있도록 하십시오. 이를 통해 제품의 안전성이 유지됩니다.
- 사용 및 관리 지침에 명시된 경우를 제외하고 기기를 개조하거나 수리하지 마십시오.
- 다른 기기의 코드는 청소할 장소에서 멀리 놓으십시오.
- 영유아가 자고 있는 방에서 로봇 청소기를 작동하지 마십시오.
- 촛불이 켜져 있거나 깨질 수 있는 물건이 있는 곳에서 청소기를 작동하지 마십시오.
- 촛불이 켜져 있는 가구가 있는 방은 부딪힐 위험이 있으므로 청소기를 작동하지 마십시오.
- 어린이가 진공 청소기 위에 앉지 않도록 하십시오.
- 젖은 표면에서 로봇 청소기를 사용하지 마십시오.

로봇청소기:
TP-Link는 이에 따라 장치가 2014/53/EU, 2009/125/EC, 2011/65/EU, (EU) 2015/863의 필수 요구 사항 및 기타 관련 조항을 준수함을 선언합니다.
EU 적합성 선언의 원본은 https://www.tapo.com/en/support/ce/에서 확인할 수 있습니다.
TP-Link는 이에 따라 장치가 무선 장비 규정 2017의 필수 요건 및 기타 관련 조항을 준수함을 선언합니다. UK 적합성 선언의 원본은 https://www.tapo.com/support/ukca/ 에서 확인할 수 있습니다.

안전 주의사항
장치를 침수, 화재, 습도 또는 더운 환경으로부터 멀리 두십시오.
장치를 분해, 수리 또는 개조하지 마십시오. 서비스가 필요한 경우 기술 지원팀에 문의하십시오.

유의사항

보호 장치를 손상시킬 수 있는 잘못된 유형의 배터리로 교체하지 마십시오.
배터리를 불 속이나 뜨거운 오븐에 폐기하거나 배터리를 기계적으로 분쇄 또는 절단하면 폭발의 위험이 있습니다.
매우 높은 온도의 주변 환경에 배터리를 두면 폭발 또는 가연성 액체나 가스의 누출을 초래할 수 있습니다.
기압이 매우 낮은 환경에 배터리를 두면 폭발 또는 가연성 액체나 가스의 누출을 초래할 수 있습니다.

지침에는 다음 내용을 명시해야 합니다:
안전에 대한 책임을 질 수 있는 사람이 기기 사용을 감독하거나 지시하지 않는 한 신체적, 감각적, 정신적 능력이 저하되거나 경험 및 지식이 부족한 사람 (어린이 포함)이 사용할 수 없습니다.
어린이가 사용하는 경우 기기를 가지고 놀지 않도록 반드시 감독해 주십시오.
기기는 기기와 함께 제공된 전원 공급 장치에서만 사용해야 합니다.
주의: 배터리를 충전하려면 이 기기와 함께 제공된 분리 가능한 공급 장치만 사용하십시오. 기기에는 5000mAh 리튬 이온 배터리가 포함되어 있습니다.
이 기기는 8세 이상의 어린이와 신체적, 감각적 또는 정신적 능력이 저하되거나 경험과 지식이 부족한 사람이 감독/지시를 받고 관련 위험을 이해하는 경우 사용할 수 있습니다.
어린이가 기기를 가지고 놀게 해서는 안됩니다. 감독 없이 어린이가 청소 및 사용자 유지보수를 해서는 안됩니다.

EU/UK 국가
작동 주파수: 2400MHz~2483.5MHz / 20dBm; 2402~2480MHz / 10dBm

패키지 구성품

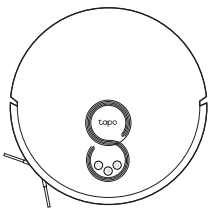

로봇 청소기*

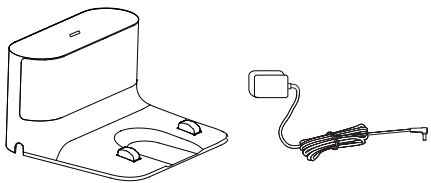

충전 독 ×1 + 전원 어댑터 x1

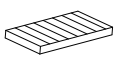

헤파 필터 ×1

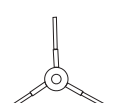

사이드 브러시 ×1

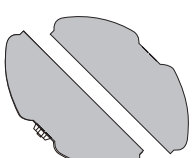

걸레판* + 천 물걸레 ×1

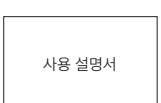

사용 설명서 ×1

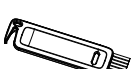

메인 브러시×1

* 사이드 브러시 , 헤파 필터, 천 물걸레는 로봇 청소기에 이미 장착되어 있으며 추가로 1개씩 더 제공됩니다.

사용 방법

로봇 청소기

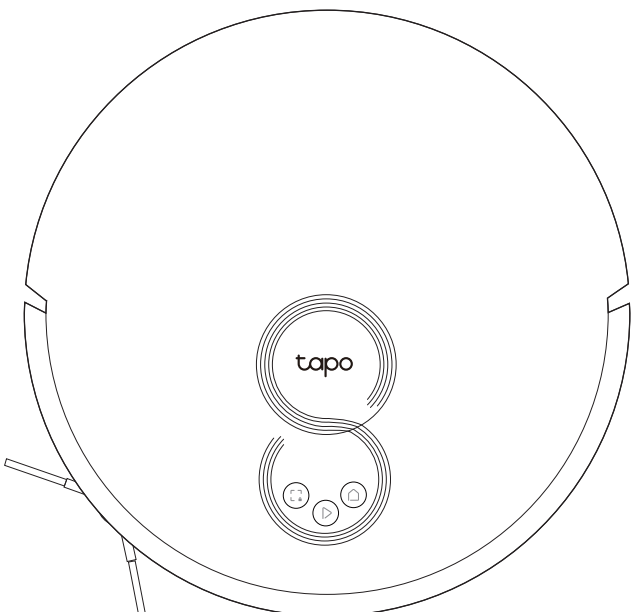

전원/청소

- 버튼을 한 번 누르면 청소를 시작하거나 중지합니다.
- 버튼을 5초 이상 길게 눌러 로봇 청소기의 전원을 끄거나 켤 수 있습니다.

*최초 사용 시, 전원 스위치를 OFF에서 ON으로 밀어 전원을 켭니다.

충전 독

- 충전을 위해 충전 독으로 복귀합니다.

집중 청소/어린이 보호 기능

- 버튼을 한 번 눌러 지정한 영역을 청소합니다.
- 버튼을 5초 이상 길게 눌러 어린이 보호 기능을 끄고 켤 수 있습니다.

+ 그 외 버튼

- 두 개의 버튼을 동시에 5초 이상 길게 누르면 설정 모드가 활성화되어 네트워크를 구성할 수 있습니다.
- 두 개의 버튼을 동시에 10초 이상 길게 누르면 공장 초기화 설정으로 복원할 수 있습니다.

LED

- 빨간색: 배터리 잔량 < 20%; 오류
- 주황색: 배터리 잔량 20%~ 80%
- 녹색: 배터리 잔량 > 80%

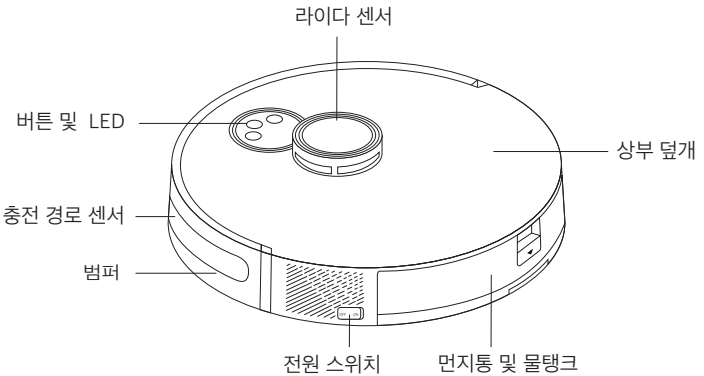

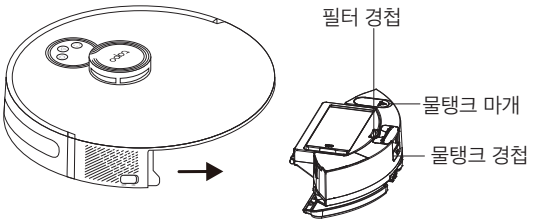

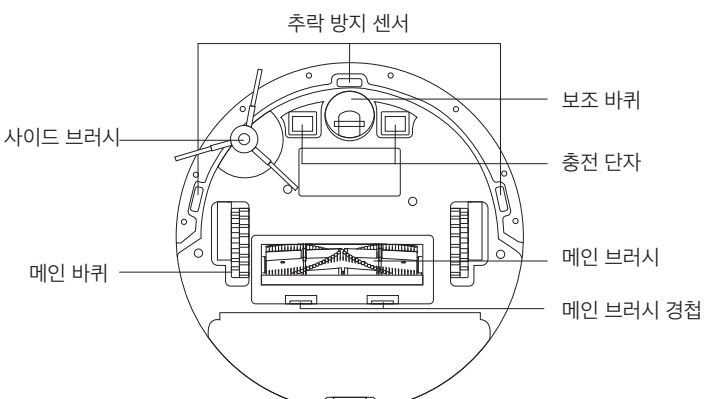

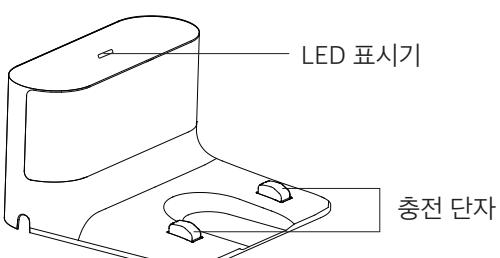

* 충전 경로센서: 해당 센서는 충전 독의 위치를 탐지합니다.

1 충전 독 배치

1. 충전 독 하단의 경첩을 열어 전원 코드를 연결한 다음 다시 닫습니다.

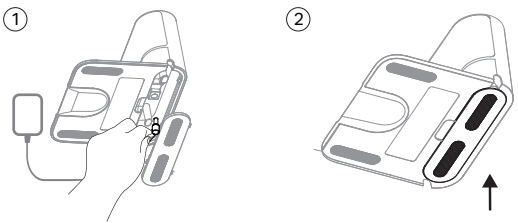

2. 충전 독을 전면 1.5m, 좌우 0.5m 이내에 장애물이 없는 평평한 표면을 찾아 벽에 붙여 놓습니다.

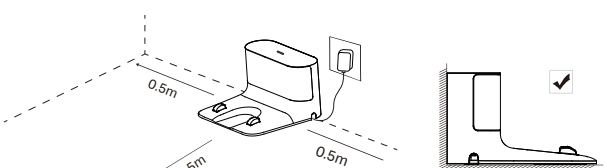

참고사항

- 최상의 사용자 경험을 위해 Wi-Fi 신호가 안정적인지 확인하십시오.
- 직사광선에 두지 마십시오. 충전 독의 성능을 향상시키기 위해 충전 독 주변에 잡동사니가 없는지 확인하십시오.
- 로봇 청소기가 아래로 추락하는 위험을 방지하기 위해 충전 독을 계단에서 1.2m 이상 떨어진 위치에 배치하십시요.
- 충전 독의 전원을 항상 켜두십시오. 그렇지 않으면 로봇 청소기가 자동으로 복귀하지 않습니다. 또한 충전 독의 위치를 자주 옮기지 마십시오.
- 로봇 청소기를 충전할 경우 청소기에 장착된 걸레가 바닥을 적시지 않도록 방수 패드를 깔아주십시오.

2 보호 스트립 제거

사용하기 전에 앞 범퍼 양쪽에 있는 보호 스트립을 제거합니다.

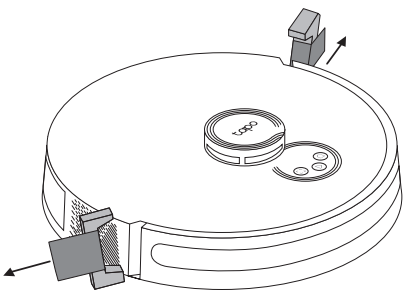

3 보호 필름 제거

앞 범퍼에 있는 보호 필름을 제거합니다.

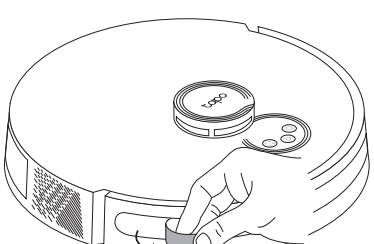

4 전원 및 충전

전원 스위치를 OFF에서 ON으로 밀어 로봇 청소기의 전원을 켭니다.

참고사항

- 전원 스위치가 ON으로 켜져 있는 경우, ▷버튼을 5초 이상 눌러 로봇 청소기를 끄거나 켤 수 있습니다.
- 전원 스위치가 OFF로 되어 있으면 충전 독에에서 충전을 할 때 로봇 청소기가 자동으로 켜지고 충전을 완료하면 꺼집니다.

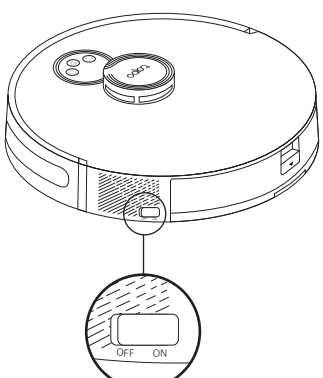

충전 독에 로봇 청소기를 직접 올려 놓거나 ⌂ 버튼을 눌러 충전 독으로 복귀시킬 수 있습니다.

청소가 끝나거나 재충전이 필요할 때마다 충전 독으로 이동합니다.

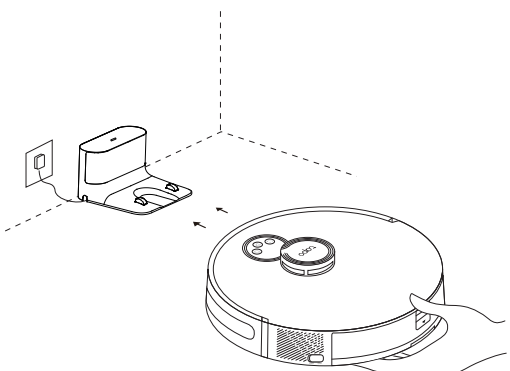

참고사항

- 충전 독의 LED가 3번 깜박인 후 꺼지면 충전이 시작됩니다.
- 첫 청소를 시작하기 전에 약 4시간 동안 로봇 청소기를 완전히 충전하는 것이 좋습니다.

5 Tapo 앱 다운로드 및 Wi-Fi 연결

1. App Store 또는 Google Play에서 Tapo 앱을 다운로드하여 로그인합니다.

Download on the App Store

GET IT ON Google Play

또는

2. Tapo 앱을 열고 + 아이콘을 클릭해 사용자의 로봇 청소기 모델을 선택합니다.
단계별 지침에 따라 청소기를 간단하게 설정하세요.

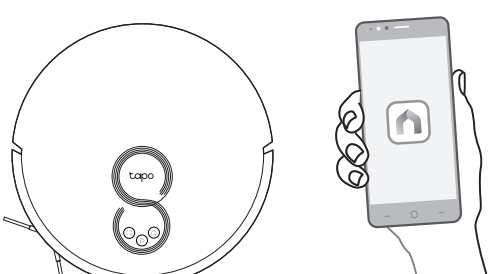

Tapo 앱에서 다양한 기능을 즐길 수 있습니다.

- 스마트 지도
  스마트 지도를 생성하여 청소할 영역을 지정합니다.

- 청소 모드 및 사용자 지정
  흡입 강도, 물 공급량, 청소 시간 및 청소 영역을지정할 수 있습니다.

- 청소 일정 설정
  자동 청소 일정을 설정하면 로봇 청소기가 설정된시간에 자동으로 청소를 하고 청소가 끝난 후 충전 독으로 복귀합니다.

- 사용자 지정 영역 및 가상벽 설정
  청소 제한 영역 및 가상벽을 추가하여 로봇 청소기가 특정 영역 및 방에 들어가지 않도록 방지합니다.

6 청소 기능

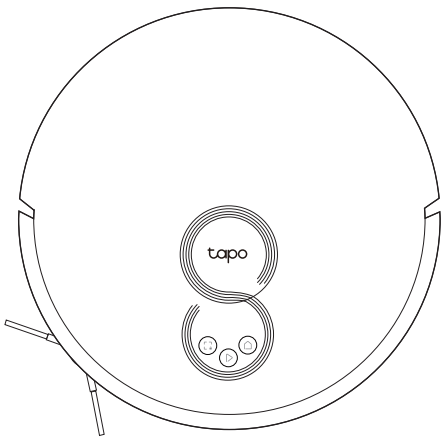

로봇 청소기가 자동으로 집을 탐색하고 깔끔하게 청소합니다. 청소가 끝나거나 재충전이 필요할 때마다 충전 독으로 이동합니다.

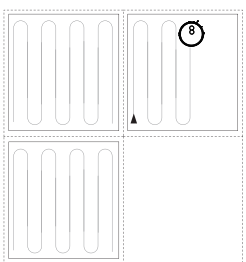

버튼을 한 번 누르면
청소를 시작/중지합니다.

버튼을 한 번 누르면
집중 청소를 시작합니다.

집중 청소 모드에서는 청소기 주변 1.5m × 1.5m 크기의 직사각형 영역만 집중하여 청소합니다.

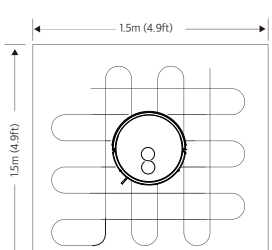

참고사항
- 배터리가 부족하면 청소를 시작할 수 없습니다. 먼저 로봇 청소기를 충전하십시오.
- 전선, 옷, 비닐 봉투와 같은 장애물을 치우십시오. 느슨한 전선이나 물건이 로봇 청소기에 끼어 단선될 수 있으며, 전선이 손상되거나 재산상의 피해를 입을 수 있습니다.
- 청소를 시작하기 전에 두꺼운 카펫을 치우십시오. 앱에서 카펫이 있는 영역을 청소하지 않도록 설정할 수 있습니다.
- 청소하는 동안 로봇 청소기를 들지 마십시오.
- 청소 영역이 너무 좁은 경우, 로봇 청소기가 동일한 영역을 두 번 청소할 수 있습니다.
- 10분 동안 청소를 중지하면 자동으로 절전 모드로 전환되며, 청소 작업이 취소됩니다.

7 물세척 방법

1. 먼지통과 물탱크를 꺼냅니다.

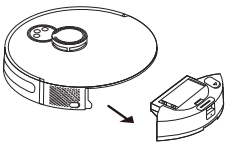

2. 물탱크 마개를 열어 물탱크에 물을 채워 넣습니다.

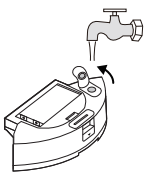

- 냉수/실온수만 채워 넣습니다. 금속 단자가 젖지 않도록 주의하세요.
- 물탱크가 부식될 수 있으니 절대로 세제를 넣지 마십시오.

3. 천 물걸레를 장착합니다.

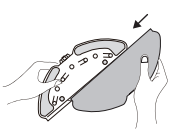

4. 걸레판을 장착합니다.

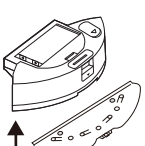

5. 먼지통과 물탱크를 다시 장착합니다.

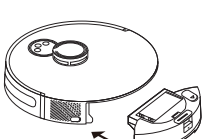

- 첫 번째 걸레질 작업을 하기 전에 로봇 청소기로 바닥을 3회 이상 청소합니다.
- 카펫이 젖지 않도록 하기 위해 Tapo 앱에서 카펫 영역에 가상벽을 추가합니다.
- 걸레질 작업을 할 때는 장애물 감지 성능이 제한됩니다.
- 매번 사용 후에는 천 물걸레를 세탁하는 것이 좋습니다.

1. 걸레판을 분리합니다.

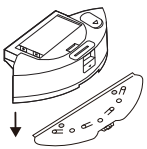

2. 물탱크에 남아 있는 물을 버립니다.

3. 천 물걸레를 분리합니다.

4. 천 물걸레를 세척합니다.

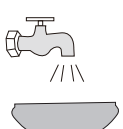

5. 천 물걸레와 걸레판을 햇빛에 잘 말려 건조합니다.

8 유지관리

최적의 성능을 유지하려면 다음 지침에 따라 로봇 청소기를 유지 관리할 수 있습니다.

명칭	관리 주기	교체 주기*
먼지통	필요에 따라 청소	/
필터	일주일에 한 번	매 3~6개월
메인 브러시	매 2주마다	매 6~12개월
사이드 브러시	한달에 한 번	매 3~6개월
천 물걸레	매번 사용 후	매 2~3개월
보조 바퀴	필요에 따라 청소	/
메인 바퀴	한달에 한 번	/
센서	한달에 한 번	/
충전 단자	한달에 한 번	/

* 교체 주기는 실제 상황에 따라 다를 수 있습니다. 눈에 보이는 마모가 나타나면 부품을 교체해야 합니다.

먼지통 비우기

1. 먼지통과 물탱크를 꺼냅니다.

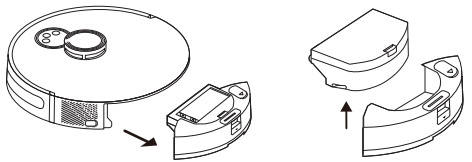

2. 먼지통을 열어 먼지를 비웁니다.

3. 먼지통을 로봇 청소기에 다시 장착합니다.

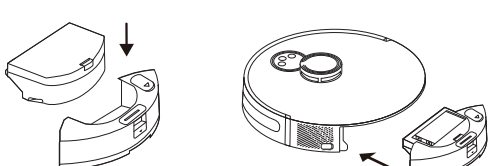

필터 청소하기

1. 먼지통을 꺼내 덮개를 엽니다.

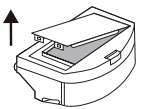

2. 필터를 꺼냅니다.

3. 메인 브러시로 필터를
   청소합니다.

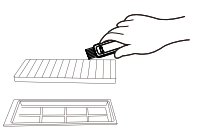

4. 먼지통과 필터를 물에 씻습니다.

   온수나 세제를 이용하여 세척하지 마십시오.

5. 먼지통과 필터를 자연 건조
   시킨 후필터를 다시 장착합니다.

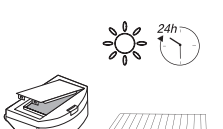

메인 브러시 청소하기

1. 로봇 청소기를 뒤집어 메인 브러시 경첩을 열고 메인 브러시를 꺼냅니다.

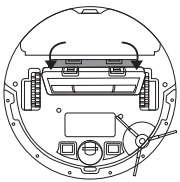

2. 메인 브러시와 브러시 끝에 있는 캡을 제거합니다.

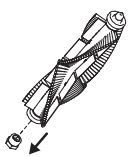

3. 메인 브러시로 머리카락이나 이물질을 제거합니다.

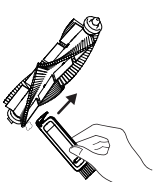

4. 캡과 메인 브러시를 다시 장착하고 메인 브러시 경첩을 눌러 다시 조립합니다

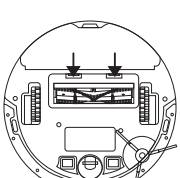

사이드 브러시 청소하기

1. 사이드 브러시를 세게 당겨 분리하고 얽힌 이물질을 제거합니다. 필요에 따라 젖은 천으로 닦아냅니다.
2. 사이드 브러시를 다시 장착하고 단단히 눌러 제자리에 고정되었는지 확인합니다.

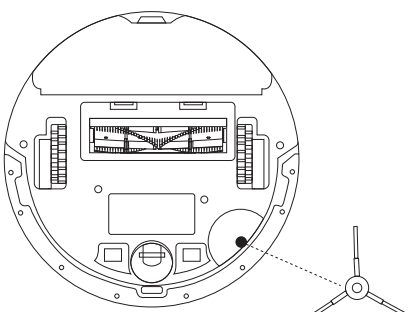

보조 바퀴 청소하기

1. 세게 잡아 당겨 보조 바퀴를 분리하고 머리카락이나 먼지를 제거합니다.

2. 보조 바퀴를 다시 장착하고 제자리에 고정합니다.

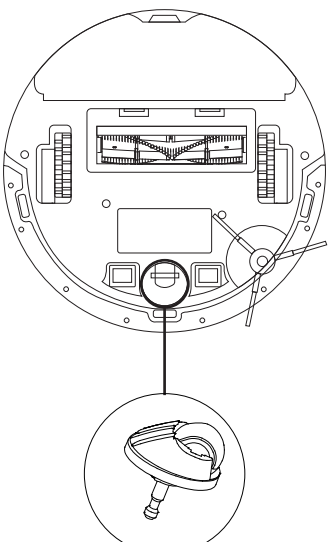

메인 바퀴 청소하기

깨끗하고 마른 천으로 메인 바퀴를 닦습니다.

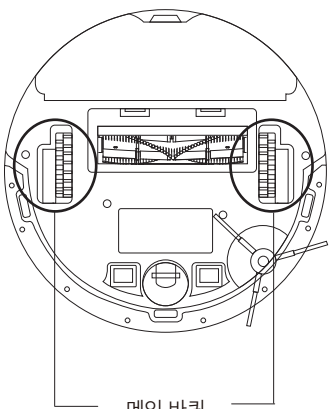

라이다 및 센서 청소하기

깨끗하고 마른 천으로 라이다와 센서를 닦습니다.

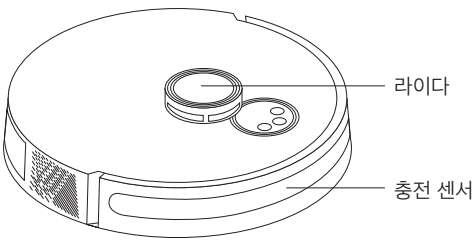

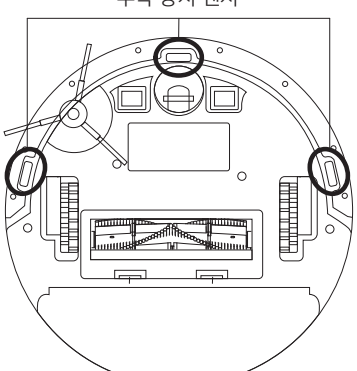

충전 단자 청소하기

깨끗하고 마른 천으로 충전 단자를 닦습니다.

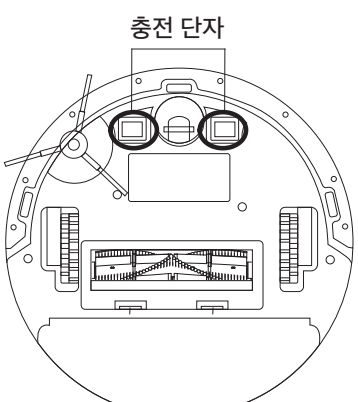

9 문제 해결 방법

증상	해결책
설정을 완료할 수 없습니다.	1. 로봇 청소기 왼쪽에 있는 전원 스위치가 "ON" 으로 되어 있는지 확인합니다. 2. 배터리가 부족합니다. 충전 독에 로봇 청소기를 올려놓고 충전이 완료되면 자동으로 작동합니다. 3. 인터넷 연결을 확인하거나 공유기의 허용 목록 또는 방화벽 설정을 구성했는지 확인합니다.
충전이 되지 않습니다.	1. 로봇 청소기를 독에서 분리하여 충전 독의 표시등이 켜져 있고, 전원 어댑터 양 끝이 정상적으로 연결되어 있는지 확인합니다. 2. 충전 독 및 로봇 청소기 충전 단자의 접촉부를 청소합니다.
재충전이 되지 않습니다.	1. 충전 독 주변에 많은 장애물이 있습니다. 충전 독을 개방된 장소에 놓고 다시 시도해 주세요. 2. 로봇 청소기가 충전 독에서 멀리 떨어져 있습니다. 로봇 청소기를 충전 독 근처에 놓고 다시 시도해 주세요. 3. 충전 독 및 로봇 청소기 충전 센서/충전 단자의 접촉부를 및 청소하세요.
작동에 이상이 있습니다.	전원을 껐다 켭니다.
청소 중에 소음이 발생합니다.	메인 브러시, 사이드 브러시 또는 바퀴 등에 이물질이 끼었을 수 있습니다. 전원을 끈 후 청소해 주세요.
청소가 잘 되지 않거나 먼지 흡입이 되지 않습니다.	1. 먼지통이 가득 찼습니다. 먼지통을 비워주세요. 2.필터가 막혔습니다. 필터를 청소하거나 교체하세요. 3.메인 브러시에 이물질이 끼었습니다. 메인 브러시를 청소해 주세요.
로봇 청소기와 Wi-Fi 연결이 제대로 되지 않습니다.	1. Wi-Fi 신호가 약합니다. 로봇 청소기가 안정적인 Wi-Fi 신호를 제공하는 영역에 있는지 확인합니다. 2. Wi-Fi 연결에 이상이 있습니다. Wi-Fi를 초기화하고 최신 버전의 앱을 다운로드한 후 다시 시도해 주세요. 3. 잘못된 비밀번호를 입력했습니다. 확인해 주세요. 4. 로봇 청소기는 2.4 GHz 주파수 대역만 지원합니다. 2.4 GHz Wi-Fi에 연결해 주세요.
예약된 청소 일정이 작동하지 않습니다.	1. 배터리가 부족합니다. 예약된 청소는 배터리 잔량이 20% 이상일 때 작동합니다. 2. 예약된 일정이 시작되면 청소를 시작합니다. 3. 앱에서 방해 금지 모드가 설정되어 있습니다. 청소 일정이 방해 금지 모드 기간 내에 설정되어 있는지 확인합니다. 4. Wi-Fi 네트워크에 대한 인터넷 액세스가 없으며 로봇 청소기가 다시 시작되었습니다.

증상	해결책
예약된 청소 일정이 작동하지 않습니다.	1.배터리가 부족합니다. 예약된 청소는 배터리 잔량이 20% 이상일 때 작동합니다. 2.예약된 일정이 시작되면 청소를 시작합니다. 3.앱에서 방해 금지 모드가 설정되어 있습니다. 청소 일정이 방해 금지 모드 기간 내에 설정되어 있는지 확인합니다. 4.Wi-Fi 네트워크에 대한 인터넷 액세스가 없으며 로봇 청소기가 다시 시작되었습니다.
로봇 청소기를 충전 독에 놓았을 때 전력 소모 여부	로봇 청소기를 충전 독에 놓아도 전력 소모가 적어 배터리가 최적의 성능을 유지하도록 합니다.
로봇 청소기의 첫 사용 3회 동안 16시간 충전 필요 여부	리튬 배터리 사용 시 메모리 현상이 없으며, 완전히 충전될 때까지 기다릴 필요가 없습니다.

⚠ 위 방법을 참고한 후에도 문제를 해결할 수 없는 경우 기술 지원 팀으로 문의 바랍니다.

10 에러 음성 안내

음성 안내	해결책
에러 1: 배터리 오류. 사용 설명서 또는 앱을 참고하세요.	배터리 온도가 너무 높거나 낮습니다. 배터리 온도가 0℃- 40℃ (32℉- 104℉)로 될 때까지 기다립니다.
에러 2: 바퀴 모듈 에러.사용 설명서 또는 앱을 참고하세요.	바퀴에 이물질이 끼었는지 확인하고 로봇 청소기를 다시 시작합니다.
에러 3: 사이드 브러시 오류. 사용 설명서 또는 앱을 참고하세요.	사이드 브러시에 이물질이 끼었는지 확인하고 로봇 청소기를 다시 시작합니다.
에러 4: 흡입 팬 오류. 사용 설명서 또는 앱을 참고하세요.	팬 포트에 이물질이 끼었는지 확인하고 로봇 청소기를 다시 시작합니다. 먼지통과 필터를 청소하고 로봇청소기를 다시 시작합니다.
에러 5: 메인 브러시 에러. 사용 설명서 또는 앱을 참고하세요.	메인 브러시를 로봇 청소기에서 분리하여 메인 브러시와 메인 브러시의 연결부, 커버 및 먼지 흡입구를 청소합니다. 청소 후 로봇 청소기를 다시 시작합니다.
에러 6: 물 펌프 에러. 사용 설명서 또는 앱을 참고하세요.	물탱크, 물탱크와 로봇 청소기의 연결부, 로봇 청소기 하단의 물 배출구를 청소하고 물걸레 모듈을 확인합니다. 청소 후 로봇 청소기를 다시 시작합니다.
에러 7: 라이다 에러. 사용 설명서 또는 앱을 참고하세요.	레이저 센서에 이물질이 있는지 확인하고 청소 후 로봇 청소기를 다시 확인합니다.
에러 8: 이상 작동. 전원 스위치가 켜져 있는지 확인하세요.	로봇 청소기의 전원을 “ON” 으로 켭니다.

⚠ 위 방법을 참고한 후에도 문제를 해결할 수 없는 경우 기술 지원 팀으로 문의 바랍니다.

?

도움이 필요하십니까?

기술 지원, 사용 설명서, FAQ, 보증 등의 정보는
https://www.tp-link.com/kr/을 방문하세요.