Quick Installation Guide

Network Camera Junction Box
VJB-300

*Images may differ from actual products.

©2026 TP-Link 7100003267 REV1.2.0

1 Appearance

Junction Box | Anchors & Screws | Mounting Template | Quick Start Guide | Waterproof Cable Attachments | Camera Screws | Waterproof Plug

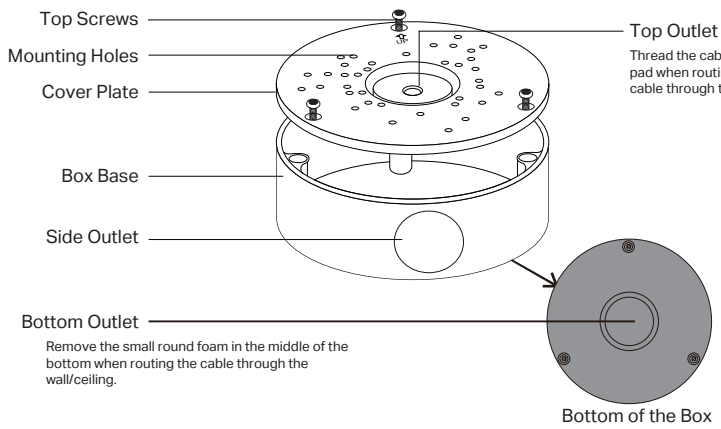

2 Mount the Box

1. Drill Holes

Stick the mounting template to the desired mounting place. Drill 3 screw holes and 1 cable hole (for the cable through wall/ceiling) according to the template.

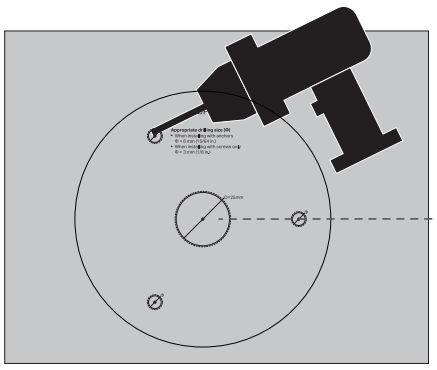

Appropriate drilling size (Φ)
- When installing with anchors Φ = 6 mm (15/64 in.)
- When installing with screws only Φ = 3 mm (1/8 in.)

2. Open the Box Case

Use the screwdriver to loosen the screws.

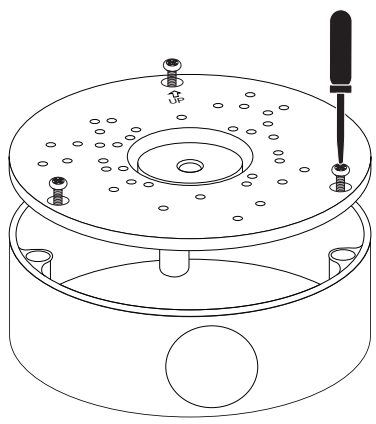

3. Mount the Box Base

Option 1: Route the cable through the wall/ceiling.

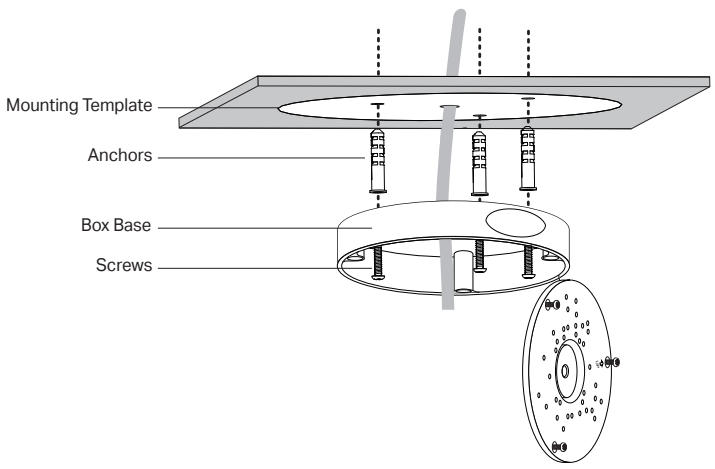

How to Waterproof Cables

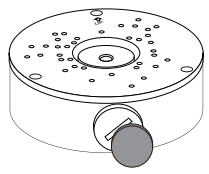

1. Use a coin or other tool to install the provided waterproof plug into the side outlet.
2. Refer to your camera's guide to waterproof the cable using the waterproof cable accessories that come with your camera.

For Ethernet cable:

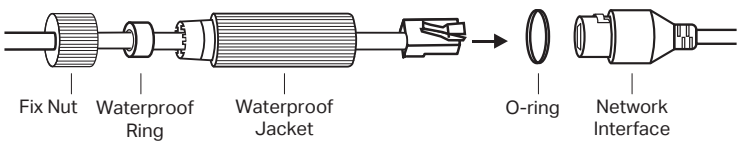

For power cord:

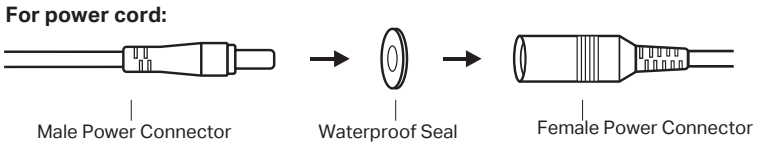

Note:
During this process, you can also use some tape to wrap the cable and use the silicone (for outdoor use) or duct seal to weather seal the cable penetrations for better waterproofing.

Option 2: Route the cable through the side outlet.

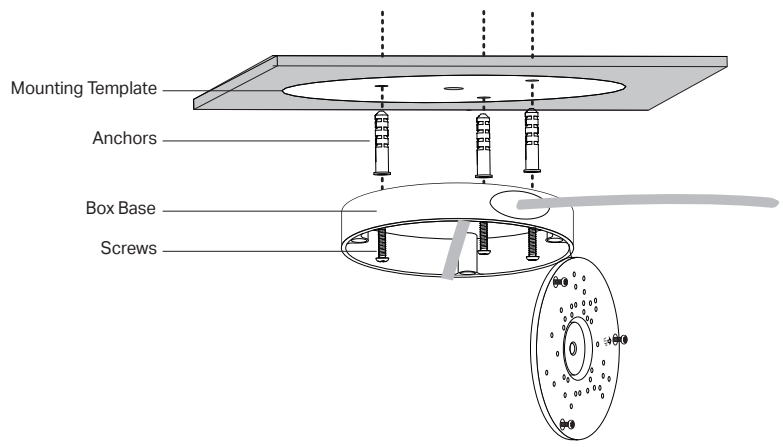

How to Waterproof Cables

The junction box comes with waterproof cable attachments. You can follow the steps below to waterproof the cables.

1. Route the network cable/power cable through the following components in order: fix nut, waterproof ring, waterproof jacket, and then the side outlet.
2. Insert and twist the waterproof jacket securely to the side outlet.
3. Rotate the fix nut to secure it to the waterproof jacket.

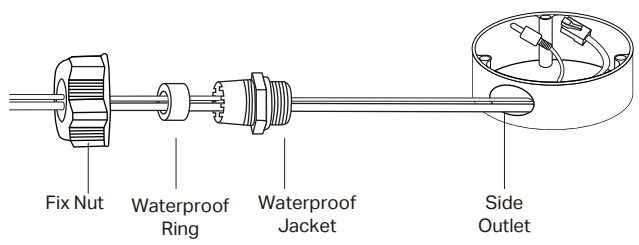

Note: During this process, you can also use some tape to wrap the cable for better waterproofing.

3 Install the Camera

Multiple mounting holes are available for the installation of various camera types to suit different needs. For detailed instructions, refer to https://www.tp-link.com/document/123387/ or scan the QR code.

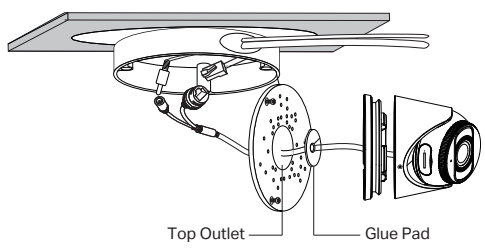

English
Follow the steps on the front page to mount the device.
Deutsch
Befolgen Sie die Schritte auf der Vorderseite, um das Gerät zu montieren.
Español
Siga los pasos en la página principal para montar el dispositivo.
Ελληνικά
Ακολουθήστε τα βήματα στην πρώτη σελίδα για να τοποθετήσετε τη συσκευή.
Français
Suivez les étapes de la première page pour monter l'appareil.
Italiano
Segui i passaggi della prima pagina per montare il dispositivo.
Português
Siga os passos indicados na página inicial para montar o dispositivo.
Nederlands
Volg de stappen op de voorpagina om het apparaat te bevestigen.
Suomi
Noudata etusivulla olevia vaiheita laitteen asentamiseksi.
Svenska
Följ anvisningarna på framsidan för att montera enheten.
Norsk
Følg trinnene på forsiden for å montere enheten.
Dansk
Følg trinnene på forsiden for at montere enheden.
Български
Следвайте стъпките на първата страница, за да монтирате устройството.
Čeština
Při montáži zařízení postupujte podle pokynů na titulní straně.
Қазақша
Құрылғыны орнату үшін алдыңғы бетте берілген қадамдарды орындаңыз.
Latviešu
Lai uzstādītu ierīci, izpildiet pirmajā lapā norādītās darbības.
Lietuvių
Norėdami sumontuoti įrenginį vadovaukitės pirmajame puslapyje pateiktais nurodymais.
Magyar
A készülék felszereléséhez kövesse az előlapon található lépéseket.
Polski
Postępuj zgodnie z krokami opisanymi na pierwszej stronie, aby zamontować urządzenie.
Română
Urmează pașii de pe prima pagină pentru a monta dispozitivul.
Slovenčina
Pri montáži zariadenia postupujte podľa pokynov na prednej strane.
Slovenščina
Sledite korakom na prvi strani za namestitev naprave.
Srpski jezik/Српски језик
Pratite korake na naslovnoj strani da biste montirali uređaj.
Hrvatski
Slijedite korake na naslovnoj stranici za postavljanje uređaja.
Русский язык
Инструкция по монтажу устройства представлена на первой странице.
Українська мова
Щоб змонтувати пристрій, дотримуйтесь інструкцій на першій сторінці.
Eesti
Seadme paigaldamiseks järgige esilehel toodud samme.
Português Brasil
Siga as etapas na primeira página para montar o dispositivo.
Español (Latinoamérica)
Siga los pasos en la página principal para montar el dispositivo.
Bahasa Indonesia
Ikuti langkah-langkah di halaman depan untuk memasang perangkat.
日本語
フロントページに記載された手順に沿ってデバイスを取り付けてください。
ไทย
ทำตามขั้นตอนในหน้าแรกเพื่อติดตั้งอุปกรณ์
Tiếng Việt
Thực hiện theo các bước ở trang đầu để gắn thiết bị.
한국어
첫 페이지의 단계에 따라 장치를 장착합니다.
繁體中文
請依照前頁步驟進行安裝。
Türkçe
Cihazı monte etmek için ön sayfadaki adımları izleyin.
Shqip
Ndiqni hapat në faqen e parë për të montuar pajisjen.
Македонски
Следете ги чекорите на предната страница за да го монтирате уредот.

العربية
يرجى اتباع الخطوات الموجودة في الصفحة الأولى لتركيب الجهاز بشكل صحيح.

Raccolta differenziata

Tipologia di imballaggio		Codice materiale
Scatola	Carta	PAP 21/PAP 20
Busta di Plastica	Plastica	PET 1/LDPE 4/HDPE 2/7 >PP+PE<
Cartoncino	Carta	PAP 22/PAP 20
Plastica Espansa	Plastica	7 EVA/LDPE 4
Guscio di Plastica	Plastica	PS 6/PVC 3
Pellicola Plastica	Plastica	LDPE 4/PET 1
Verifica le disposizioni del tuo Comune.		

* Questa QIG è valida per più modelli. Si prega di fare riferimento al prodotto effettivamente acquistato.

English
TP-Link hereby declares that the VJB-300 is in compliance with the essential requirements and other relevant provisions of directives 2011/65/EU and (EU)2015/863. The original EU declaration of conformity may be found at https://www.tp-link.com/en/support/ce/
Deutsch
TP-Link erklärt hiermit, dass der VJB-300 den Grundanforderungen und anderen relevanten Vorgaben der Richtlinien 2011/65/EU und (EU)2015/863 erfüllt. Die Original-EU-Konformitätserklärung kann in englischer Sprache hier heruntergeladen werden: https://www.tp-link.com/en/support/ce/
Español
Por la presente TP-Link declara que el VJB-300 cumple con los requisitos esenciales y otras disposiciones relevantes de las directivas 2011/65/UE y (UE)2015/863. La declaración original CE de la conformidad puede encontrarse en: https://www.tp-link.com/en/support/ce/
Ελληνικά
Δια του παρόντος η TP-Link διακηρύσσει ότι το VJB-300 συμμορφώνεται με τις βασικές απαιτήσεις και άλλες σχετικές διατάξεις των οδηγιών 2011/65/ΕΕ και (ΕΕ)2015/863. Μπορείτε να δείτε την αρχική δήλωση συμμόρφωσης με τους κανονισμούς της Ε.Ε. στην ιστοσελίδα https://www.tp-link.com/en/support/ce/
Français
TP-Link par la présente déclare que l'VJB-300 est conforme aux exigences essentielles et autres dispositions pertinentes des directives 2011/65/UE et (UE)2015/863. La déclaration CE de conformité originelle peut être trouvée à l'adresse https://www.tp-link.com/en/support/ce/
Italiano
TP-Link dichiara che l'VJB-300 è conforme ai requisiti fondamentali e alle altre disposizioni delle direttive 2011/65/UE e (UE)2015/863. La dichiarazione di conformità EU originale si trova in https://www.tp-link.com/en/support/ce/
Português
A TP-Link declara que este VJB-300está em conformidade com os requisitos essenciais e outras disposições das Diretivas 2011/65/UE e (UE)2015/863. A declaração original de conformidade UE pode ser encontrada em https://www.tp-link.com/en/support/ce/
Nederlands
TP-Link verklaart hierbij dat de VJB-300 voldoet aan de essentiële eisen en andere relevante bepalingen van de richtlijnen 2011/65/EU en (EU)2015/863. De oorspronkelijke EU verklaring van overeenstemming is te vinden op https://www.tp-link.com/en/support/ce/
Suomi
TP-Link ilmoittaa täten, että VJB-300 on direktiivien 2011/65/EU ja (EU)2015/863 olennaisia vaatimuksia ja muita asianmukaisia ehtoja. Alkuperäinen EU-säädöstenmukaisuusilmoitus on osoitteessa https://www.tp-link.com/en/support/ce/
Svenska
TP-Link deklarerar att VJB-300 är i överensstämmelse med de grundläggande kraven och andra relevanta bestämmelser i direktiven 2011/65/EU och (EU)2015/863. Den ursprungliga EU-försäkran om överensstämmelse kan hittas på https://www.tp-link.com/en/support/ce/
Norsk
TP-Link erklærer herved at VJB-300 er i samsvar med de grunnleggende kravene og andre relevante bestemmelser fra direktivene 2011/65/EU og (EU)2015/863. Den opprinnelige EU-samsvarserklæringen er tilgjengelig på https://www.tp-link.com/en/support/ce/
Dansk
TP-Link erklærer hermed, at VJB-300 er i overensstemmelse med de væsentlige krav og andre relevante bestemmelser i direktiverne 2011/65/EU og (EU)2015/863. Den oprindelige EU-overensstemmelseserklæringen kan findes på https://www.tp-link.com/en/support/ce/
Български:
TP-Link декларира, че VJB-300 е в съответствие със съществените изисквания и другите приложими разпоредби на Директивите 2011/65/ЕС и (ЕС)2015/863. Оригиналната ЕС Декларация за съответствие, може да се намери на https://www.tp-link.com/en/support/ce/.
Čeština
TP-Link tímto prohlašuje, že VJB-300 je ve shodě se základními požadavky a dalšími příslušnými ustanoveními směrnic 2011/65/EU a (EU)2015/863. Originál EU prohlášení o shodě lze nalézt na https://www.tp-link.com/en/support/ce/.
Hrvatski
Tvrtka TP-Link ovime izjavljuje da je VJB-300 u sukladnosti s temeljnim zahtjevima i ostalim relevantnim odredbama direktiva 2011/65/EU i (EU)2015/863. Izvorna EU izjava o sukladnosti može se pronaći na adresi https://www.tp-link.com/en/support/ce/.
Latviešu
TP-Link ar šo paziņo, ka VJB-300 atbilst direktīvām 2011/65/ES un (ES)2015/863 svarīgākajām prasībām un citiem saistītajiem nosacījumiem. Oriģinālo ES atbilstības deklarāciju var atrast vietnē https://www.tp-link.com/en/support/ce/.
Lietuvių
TP-Link pareiškia, kad VJB-300 atitinka esminius reikalavimus ir kitas susijusias direktyvų nuostatas 2011/65/ES ir (ES)2015/863. Originali ES atitikties deklaracija yra https://www.tp-link.com/en/support/ce/.
Magyar
A TP-Link ezúton kijelenti, hogy az VJB-300 az alapvető követelményekkel és más, az idevonatkozó 2011/65/EU és a (EU)2015/863 irányelvek rendelkezéseivel összhangban van. Az eredeti EU megfelelőségi nyilatkozat megtalálható a https://www.tp-link.com/en/support/ce/ oldalon.
Polski
TP-Link deklaruje, że niniejszy VJB-300 spełnia wszelkie stosowne wymagania oraz jest zgodne z postanowieniami dyrektyw 2011/65/UE i (UE)2015/863. Pełna deklaracja zgodności UE znajduje się na stronie https://www.tp-link.com/en/support/ce/.
Română
TP-Link declară prin prezenta că VJB-300 este în conformitate cu cerințele esențiale și alte prevederi relevante ale directivei 2011/65/UE și (UE)2015/863. Declarația de conformitate UE originală poate fi găsită la adresa https://www.tp-link.com/en/support/ce/.
Slovenčina
TP-Link týmto vyhlasuje, že VJB-300 je v zhode so základnými požiadavkami a ďalšími príslušnými ustanoveniami smerníc 2011/65/EÚ a (EÚ)2015/863. Originál EU vyhlásenia o zhode možno nájsť na https://www.tp-link.com/en/support/ce/.
Slovenščina
TP-Link izjavlja, da je VJB-300 v skladu z bistvenimi zahtevami in drugimi ustreznimi določbami direktiv 2011/65/EU in (EU)2015/863. Izvirna izjava EU o skladnosti je na voljo na naslovu https://www.tp-link.com/en/support/ce/.
Українська мова
Цим TP-Link заявляє, що VJB-300 відповідає основним та іншим відповідним вимогам директив 2011/65/EU та (EU)2015/863. Оригінал Декларації відповідності ЄС Ви можете знайти за посиланням https://www.tp-link.com/en/support/ce/.
Eesti
TP-Link kinnitab käesolevaga, et VJB-300 vastab direktiivide 2011/65/EL ja (EL)2015/863 olulistele nõuetele ja muudele asjakohastele sätetele. ELi vastavusdeklaratsiooni originaali leiate aadressilt https://www.tp-link.com/en/support/ce/.
Srpski jezik/Српски језик
TP-Link ovim putem izjavljuje da je VJB-300 u saglasnosti sa osnovnim zahtevima i drugim odgovarajućim odredbama direktiva 2011/65/EU i (EU) 2015/863. Originalna EU izjava o usaglašenosti dostupna je na adresi https://www.tp-link.com/en/support/ce/
Shqip
TP-Link deklaron se VJB-300 është në përputhje me kërkesat thelbësore dhe dispozitat e tjera përkatëse të direktivave 2011/65/BE dhe (BE)2015/863. Deklarata origjinale e përputhshmërisë së BE-së mund të gjendet në: https://www.tp-link.com/en/support/ce/
Македонски
TP-Link со ова изјавува дека VJB-300 е во согласност со основните барања и другите релевантни одредби од директивите 2011/65/EU и (EU)2015/863. Оригиналната декларација за сообразност на ЕУ може да се најде на https://www.tp-link.com/en/support/ce/

CE

Für technische Unterstützung, Benutzerhandbücher und weitere Informationen besuchen Sie bitte https://support.vigi.com/.
Para soporte técnico, guías de usuario y otra información, por favor visite https://support.vigi.com/.
Για τεχνική υποστήριξη, οδηγούς χρήσης και άλλες πληροφορίες, παρακαλούμε επισκεφθείτε τη διεύθυνση https://support.vigi.com/.
Pour obtenir une assistance technique, des guides de l'utilisateur et d'autres informations, veuillez consulter le site https://support.vigi.com/.
Per supporto tecnico, guide utente e altre informazioni, visita https://support.vigi.com/.
Para suporte técnico, guias do usuário e outras informações, por favor visite https://support.vigi.com/.
Ga voor technische ondersteuning, gebruikershandleidingen en andere informatie naar https://support.vigi.com/.
Jos tarvitset teknistä tukea, käyttöoppaita tai muuta tietoa, käy osoitteessa https://support.vigi.com/.
För teknisk support, bruksanvisningar och övrig information, gå in på https://support.vigi.com/.
For teknisk support, brukerhåndbøker og annen informasjon, besøk https://support.vigi.com/.
For teknisk support, brugervejledninger og andre oplysninger, bedes du besøge https://support.vigi.com/.
За техническа поддръжка, ръководства на потребителя и друга информация, моля, посетете https://support.vigi.com/.
Technickou podporu, uživatelské příručky a další informace naleznete na adrese https://support.vigi.com/.
Техникалық қолдау, пайдаланушы нұсқаулықтары және басқа ақпарат алу үшін https://support.vigi.com/ сайтына кіріңіз.
Lai iegūtu tehnisko atbalstu, lietotāja rokasgrāmatas un citu informāciju, lūdzu, apmeklējiet vietni https://support.vigi.com/.
Norėdami gauti techninės pagalbos, rasti naudotojo vadovą ar kitokios informacijos, apsilankykite adresu https://support.vigi.com/.
Műszaki támogatásért, felhasználói kézikönyvekért és egyéb információkért látogasson el a https://support.vigi.com/ weboldalra.
Aby uzyskać pomoc techniczną, instrukcje obsługi lub inne informacje, odwiedź naszą stronę internetową https://support.vigi.com/.
Pentru asistență tehnică, ghiduri de utilizare și alte informații, te rugăm să vizitezi https://support.vigi.com/.
Technickú podporu, užívateľské príručky a ďalšie informácie nájdete na adrese https://support.vigi.com/.
Za tehnično podporo, navodila za uporavo in druge informacije prosimo obiščite https://support.vigi.com/.
Za tehničku podršku, uputstva za upotrebu i druge informacije, posetite https://support.vigi.com/.
Za tehničku podršku, korisničke vodiče i druge informacije posjetite https://support.vigi.com/.

Для получения технической поддержки, руководств пользователя и другой информации, пожалуйста, посетите https://support.vigi.com/.
Для отримання технічної підтримки, посібників користувача та іншої інформації відвідайте https://support.vigi.com/.
Tehnilise toe, kasutusjuhendite ja lisateabe saamiseks vt https://support.vigi.com/.
Para suporte técnico, guias do usuário e outras informações, visite https://support.vigi.com/.
Para soporte técnico, guías de usuario y otra información, por favor visite https://support.vigi.com/.
Untuk dukungan teknis, panduan pengguna, dan informasi lainnya, kunjungi https://support.vigi.com/.
カスタマーサポートやユーザーガイド等その他情報については、https://support.vigi.com/をご確認ください。
สำหรับการสนับสนุนด้านเทคนิค คู่มือผู้ใช้ และข้อมูลอื่นๆ โปรดไปที่ https://support.vigi.com/
Để được hỗ trợ kỹ thuật, hướng dẫn người dùng và thông tin khác, vui lòng truy cập vào https://support.vigi.com/.
https://support. vigi. com/ 페이지를 방문하여 기술 지원, 사용설명서 및 기타 정보를 확인할 수 있습니다.
若需要技術支援、使用者手冊和更多資訊，請至我們的技術支援頁面https://support.vigi.com/。
Teknik destek, kullanıcı kılavuzları ve diğer bilgiler için lütfen https://support.vigi.com/ adresini ziyaret edin.
Për mbështetje teknike dhe informacion të tjera, ju lutemi vizitoni https://support.vigi.com/.
За техничка поддршка и други информации, посетете ја страницата https://support.vigi.com/.

العربية
للحصول على الدعم الفني وأدلة المستخدم والمزيد، يرجى زيارة https://support.vigi.com/

Arabic Translated By:
EGY TRANSCRIPT FOR TRANSLATION
Tel: +20 2 3762 9100

For technical support and other information, please visit https://support.vigi.com/, or simply scan the QR code.