tapo

# 라이다 물걸레 로봇 청소기

## 4200Pa의 강력한 흡입력
강력한 청소

**라이다 및 자이로 듀얼 내비게이션 시스템**
정밀 매핑 및 내비게이션

**진공 청소 및 물걸레 콤보**
끈적끈적한 부분 및 기름때 제거

**5시간 연속 청소**
5000 mAh 배터리 장착†

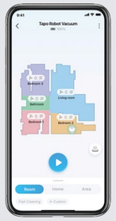

앱 제어

tp-link

works with Google Home

works with amazon alexa

Tapo RV30

# 사용 방법

## 로봇 청소기

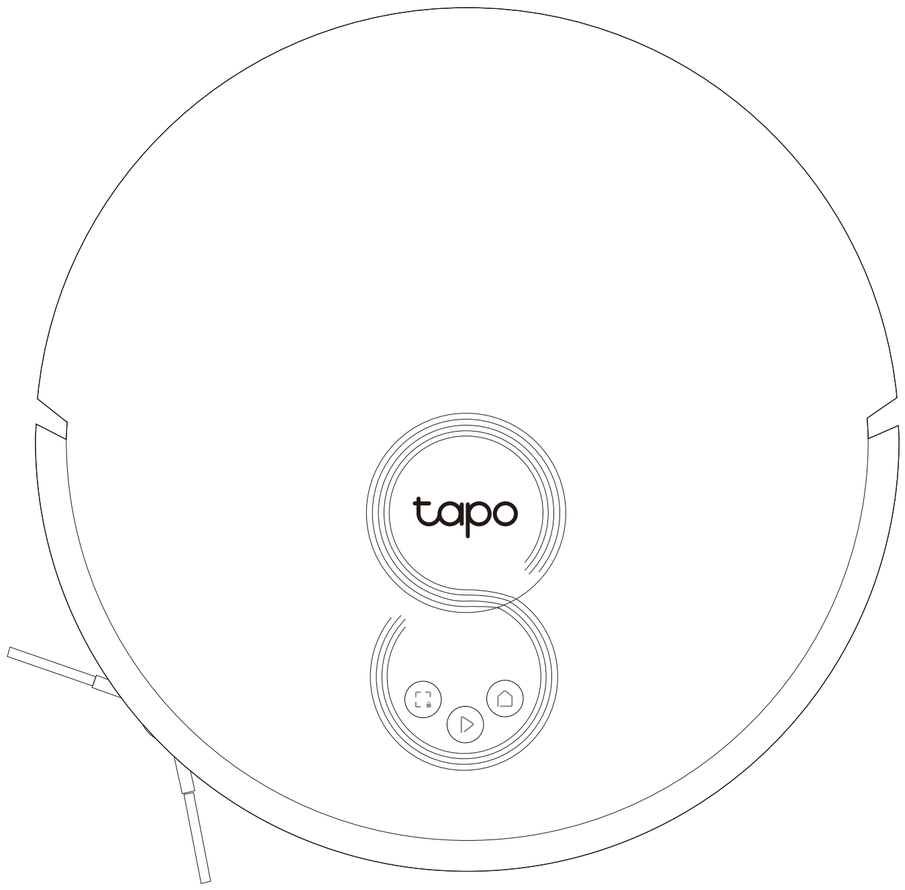


### 전원/청소

- 버튼을 한 번 누르면 청소를 시작하거나 중지합니다.
- 버튼을 5초 이상 길게 눌러 로봇 청소기의 전원을 끄거나 켤 수 있습니다.

*최초 사용 시, 전원 스위치를 OFF에서 ON으로 밀어 전원을 켭니다.

### 충전 독

- 충전을 위해 충전 독으로 복귀합니다.

### 집중 청소/어린이 보호 기능

- 버튼을 한 번 눌러 지정한 영역을 청소합니다.
- 버튼을 5초 이상 길게 눌러 어린이 보호 기능을 끄고 켤 수 있습니다.

### + 그 외 버튼

- 두 개의 버튼을 동시에 5초 이상 길게 누르면 설정 모드가 활성화되어 네트워크를 구성할 수 있습니다.
- 두 개의 버튼을 동시에 10초 이상 길게 누르면 공장 초기화 설정으로 복원할 수 있습니다.

### LED

- 빨간색: 배터리 잔량 〈 20%; 오류
- 주황색: 배터리 잔량 20%~ 80%
- 녹색: 배터리 잔량 〉 80%

# 사용 방법

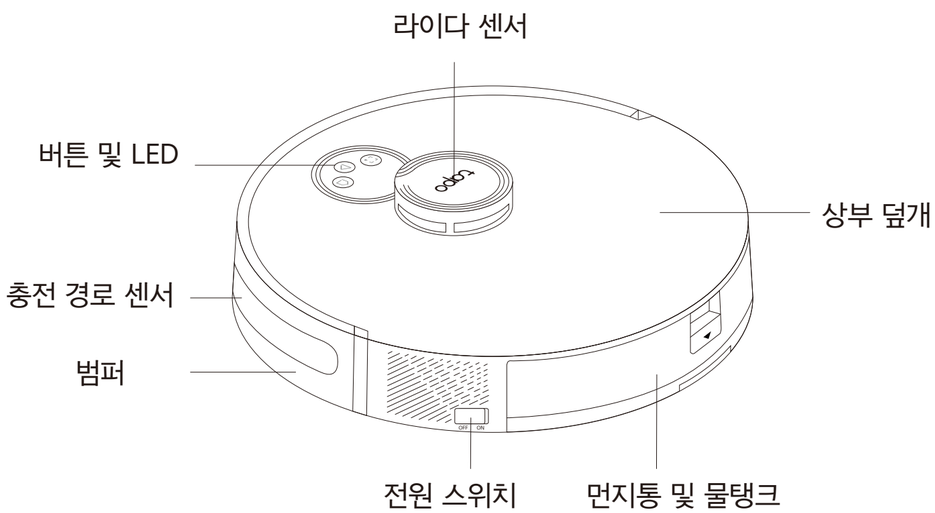


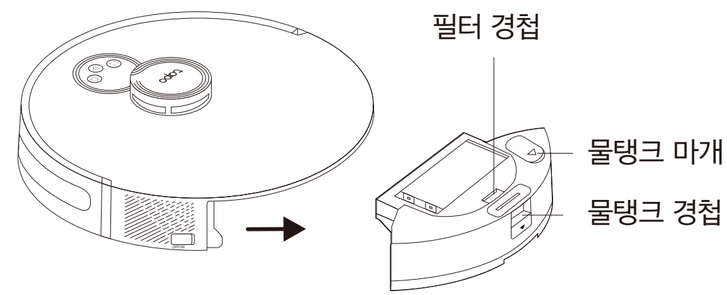


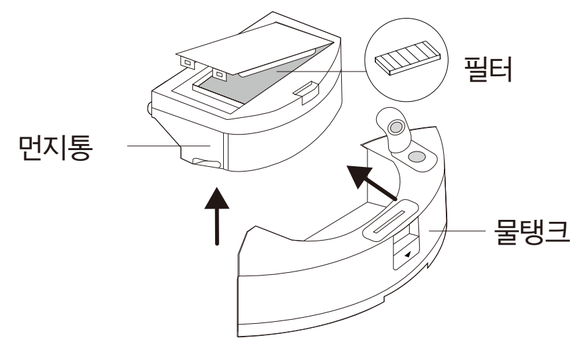


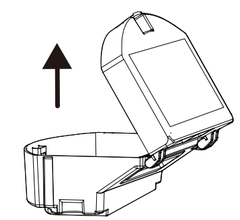

먼지통 열기

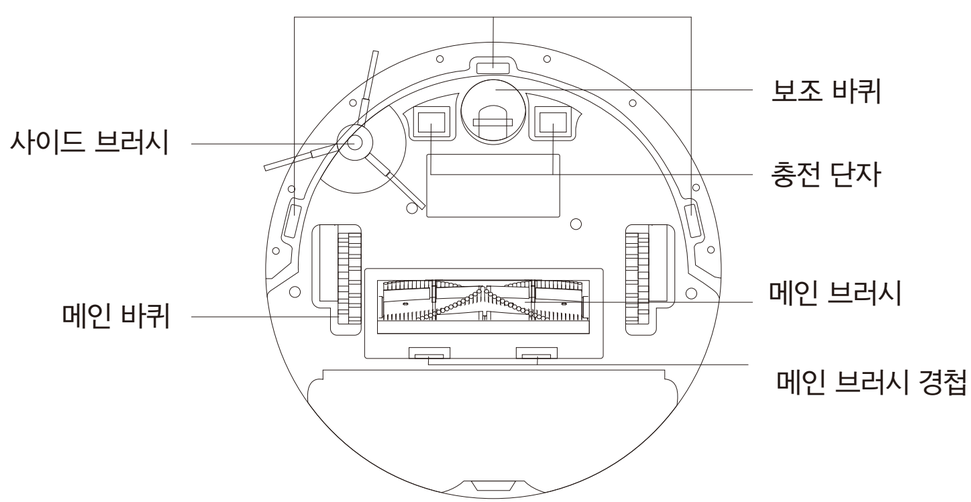


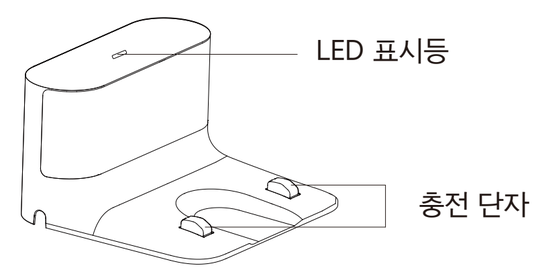


충전독

# 제품 특징

## 4200Pa 강력한 흡입력

최대 4200Pa 흡입력을 갖춘 Tapo 로봇 청소기는 틈새 사이에 끼어 있는 이물질과 카펫에 숨겨진 먼지를 빠짐없이 쓸어내 더욱 깨끗하고 강력한 청소가 가능하도록 설계되었습니다.

5시간 연속 청소
5000 mAh 배터리가 장착되어 있어 장시간 흡입이 가능하며, 페이드 프리 기능으로 강력한 흡입력을 제공합니다. †

카펫 자동 부스트
카펫으로 이동할 때 흡입력을 맥스 모드로 자동 조절합니다.

대용량 400ml 먼지통
많은 양의 이물질, 애완동물 털, 먼지 등을 담아냅니다.

## 정밀 듀얼 내비게이션 시스템

라이다 및 자이로 듀얼 내비게이션 시스템은 로봇 청소기의 중추 역할을 하여 몇 분 내에 집의 맵 지도를 정확하게 표시하고, 특정 영역 청소를 누락하거나 동일 영역을 반복해서 청소하는 것을 방지하며, 어두운 곳에서도 잘 작동합니다.

복층 구조 매핑
앱에 저장된 3개의 지도를 통해 서로 다른 층을 더욱 빠르게 인식합니다.

장애물 감지 및 충돌 방지
레이저 기반 센서로 복잡한 환경을 유연하게 처리합니다.

추락 방지
여러 개의 낭떠러지 센서로 계단과 난간에서 떨어지는 것을 방지합니다.

# 제품 특징

## 진공 청소와 물걸레 동시 작동

정기적인 광택이 필요한 딱딱한 바닥이 있는 가정에서는 걸레질이 필수적입니다. 진공 청소와 물걸레질을 동시에 하여 집안일에 드는 시간이 줄어듭니다. [§]

대용량 물탱크
300ml의 물탱크로 최대200 $m^2$ 를 커버합니다. [‡]

3단계 전자 물걸레
일관되고 안정적인 수압으로 바닥 유형에 따라 다른 3단계 물 조절 기능을 활용할 수 있습니다.

젖고 딱딱한 표면, 마른 카펫
Tapo 앱을 통해 진입 금지 영역 또는 가상벽을 설정하여 카펫을 깨끗한 상태로 보존합니다.

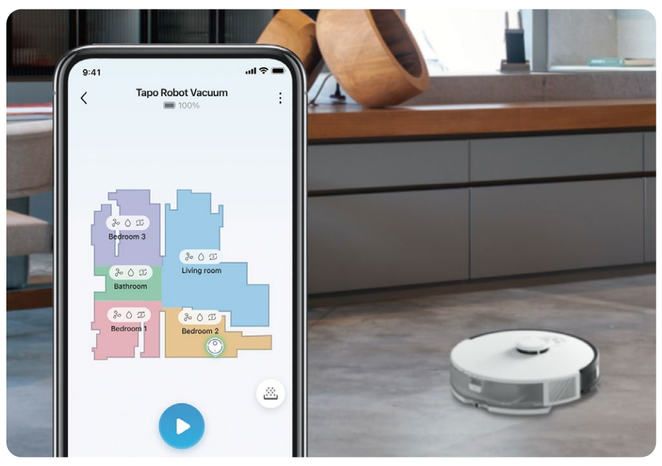


## 간편한 관리

Tapo 앱을 통해 청소 일정을 관리하며, 언제 어디서나 로봇 청소기의 상태를 모니터링할 수 있습니다.

맞춤 청소
영역을 병합하고 분리하며, 방 이름을 지정하고, 방마다 다른 청소모드를 사용자 지정합니다.

가상벽 및 청소 제한 영역
Tapo 앱을 통해 진입 금지 영역을 설정합니다.

손쉬운 음성 제어
Alexa 또는 Google Home과 페어링하여 간단한 음성 명령으로 로봇 청소기를 제어합니다.

# 제품 관리

## 유지관리

최적의 성능을 유지하기 위해 다음 지침에 따라 로봇 청소기를 유지 관리하세요.

| 명칭 | 관리 주기 | 교체 주기* |
|---|---|---|
| 먼지통 | 필요에 따라 청소 | / |
| 필터 | 일주일에 한 번 | 매 3~6 개월 |
| 메인 브러시 | 매 2주마다 | 매 6~12 개월 |
| 사이드 브러시 | 한달에 한 번 | 매 3~6 개월 |
| 천 물걸레 | 매번 사용 후 | 매 2~3 개월 |
| 보조 바퀴 | 필요에 따라 청소 | / |
| 메인 바퀴 | 한달에 한 번 | / |
| 센서 | 한달에 한 번 | / |
| 충전 단자 | 한달에 한 번 | / |

* 교체 주기는 실제 상황에 따라 다를 수 있습니다. 눈에 보이는 마모가 나타나면 부품을 교체해야 합니다.

# 제품 사양

## 매핑 및 내비게이션 기능

- 매핑 및 경로 설정: 라이다 +자이로 (Gyroscope)
- 정밀 매핑: 가능
- 장애물 방지: 라이다
- 장벽-교차 높이: 20 mm
- 추락 방지: 가능

## 청소 기능

- 최대 흡입력: 4200Pa
- 흡입력 조절: 4단계
- 먼지통 용량: 400ml
- 먼지통 감지: 가능
- 헤파 필터: H11
- 카펫 부스트: 가능(전자 인식 기능)

## 걸레질 기능

- 물걸레질 : 가능
- 걸레질 유형: 전자 물 공급 제어
- 수위 조절 3단계
- 물탱크 용량: 300ml

## 배터리

- 배터리 용량 : 5000 mAh
- 재충전 및 재시작: 가능

## 앱 기능

- 실시간 추적: 가능
- 복층 매핑: 가능
- 청소 예약: 가능
- 가상벽: 가능
- 진입 금지 영역: 가능
- 영역 청소: 가능

# 제품 사양

## 구성품

- 제품 크기:

  로봇 청소기: 342.2 × 341.8 × 95 mm

- 패키지 구성품:

  로봇 청소기 × 1

  충전 독 × 1

  걸레판 ×1

  전원 어댑터 × 1

  빠른 설치 가이드

  천 물걸레 × 1

  사이드 브러시 × 1

  헤파 필터 × 1

  메인 브러시 × 1

  *사이드 브러시, 헤파 필터, 천 물걸레는 로봇 청소기 이미 장착되어 있으며 추가로 1개씩 더 제공됩니다.

## 기타

- 무선 연결:

  IEEE 802.11 b/g/n, 2.4 GHz 대역 전용

  Bluetooth 4.2 (온보딩 전용)

- 정격 입력 전압: 100–240 VAC, 50/60 Hz
- 최대 충전 전력 소비: 18W (DC24V 750mA)
- 최대 작동 전력 소비:

- 로봇 청소기: 45W
- Google Home과 함께 작동: 가능
- Amazon Alexa와 함께 작동 : 가능

†배터리가 가득 찬 저소음 진공 모드를 사용하여 제조업체에서 수행한 내부 테스트를 기반으로 합니다. 실제 결과는 작업 상태 및 가정 환경에 따라 달라질 수 있습니다.
‡배터리가 가득 찬 상태에서 낮은 물 흐름을 사용하여 제조업체에서 수행한 내부 테스트를 기반으로 합니다. 실제 결과는 가정 환경에 따라 다를 수 있습니다.
§Tapo 로봇 청소기 전용 세제로 걸레질을 하는 것을 권장합니다.